ВОРОНЕЖСКИЙ ИНСТИТУТ ВЫСОКИХ ТЕХНОЛОГИЙ
РОССИЙСКИЙ НОВЫЙ УНИВЕРСИТЕТ
(Воронежский филиал)

В. И. Новосельцев

КОНФЛИКТОЛОГИЯ:

КУРС ЛЕКЦИЙ

Воронеж
Издательско-полиграфический центр
«Научная книга»
2012

УДК 331.1
ББК 65.240
Н-75

Печатается по решению Учебно-методического совета Воронежского института высоких технологий

Рецензенты:
доктор психологических наук, профессор *Л. В. Абдалина;*
доктор педагогических наук, профессор *М. В. Шакурова*

Н 75
Новосельцев В. И. Конфликтология: курс лекций / Изд. 2-е, исправленное и дополненное. – Воронеж: Воронежский институт высоких технологий, 2012 – 294 с.
ISBN

Конфликтология рассматривается как междисциплинарная наука, объектом изучения которой являются конфликты во всех специфических проявлениях, а предметом – закономерности в их функциях, свойствах, динамики и причинах возникновения, а также технологии управления конфликтами и способы их профилактики, предупреждения, разрешения и урегулирования. В теоретической части дается представление о типологии, функциях, свойствах и динамике конфликтов, а также о социальных, ресурсных, коммуникационных и психологических причинах их возникновения. Анализируется влияние конфликтов на самоорганизацию и развитие систем. В практической части основное внимание обращается на правовые методы профилактики и предупреждения конфликтов, процедуры поиска компромиссных решений в конфликтных ситуациях, а также рассматриваются юридические способы урегулирования и разрешения конфликтов.

Издание ориентировано на студентов, обучающихся по специальностям гуманитарного профиля. Соответствует требованиям Государственного образовательного стандарта высшего профессионального образования. Будет полезно для аспирантов и соискателей, специализирующихся на изучении конфликтных проблем.

УДК 331.1
ББК 65.240

ISBN

© Новосельцев В.И., 201

ОГЛАВЛЕНИЕ

Введение 5

Тема 1. Типология конфликтов 10

1.1. Социальные конфликты 12
1.2. Биологические конфликты 48
1.3. Экологические конфликты 55
1.4. Физические конфликты 58
Вопросы для самопроверки 70

Тема 2. Функции конфликтов 72
2.1. Основная функция 72
2.2. Сигнальная функция 75
2.3. Информационная функция 77
2.4. Интегро-дифференцирующая функция 78
2.5. Динамическая функция 80
2.6. Функциональная противоречивость конфликтов 84
2.7. Влияние конфликтов на самоорганизацию и эволюцию систем 86
Вопросы для самопроверки 99

Тема 3. Свойства конфликтов 100
3.1. Устойчивость и слабая предсказуемость 100
3.2. Неопределенность и риск 107
3.3. Квазипериодичность и синхронизм 112
3.4. Скрытность, притягательность и кумулятивность 115
3.5. Отсутствие оптимальности и расширяемость 118
Вопросы для самопроверки 123

Тема 4. Причинная обусловленность конфликтов 125
4.1. Философская концепция 125
4.2. Прагматическая концепция 128
4.3. Социальная концепция 132
4.4. Психологическая концепция 137
Вопросы для самопроверки 161

Тема 5. Динамика конфликтов 162
5.1. Макродинамика конфликтов 163
5.2. Мезодинамика конфликтов 168
5.3. Микродинамика конфликтов 181
Вопросы для самопроверки 189

Тема 6. Элементы теории управления конфликтами 191
6.1. Особенности управления конфликтами 193
6.2. Виды, формы и способы управления конфликтами 200
6.3. Технологии управления конфликтами 211
6.4. Классическая схема поиска компромисса 221
6.5. Поиск компромисса на основе F-технологии 225
Вопросы для самопроверки 229

Тема 7. Профилактика и предупреждение конфликтов 231
7.1. Классификация методов профилактики и предупреждения конфликтов 232
7.2. Институциализация конфликтов 233
7.3. Легитимизация конфликтов 235
7.4. Устранение субъективных причин конфликтов 237
7.5. Разновидности норм и их роль в профилактике и предупреждении конфликтов 240
Вопросы для самопроверки 244

Тема 8. Юридические способы урегулирования и разрешение конфликтов 246
8.1. Конституционные процедуры 246
8.2. Судебное рассмотрение дел 255
8.3. Посредничество 262
Вопросы для самопроверки 265

Заключение 266

Глоссарий 271

Тесты 280

Литература 292

ВВЕДЕНИЕ

Конфликтология – это наука о самых сложных и загадочных явлениях, с которыми когда-либо встречалось человечество за всю многовековую историю своего существования. Называются они конфликтами от латинского слова *conflictus*, буквально означающего столкновение.

Сфера действия конфликтов безгранична. Их можно наблюдать в живой и неживой природе, в искусстве и культуре, в технике и политике, в атомах вещества и в космосе, в семейных, производственных и межгосударственных отношениях. Разнообразные по форме, они не просто сопутствуют природным и общественным процессам, но решающим образом определяют характер их развития и конечный результат. Особую значимость конфликты приобретают на современном этапе развития общества, становясь не только мерой человеческих отношений в политике, в экономике, в военном деле, в быту, но и определяя взаимоотношения человека с природой. Поэтому, хотим мы того или нет, но конфликты должны быть объектами самого пристального изучения в любой сфере научных знаний и в любых видах практической деятельности.

Истоки науки о конфликтах уходят в античность и связаны с именами выдающихся мыслителей того времени: Гераклита, Платона и Аристотеля. Значительное место занимает проблематика конфликта в работах таких философов и ученых, как И. Кант, Ф. Гегель, Ф. Бэкон, Ч. Дарвин, Б. Спиноза, Г. Зиммель, К. Маркс, В. Парето, У. Саммер, А. Бентли, А. Богданов. В совокупности их учения образуют концептуальную и методологическую базу, благодаря которой стало возможным развитие современной конфликтологии.

Социальные катаклизмы XX века актуализировали эту проблематику. Однако случилось так, что уже в начале своего становления конфликтология попала под пресс идеологического воздействия и фактически приобрела статус полулегальной науки. В нашей стране почти все прошлое столетие господствовала так называемая «теория бесконфликтности», согласно которой социальные противоречия и конфликты объявлялись несвойственными социалистическому обществу, а конфликтологические исследования допускались лишь в военной области и поощрялись в сфере идеологической борьбы с капитализмом. В США и странах Западной Европы конфликтология отождествлялась с марксизмом, интерес к изучению конфликтов вызывал подозрения в

склонности к подрывной деятельности, разрушению государственности и общественных устоев. Только после окончания холодной войны проблематика конфликта потеряла идеологическую окраску, а в восьмидесятых годах прошлого столетия конфликтология окончательно оформилась в самостоятельную стремительно развивающуюся науку, все больше привлекающую внимание ученых и специалистов различных областей знания: философов, юристов, социологов, политологов, психологов, математиков, кибернетиков, военных.

Существенный вклад в изучение конфликтных социальных процессов внесли представители Санкт-Петербургской научной школы (Кармин А.С., Светлов В.А., Громова О.Н.). Проблемы юридических конфликтов обстоятельно рассмотрены в работах Кудрявцева В.Н., Дмитриева А.В., Казимирчука В.П. (Москва), Запрудского Ю.Г. (Ростов-на-Дону). Политические конфликты анализируются в работах Здравомыслова А.Г (Москва) и Глуховой А.В. (Воронеж). Военным, техническим и радиоэлектронным конфликтам посвящены работы Конторова Д.С., Дружинина В.В., Конторова М.Д. (Москва), Кузнецова В.И. (Воронеж). Оригинальный подход к изучению конфликтов на основе теоретико-множественных и вероятностных моделей развит в работах Сысоева В.В. и Десятова Б.Д. (Воронеж).

Развитие современной конфликтологии идет по двум относительно самостоятельным направлениям: гуманитарному и естественнонаучному. Гуманитарное направление доминирует при изучении политических, экономических, психологических, юридических, этнических, религиозных и производственных конфликтов. Оно основано на эмпирических наблюдениях, логических обобщениях, исторических параллелях, качественном анализе целей, намерений и мотивов поведения людей в конфликтных ситуациях. Естественнонаучное направление превалирует при изучении биологических, экологических, физических, радиоэлектронных и информационных конфликтов. Оно опирается на модельные методы изучения конфликтных явлений (включая компьютерные эксперименты) и стремится к построению аксиоматико-дедуктивной теории конфликта, подобно тому, как это принято в точных науках, например, в физике. Сложившее разделение науки о конфликтах не идет ей на пользу. Поэтому в данном курсе лекций эти направления не дифференцируются, а напротив, объединяются и комплексируются на основе системного подхода к изучению природных и общественных явлений. При этом конфликты рассматриваются в их расширенном гегелевском представлении как

органически присущие бытию многоаспектные явления, которые нельзя вычеркнуть из жизни, но можно познать и использовать полученные знания на благо личности и общества.

Другой особенностью современного этапа развития конфликтологии является ее дробление по объектам изучения, когда политические, этнические, психологические, военные и другие классы конфликтов изучаются обособленно, без взаимной увязки и интеграции вскрываемых закономерностей. Науке о конфликтах такая дифференциация противопоказана, поскольку если окружающий нас мир представляет собой единое и целостное образование, непременно включающее в себя конфликтность, то и адекватное представление о нем и о происходящих конфликтах должно быть отражено в единстве нашего знания. Вместе с тем, конфликтология потеряет практическую значимость, если в ней не будет конкретных знаний о конфликтах, проистекающих в различных предметных областях. Следовательно, с одной стороны, конфликтология должна занимать междисциплинарное положение в общей структуре научных дисциплин, выступая источником многоаспектных обобщенных знаний о сущностной природе конфликтов, а с другой – входить неотъемлемым разделом в такие специализированные дисциплины, как юриспруденция, менеджмент, политология, социология, психология, биология, радиотехника, военное дело и другие. Поэтому можно говорить о существовании как общей конфликтологии, так и специализированной (юридической, политологической, психологической, социологической, кибернетической и др.).

Мы будем изучать общую конфликтологию, рассматривая ее как междисциплинарную научную дисциплину, объектом изучения которой являются конфликты во всех их специфических проявлениях, а предметом – закономерности в их функциях, свойствах, динамике и причинах возникновения, а также технологии управления конфликтами, способы их профилактики, предупреждения, разрешения и урегулирования. Ключевым компонентом этого определения выступает категория «закономерность», отражающая необходимые, существенные, устойчивые и повторяющиеся черты конфликтных явлений. Успехи в познании изоморфизма конфликтов во всех их конкретных проявлениях, а также наличие методологической базы, позволяющей увидеть за внешним разнообразием частностей инвариантную сущность качественно разнородных конфликтных процессов, служат главными признаками научности данной дисциплины.

По своему замыслу общая конфликтология направлена на формирование у обучающихся системного взгляда на конфликтные процессы и сосредоточивает их внимание не частностях, а на общностях. Она не навязывает им способы поведения в том или ином случае, а вооружает знаниями, открывающими дорогу к самостоятельному и творческому разрешению конфликтных проблем в своей будущей практической деятельности.

В предлагаемом курсе лекций сочетаются как теоретические, так и практические знания о конфликтах. При этом учитывается, что в настоящее время наиболее слабым звеном конфликтологии является ее теоретическая часть, на изложении которой и сделан акцент. Опора преимущественно на теорию вполне оправдана. Дело в том, что конфликты обладают уникальным свойством – в них нарушается привычный ход событий, разрушаются стереотипы, возникают принципиально новые проблемные ситуации, применительно к которым эмпирические сентенции прошлого становятся мало эффективными, а зачастую и вредными. Текущие конфликты как бы «обнуляют» накопленные людьми знания о прошлых конфликтах. Вследствие этого при разрешении возникающих конфликтных проблем недостаточно опираться только на практический опыт, необходимо знать закономерности конфликтов, понимать фундаментальные причины их возникновения и научиться строить модели, позволяющие имитировать динамику и синтезировать технологии рационального управления ими.

При этом принципиальным является положение, которое образно можно выразить фразой – *нам, смертным, не дано знать трех вещей: когда мы родимся, когда умрем и что произойдет между этими событиями.* Это означает, что никакими научными методами невозможно установить «*что будет*» в том или ином конфликте. Можно лишь вскрыть тенденции, определить возможные варианты развития событий и обоснованно ответить на вопросы «*что может быть, если мы делаем нечто*», «*чего не следует делать*» и «*чего нужно опасаться*», и уже на этой основе вырабатывать рациональную линию своего поведения в конкретных ситуациях. Во всех случаях это поведение окажется хорошим для одних и плохим для других. Поэтому в конфликтном бытии трудно обнаружить оптимальность в ее буквальном смысле; можно найти лишь компромисс с самим собой, с окружающими людьми, с природой и совместными действиями сформировать будущее.

Курс лекций включает восемь тем, в которых последовательно рассматриваются следующие вопросы:

- типология конфликтов (какими бывают конфликты и в каких формах они проявляются в природе и в обществе);

- функции конфликтов (какую роль играют конфликты в общественных и природных явлениях, как они влияют на процессы самоорганизации и эволюции систем);

- свойства конфликтов (какие характерные черты присущи конфликтам и каким образом их следует учитывать при разрешении конфликтных практических проблем);

- причинная обусловленность конфликтов (в чем заключаются фундаментальные причины конфликтов; почему невозможно устранить факторы, обусловливающие возникновение конфликтов; какие конфликтогенные черты присущи психическому комплексу человека и социальных групп);

- динамика конфликтов (с чего начинаются, чем завершаются и как могут развиваться конфликтные процессы; каким образом строятся модели динамики конфликтов);

- элементы теории управления конфликтами (чем управление конфликтами отличается от обычного управления; какие технологии, формы и способы используются для управления конфликтами; как придти к компромиссу на переговорах; что такое гарантирующие, переговорные и равновесные стратегии);

- профилактика и предупреждение конфликтов (что понимается под институциализацией и легитимизацией конфликтов; каковы субъективные причины конфликтов; разновидности норм и какова их роль в профилактике и предупреждении конфликтов);

- юридические методы урегулирования и разрешения кризисов и конфликтов (конституционные процедуры, судебное рассмотрение дел как метод урегулирования конфликтов и разрешения кризисов).

В конце каждой темы даются вопросы, которые полезны для самопроверки знаний и подводят читателя к самостоятельной научной деятельности в области конфликтологических исследований.

Авторы будут признательны читателям за отзывы о курсе лекций и пожелания по его улучшению, которые просим направлять по электронной почте: victor_novo@mail.ru.

ТЕМА 1. ТИПОЛОГИЯ КОНФЛИКТОВ

Различные виды конфликтов (в обществе, в технике, в природе) долгое время не воспринимались человеком как проявления одной и той же общей сущности: внешние различия преобладали настолько, что надежно скрывали глубинное единство их внутренней основы. В результате современная конфликтология приобрела преимущественно умозрительный эмпирический характер, что снижает ее практическую значимость, приводит к неустойчивости научных оценок и рекомендаций. Наша задача будет состоять в выявлении и изучении общей сущности конфликтных явлений, что позволит познать феномен конфликтов в их любых специфических проявлениях и в определенной мере исключить конформизм при объяснении социальных процессов.

В современной науке существует достаточно много различающихся между собой определений и трактовок понятия «конфликт», которые, однако, не выходят за пределы демонстрации его буквального содержания и обладают очевидной неполнотой. Попытки дать исчерпывающее определение пока не принесли конструктивных результатов.

Мы будем исходить из того, что такое предельно широкое и емкое понятие, как конфликт, невозможно выразить через другие более частные понятия и установить его содержание в виде одной логической синтагмы, сколь бы сложной она ни была. Вероятно, и стремиться к этому нет особой необходимости. С практической точки зрения его следует признать открытым, непрерывно развивающимся понятийным объектом, который невозможно определить исчерпывающим образом, в рамках каких бы то ни было логических построений. Этот, необычный на первый взгляд, тезис не нонсенс, а обыкновенное положение в науке. Еще датский физик и философ Нильс Хенрик Давид Бор (1885-1962), указывая на это обстоятельство, отмечал: «*Существуют первообразные понятия. Априори они не определены, но всякий раз нам необходимо удостовериться в том, что наши описания согласуются с их существованием*».[1] В частности, к таким понятиям относятся: «система», «человек», «атом вещества». «Содержание таких понятий может быть раскрыто только через выработанные прак-

[1] Цит. по: Пригожин И. От существующего к возникающему. – М., 1985, с. 14.

тикой неформальные признаки — характеристики, функции и типологии.

Под типологией конфликтов будем понимать их группирование в классы на основании общности признаков. В настоящее время сложились три подхода к решению этой проблемы. Первый подход ориентирован на создание единой, универсальной классификации конфликтов, учитывающей всё многообразие их свойств и проявлений. Условно его можно характеризовать как попытку создания «типологии ради типологии». Второй подход исходит из классификации конфликтов в интересах поставленных целей и задач их изучения. Условно его можно назвать так: «типология ради задачи». По своей сути он предусматривает существование целого ряда классификаций, создаваемых по мере возникновения конкретных задач изучения конфликта. Третий подход, который можно обозначить как «типологию ради концепции», предполагает разработку классификаций, подтверждающих сложившуюся или общепринятую систему методических, идеологических, политических и других взглядов на конфликт.

Все три подхода имеют право на существование и дополняют друг друга. Выбор подхода определяется точкой зрения авторов на пути развития данной науки. Как уже отмечалось, мы хотим вывести конфликтологию из ее нынешнего положения главным образом умозрительной эмпирической дисциплины и превратить ее в строгую дедуктивную науку, способную объяснить значительную часть своего фактического материала на основе системных обобщений. В этом случае предпочтение следует отдать второму подходу, а конфликт рассматривать в его расширенном толковании как многогранное первообразное явление, присущее всем формам движения материи, обладающее способностью разрешать противоречия и созидать новое через разрушение всего отжившего и непригодного. Тогда можно приступить к типологическому анализу конфликтов, отталкиваясь от классификационной схемы, приведенной на рис. 1.1.

Строго говоря, такая типизация (как и любая другая) условна. Далее будет показано, что выделенные классы конфликтов эволюционно связаны и как раз изучение этих связей служит основанием для выявления общих закономерностей. Однако, не расчленив сложное явление на части, невозможно понять сути целого. Поэтому как данная классификация, так и все последующие представляют собой лишь

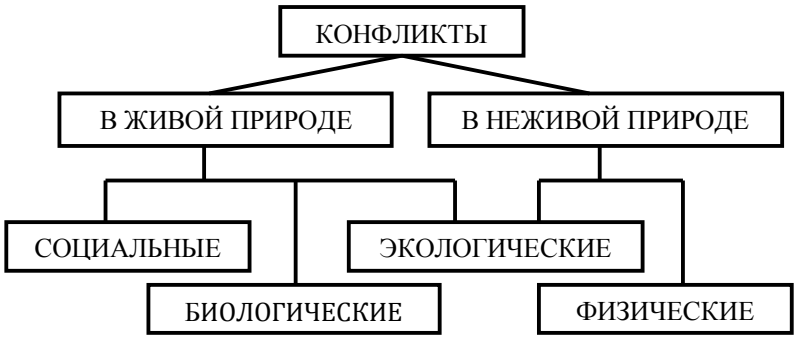

Рис. 1.1. Общая классификация конфликтов

удобный методический прием, позволяющий анализировать такое многогранное явление, как конфликт с различных сторон и получать необходимые для обобщения данные. Их не следует воспринимать как нечто застывшее, неизменное. Системные классификации не бывают полными и непротиворечивыми, они всегда открыты для изменений, дополнений и уточнений в зависимости от поставленных целей и задач исследования.

1.1. СОЦИАЛЬНЫЕ КОНФЛИКТЫ

Центральным звеном этих конфликтов, вокруг которого собственно и формируются противоречия, выступает человек как социальная категория. Все остальное рассматривается в связи с этим и исходя из этого. Поэтому для классификации социальных конфликтов представляется уместным использование типологии общественных противоречий. Соответственно можно выделить экономические, фи-

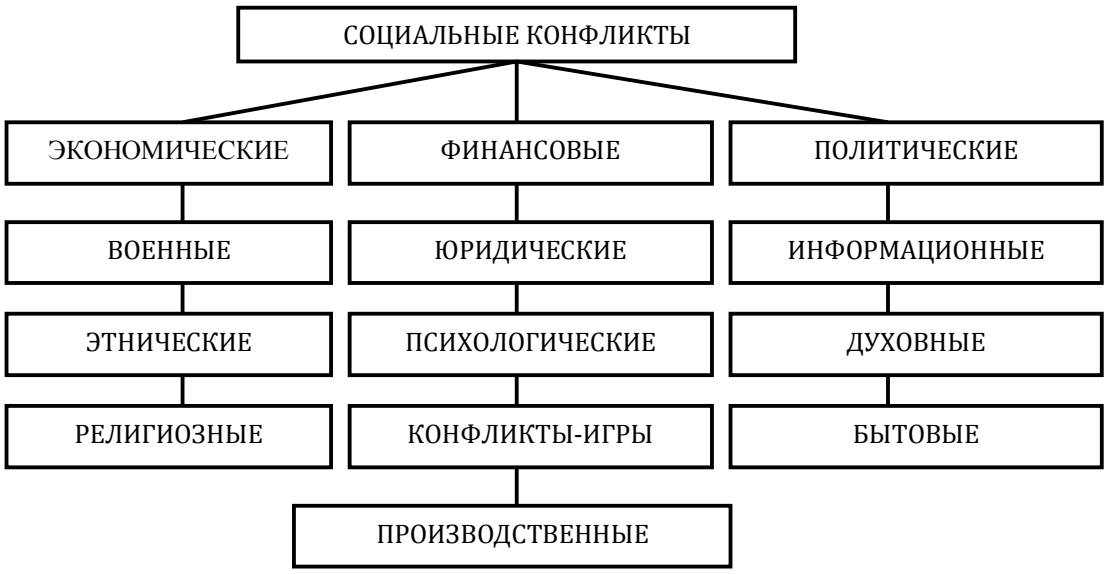

Рис. 1.2. Классификация социальных конфликтов

нансовые, политические, военные, юридические, производственные, религиозные, этнические, информационные, психологические, духовные, бытовые конфликты и конфликты-игры (рис. 1.2).

Экономические конфликты происходят в подсистеме общества, которая осуществляет преобразование природных ресурсов в продукты, удовлетворяющие материальные потребности его членов. Они связаны с возникновением, развитием и разрешением противоречий экономического характера. Большинство из них гасится на начальных стадиях, но некоторые прорываются наружу в виде производственных, аграрных, сырьевых и других кризисов, вовлекающих в свою сферу политические, военные и иные стороны общественных отношений. В новой истории наиболее острым был мировой экономический кризис 1929-1933гг., послуживший одной из причин начала второй мировой войны. В начале 70-х годов прошлого века разразился мировой сырьевой экономический кризис, перешедший в локальные перманентные сырьевые кризисы различного масштаба и значимости.

Важной чертой экономических конфликтов является их постоянство, повторяемость проявлений и присутствие составляющей, оказывающей негативное влияние на все стороны общественной жизни. Это дало основание считать экономические конфликты вредными явлениями, предвестниками краха тех систем, в которых они происходят. Их существование объяснялось порочностью рыночных отношений, порожденной противоречиями классового характера. Развитие общества не подтвердило этой точки зрения.

Попытки ликвидировать экономические конфликты путем построения систем с жесткой планово-централизованной экономикой оказались неконструктивными. Такие системы сами по себе превратились в «застывший» экономический кризис, готовый взорваться в любую минуту, что и произошло с экономикой СССР в постперестроечный период.

Более конструктивной представляется другая позиция, в соответствии с которой экономические конфликты рассматриваются как естественные явления, необходимые для самоорганизации и саморегулирования рыночной экономики, при правильном подходе, способствующие ее развитию. В этих конфликта реализуются адаптационные механизмы, реагирующие на возникающие рыночные противоречия, стимулирующие поиск рациональных путей разрешения этих

противоречий и вынуждающие экономическую систему возвращаться к устойчивому состоянию. В том случае, когда участники экономических конфликтов не обладают классовой предрасположенностью к взаимному уничтожению, эти конфликты не приводят к разрушению общества. Иными словами, негативные проявления экономических конфликтов обусловлены не их сущностными свойствами, а уровнем цивилизационного развития общества, в котором они происходят.

Цивилизованное общество стремится к познанию сути и закономерностей явлений, влияющих на его развитие, а потому всегда найдет такие варианты разрешения конфликтов, которые ведут не к жертвам и потрясениям, а к развитию и процветанию. Нецивилизованное же общество будет уповать на волю случая, проводить сомнительные антигуманные эксперименты, оправдывать весь негатив действием «объективных» экономических законов, искать виновных, а знания о конфликтах исказит и обратит себе же во вред.

Финансовые конфликты тесно связаны с экономическими. В процессе своего развития они часто выливаются в валютные, денежно-кредитные и финансовые кризисы. Валютные кризисы охватывают сферу международных денежных обращений и ведут к резким падениям курсов валют одних стран по отношению к валютам других. В качестве примеров можно назвать острые валютные кризисы, произошедшие в 1999 году в Бразилии, Южной Корее и Индонезии. Они характеризовались падением курсов валют этих стран на сто и более пунктов по отношению к доллару США. В новейшей истории нашего государства наблюдалась серия крупных валютных кризисов, в десятки тысяч раз обесценивших рубль.

Денежно-кредитные кризисы характерны нарушением сбалансированности между фактической и объявленной стоимостью государственных и иных ценных бумаг. Внешне они проявляются в массовом изъятии инвестиций из экономики, резком сокращении банковского и коммерческого кредитов, значительном повышении банковского процента, росте финансовых банкротств, погоне за валютными средствами других государств. Ситуация, возникшая у нас в стране 17 августа 1998 года, — типичный пример денежно-кредитного кризиса.

Финансовые кризисы объединяют в себе все признаки валютных и денежно-кредитных и выражаются в хроническом бюджетном дефиците, который способствует возникновению и нарастанию эконо-

мических противоречий. Характерной чертой финансовых конфликтов является то, что они проходят на фоне экономических и служат индикатором состояния общей экономической обстановки. Они заблаговременно сигнализируют о наметившихся тенденциях и возможных поворотах в экономической ситуации. В том случае, если экономическая система обладает свойством саморегулирования, в ней начинают развиваться стабилизационные процессы, в конечном итоге сглаживающие или даже предотвращающие развитие экономических кризисов. Если же система не обладает таким свойством, то она игнорирует эти предупреждающие сигналы и неминуемо переходит в состояние устойчивого кризиса. В промежуточных случаях (при частичном саморегулировании) система вяло вползает в полосу экономических катаклизмов и дальнейшее развитие событий становится непредсказуемым. Способность системы к саморегулированию в существенной степени зависит от того, как в ней разделены функций между государственными чиновниками и свободными предпринимателями. Система способна к саморегулированию, если первые выступают в качестве помощников, способствующих экономической и финансовой деятельности свободных предпринимателей. Если же они играют роль салтыковского «держателя и непущателя» и монополизируют все функции по управлению экономикой и финансами, то экономическая система становится неспособной к саморегулированию. Она начинает работать на коррумпированные группы, криминализированные слои, политические семьи и другие полулегитимные образования, оставляя потребности простых граждан вне сферы своих интересов, превращаясь в систему тотального взяточничества.

В любом случае, независимо от уровня саморегулирования системы, протекающие в ней финансовые конфликты выполняют очень важную сигнально-информационную функцию: по состоянию финансовой сферы можно и нужно судить о состоянии экономики в целом.

Конкретная позитивная роль финансовых кризисов заключается в том, что они выступают механизмом, приводящим экономическую систему в соответствие путем:

– восстановления баланса «спрос-предложение»;

– приведения инфляционных процессов, то есть процессов, ведущих к обесцениванию денег, в норму;

– стимулирования развития производств;

– вскрытия пороков в банковских структурах, вынуждая их работать не только на себя, но и на общество, изыскивать новые формы обслуживания населения.

Конечно это «жесткие» и не всегда социально приемлемые механизмы, но такова сущность рыночной экономики.

Политические конфликты происходят в социальной сфере, ядро которой составляет завоевание, удержание и использование власти. Любой конфликт приобретает политическую окраску, если он связан с борьбой за власть. История всех цивилизаций представляет собой непрерывную цепь политических конфликтов различного масштаба и значимости — начиная от идеи завоевания мирового господства и заканчивая стремлением захватить власть в отдельно взятой семье. Как известно, власть — это возможность подчинять своей воле, управлять или распоряжаться действиями других людей. Стремление к власти появилось вместе с возникновением человеческого общества и будет в той или иной форме всегда сопутствовать его развитию, поскольку власть необходима прежде всего для организации общественного производства, которое немыслимо без подчинения всех участников единой воле, а также для регулирования других взаимоотношений между людьми, связанных с жизнью в обществе. Поэтому власть можно рассматривать как своеобразный ресурс, необходимый для существования людей и социальных групп. Дефицит этого ресурса в различных формах его проявления и служит неиссякаемым источником всевозможных политических конфликтов между людьми и социальными группами.

Конечно, социальные группы представляют собой разнородные иерархические системы, в которых взаимодействуют экономика, церковь, религия, культура, искусство, географическая среда, быт людей, нормы их поведения и т.д. Однако их развитие происходит в политическом пространстве, состояниями которого выступают, с одной стороны, крайние политические режимы власти (деспотия, теократия, авторитаризм, тоталитаризм и т.п.) и, с другой стороны, — различные формы демократий, от древнегреческих до современных западных.

Переходы от крайних политических режимов к демократиям и наоборот — суть политические конфликты, проявляющиеся в виде

социальных кризисов (революций, контрреволюций, переворотов, мятежей). В своем подавляющем большинстве они деструктивны, так как ведут к разрушению сложившихся в обществе устоев, страданиям ни в чем не повинных людей, неоправданным человеческим жертвам. Вместе с тем без них нет прогресса в социальном развитии общества.

Следует уточнить, что развитие общества по демократическому пути также связано с политическими конфликтами. Отличительная черта этих конфликтов в том, что в своей основе они легитимны (от лат. *legitimus* — законный, узаконенный). Легитимность политических конфликтов не снимает остроты и напряженности в общественных отношениях, но существенно гуманизирует их последствия и проявления. Кроме того, в условиях демократии существует реальная возможность институциализации политических конфликтов. Она достигается созданием различного рода комитетов, общественных объединений, посреднических организаций и других институтов, деятельность которых направлена на предупреждение кризисных ситуаций, урегулирование спорных вопросов, предотвращение переходов политических конфликтов в военные и т.п. Примером может служить Организация Объединенных Наций, созданная сразу же после окончания второй мировой войны. Несмотря на достаточно большие возможности, которые открывает демократия в плане легитимизации и институциализации политических конфликтов, всегда существует опасность ее разрушения и перехода к одному из крайних режимов власти. Демократия не является данным богом состоянием общества — это всегда результат политической борьбы, сохранение которого тоже есть политическая борьба.

Политические конфликты тесно связаны с экономическими противоречиями, которые зачастую служат причиной их возникновения. Однако такая причинно-следственная связь не однозначна. Политические баталии порождаются не только экономическими проблемами. Если социум материально и духовно беден, то для него борьба за власть — это единственная надежда улучшения своего экономического положения. Для экономически процветающего, но духовно бедного общества, политика — скорее проявление инстинктивных устремлений отдельных субъектов к самоутверждению, способ удовлетворения амбиций. В том случае, если социум духовно богат, то есть его основу составляют нравственные общечеловеческие ценности, назна-

чение политики — служить обществу в целом и каждому его члену в отдельности. В современных сообществах в той или иной мере присутствуют все указанные варианты. Поэтому будет неправильным утверждать, что политические конфликты обусловлены противоречиями исключительно экономического характера. В них проявляется комплекс равноправных финансово-экономических, морально-нравственных и личностностных противоречий во всём бесконечном многообразии их сочетаний.

Следует различать политические конфликты и конфликты в политике. В первом случае конфликтам придается чрезвычайно широкий смысл, и ими охватываются самый разнообразный спектр человеческой деятельности, например, экономическая политика, военная политика, политика в области образования. Что касается конфликтов в политике, то здесь речь идет о конфликтах внутри политических институтов и между политическими институтами. Типичным примером таких конфликтов может служить внутрипартийная борьба между партаппаратчиками за высшие должности.

Важной чертой политических конфликтов, как и конфликтов в политике, является использование для их разрешения как силовых, так и несиловых способов. В первом случае они балансируют на грани перехода в военные, во втором — чаще всего приобретают юридическую, договорную окраску.

Военные конфликты представляют собой способ разрешения возникших социальных противоречий с использованием вооруженных сил. В этих конфликтах военная сила — главный аргумент, а основная форма выражения — война, которая по известному выражению Карла Клаузевица (1780-1831) «есть продолжение политики другими средствами». Подсчитано, что за весь период существования человеческих цивилизаций в войнах погибло столько же людей, сколько их сейчас проживает на нашей планете (около шести миллиардов человек). Что касается России, то из 537 лет, прошедших со времени Куликовской битвы до момента окончания первой мировой войны, она провела в войнах 334 года (62% времени). За этот период ей пришлось 134 года воевать против различных союзов и коалиций, причем одну войну она вела с девятью врагами сразу, две — с пятью, двадцать пять раз пришлось воевать против трех и тридцать семь — против двух противников.

Чем ближе мы подходим к нашему времени, тем больше человеческих жизней уносят военные конфликты. В отечественной войне 1812 года людские потери составили около 1 миллиона, включая мирных жителей. В первой мировой войне (1914-1918) погибли около 14 миллионов человек. Вторая мировая война (1939-1945) унесла жизни уже более 50 миллионов человек.[2] На пороге третьего тысячелетия с появлением ядерного оружия военный конфликт достиг рубежа, с пересечением которого он либо прекратит своё существование вместе с человеческим сообществом, либо подвергнется трансформации и приобретет самоликвидирующие свойства.

Анализ прошлых войн позволил выработать множество правил поведения в вооруженных столкновениях, которым придавалось обобщающее значение. Вот некоторые из них, интересные не только в плане военных, но и любых других конфликтов.

Для достижения успеха в вооруженной борьбе необходимо активно искать противника, принудить его к сражению в невыгодном положении, нанести ему удар со всей возможной силой и наступательным преследованием добиться его полного разгрома. Недобитый противник опаснее целого. *«Надо уметь бить, а не царапать»,* — Александр Суворов (1729-1800).

В конечном счете победа в бою достигается только наступательными действиями. Иногда ситуация требует оборонительной тактики, но и тогда недопустима пассивность — при первой же возможности нужно начинать контрнаступление. Однако *«... наступление во что бы то ни стало есть верный проигрыш»,* — Михаил Кутузов (1743-1813).

Войну нельзя вести одновременно с несколькими противниками. Недопустимо распылять свои силы и гнаться сразу «за двумя зайцами». Врага надо бить по частям, сосредоточивая свои усилия на его слабых местах — тогда можно победить и малыми силами. *«Война на два фронта смерти подобна»,* — Отто Бисмарк (1815-1898).

В бою необходимо создавать условия для проявления подчиненными разумной инициативы, самостоятельного поведения в соответствии со складывающейся обстановкой для лучшего выполнения отданного приказа. *«Солдат не есть механизм, артикулом предусмот-*

[2] Новейший справочник необходимых знаний. – М., 2000, с. 432.

ренный — каждый воин должен знать свой маневр» (Александр Суворов) и «*… не держаться устава, яко слепой стены..., но действовать с разумением»* — Петр Первый (1672-1725).

В ходе сражения недопустимо слепо придерживаться до конца заранее определенной, даже хорошо продуманной схемы. Шаблонные действия в бою всегда ведут к проигрышу. В каждой обстановке надо выбирать то конкретное и своеобразное, что в ней имеется, и соответственно этому строить свои действия. *«Нужно ввязаться в бой, а потом видно будет»,* — Наполеон Бонапарт (1769-1821).

Непременные факторы победы: храбрость, мужество, решительность, целеустремленность, предусмотрительность, быстрота, натиск, умение навязывать противнику свою волю, проницательность, дисциплина, мера и гуманное отношение к поверженному врагу. Вместе с тем, «*… хотя храбрость, бодрость и мужество всюду и при всех случаях потребны, токмо тщетны они, ежели не будут проистекать от искусства, которое возрастает от испытаниев, при внушениях и затверждениях каждому должности его»* (Петр Первый).

Особую роль в разгроме врага имеет моральный дух армии, который нельзя подменить материальными благами. Убеждение в правоте своего дела всегда сильнее денег. *«В войне моральное соотносится с материальным как три к одному»* (Наполеон Бонапарт).

Риск необходим для победы, но риск не бездумный, а тщательно взвешенный на весах потерь и приобретений, рассчитанный на то, что противник тоже может разумно рисковать. Рискованные замыслы должны быть реалистичными. *«Кажется, предполагаю, может быть — не должны быть в военном плане. Гипотезе не должно жертвовать войсками»* (Александр Суворов).

Подобные правила, основанные на опыте прошлых конфликтов, обладают следующей особенностью: их нарушение почти всегда приводит к проигрышу в конкретном вооруженном конфликте, а сколь угодно точное следование их положениям не гарантирует выигрыша. Эта особенность возникает не в силу смысловой неоднозначности или логической противоречивости таких правил — она обусловлена тем, что вооруженный конфликт (в лице его участников) как бы приспосабливается к ситуации, порождая всякий раз новые, совершенно неожиданные обстоятельства, которые не могут быть учтены заранее. В конфликтах существует динамическая область толерантности, вы-

ступающая в качестве «среды обитания» вооруженного конфликта. Великие полководцы постигают эту область, познают цели и тенденции ее развития, а, познав истину, внушают ее другим, побуждая к действиям, ведущим к победе. Талантливые военачальники знают правила поведения в вооруженных конфликтах, но следуют им не слепо, а сообразуясь с конкретными условиями боевой обстановки и собственным видением ситуации. Как правило, победа на их стороне. Незадачливые командиры в ситуациях конфликта поступают так, как учили. Их удел – горечь поражения.

Анализ многочисленных войн позволяет вскрыть еще одно важное свойство военных конфликтов, характерное и для других социальных конфликтов — невозможность объективной оценки их результатов. Еще Наполеон Бонапарт отмечал, что по окончании войны единственная разница между победителем и побежденным (если таковые имеются) состоит в различном состоянии их духа — у побежденного он подавлен, у победителя он достигает наивысшего подъема, материальные же потери и приобретения разнятся мало. Кроме того, по прошествии определенного времени часто оказывается, что тот, кто считался победителем, на самом деле является проигравшим, и, наоборот, проигравший войну, в конечном счете выходит из военного конфликта победителем.

Следует обратить внимание на то, что боевые действия и операции служат лишь внешними проявлениями военных конфликтов. Их внутреннее содержание составляет комплекс мероприятий, проводимых в мирное время. К ним, в частности, относятся научно-исследовательские, опытно-конструкторские и испытательные работы по созданию и модернизации вооружения и военной техники; серийное производство оружия; формирование и обучение воинских подразделений; обустройство, расквартирование и содержание личного состава. Естественно, проведение этих и других мероприятий требует привлечения значительных материальных, производственных и финансовых ресурсов. Для примера можно указать, что в 1992 году общие расходы США на военные цели составляли около 350 миллиардов долларов, а уже к 2005 году — перевалили за триллион долларов.

Таким образом, война, как система, имеет дожизненный, жизненный и послежизненный циклы своего существования. Тогда, учиты-

вая сказанное, классификацию военных конфликтов можно представить в виде схемы, изображенной на рис. 1.3.

Военные конфликты, в какой бы форме они не проводились, не знают гуманных решений и служат показателем низкого уровня цивилизационного развития общества.

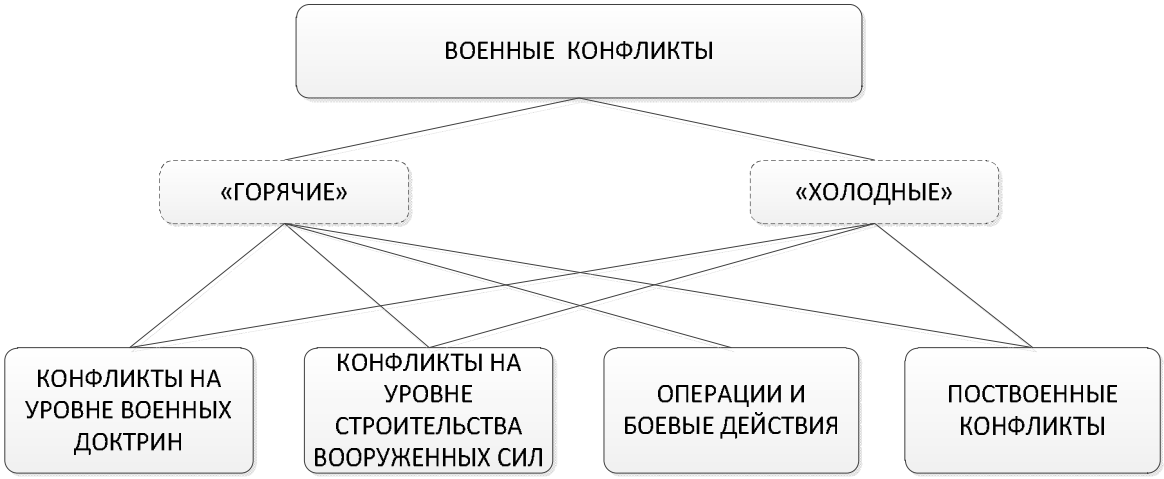

Рис. 2.4. Классификация военных конфликтов

Действительно, для нецивилизованного социума война – это единственно возможный путь разрешения политических, экономических и других противоречий, поэтому она представляется фатально неизбежной. Для социума, в котором присутствует хотя бы малая доля цивилизованного отношения к самому себе и своим членам, возможны и другие пути разрешения социальных противоречий. Один из таких путей состоит в переводе военных и других взрывоопасных конфликтов в юридическую правовую сферу.

Юридические конфликты — основной способ цивилизованного разрешения социальных противоречий на основе норм права. Почти любой социальный конфликт на любой стадии его развития можно перевести в юридическую плоскость и там найти приемлемые варианты урегулирования.

Юридический аспект в том или ином виде присутствует во всех социальных конфликтах и затрагивает всю иерархию социума — от отдельного человека до межнационального единства.

Можно выделить три условия, необходимых для перевода социальных конфликтов в юридическую плоскость: стремление к доброй

воле, существование правовой базы и наличие в обществе развитых правовых институтов.

Добрая воля — это то, что побуждает участников конфликтов разрешать возникающие противоречия на правовой, а не на какой-либо другой основе. На первый план в этом случае выходят культурные, морально-нравственные и духовные принципы, воплощающие идеалы гуманизма.

Правовая база — это совокупность законов и других правовых актов, на основе которых возможно правовое разрешение противоречий. На межгосударственном уровне она включает договорные нормативные акты, регламентирующие действия сторон в международных отношениях. На внутригосударственном уровне к ней относится вся система законодательных актов, санкционированных данным государством и по сути представляющая собой некий общественный договор, контроль за соблюдением которого поручен государственным правоохранительным (правоприменительным) органам.

Правовые институты — это организации, которые, опираясь на добрую волю и правовую базу, способствуют достижению конкретных договорённостей между участниками конфликта, контролируют соблюдение сторонами условий этих соглашений и принимают меры по пресечению нарушений принятых договорных обязательств. В международном масштабе это Организация Объединённых Наций, Международный суд по правам человека, Международный арбитражный суд, Европейская межпарламентская ассамблея и т.п. В масштабе государства — Парламент, Конституционный, Верховный и Высший арбитражный суды, милиция, налоговая полиция и т.п. В масштабе региона — республиканские, областные, городские и районные суды, арбитражи, управления внутренних дел, районные отделения милиции и другие правоохранительные (правоприменительные) органы.

Юридические конфликты можно рассматривать как в узком, так и в широком плане. В узком плане — это «противоборство» между субъектами, образующими систему юриспруденции. Типичными примерами здесь служат нефальсифицированные дебаты между защитой и обвинением в судебном процессе или борьба за высшие должности в юридических организациях. Для таких конфликтов характерны все типы противоречий: личностные, материальные, властные и т.д. По сути, в юридических организациях проистекают те же

конфликты, что и в любых других социальных структурах. Поэтому можно говорить о политических, экономических, финансовых, психологических и других юридических конфликтах. Анализ этих конфликтов представляет собой самостоятельную научно-практическую проблему, имеющую значение не только для развития самой юриспруденции, но и для всего общества. Речь идет о том, что организации, работающие в юридической сфере, должны иметь внутренне непротиворечивую структуру, позволяющую им эффективно выполнять свои основные функции. В частности, законотворческие органы обязаны синтезировать неконфликтогенную правовую базу, содержащую нормативные акты, которые:

а) не оставляют вне поля своего действия сколько-нибудь значимых конфликтных общественных отношений;

б) не противоречат самим себе и ранее принятым действующим нормативным актам;

в) соответствуют общепризнанным нормам этики, морали и нравственности;

г) не ущемляют и не лоббируют интересы каких-либо социальных групп и слоев населения;

д) не дифференцируют население по каким-либо признакам и не стимулируют в обществе социальных протестов;

е) не обрастают множеством подзаконных актов, нивелирующих действие основных законов и практически исключающих их эффективное применение.

Эти требования к правовой базе приобретают в современных условиях особую значимость и предопределяют настоятельную необходимость существенного расширения понятия юридического конфликта.

В широком плане юридическим следует признать любой конфликт, в котором спор так или иначе связан с правовыми отношениями сторон (их юридически значимыми действиями или состояниями) и следовательно, субъекты (мотивация их поведения) либо объекты конфликта обладают правовыми признаками, а сам конфликт влечет юридические последствия. Так, например, юридическими по своей природе являются многие межгосударственные, политические, экономические, трудовые и межнациональные конфликты, если они затрагивают конституцию страны, соглашения между регионами, поли-

тическими движениями, экономическими и финансовыми группами, ветвями власти, статус наций и национальностей. К юридическим следует отнести семейно-бытовые конфликты, завершающиеся обращением супругов в судебные органы. Иначе говоря — не каждый конфликт юридический, но практически каждый может завершиться той или иной юридической процедурой и, соответственно, отнесен к этому классу конфликтов.

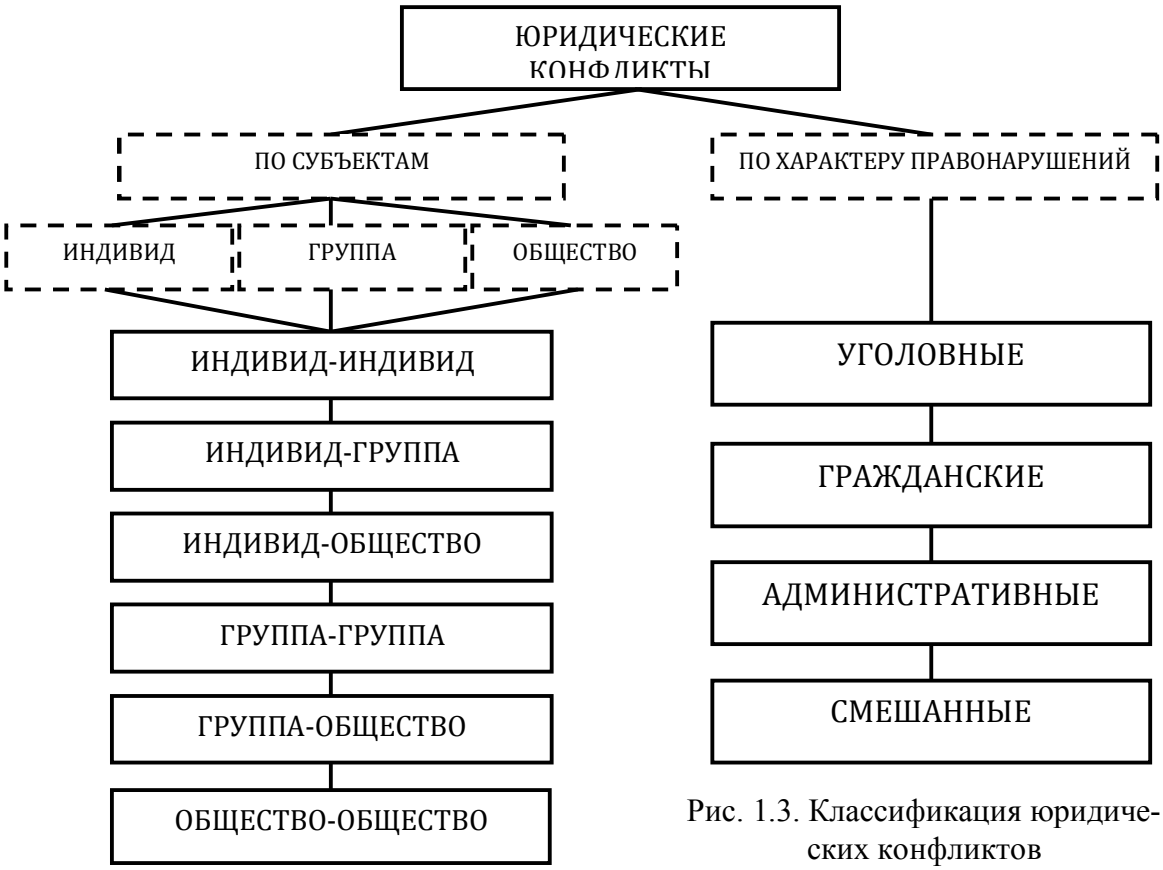

Рис. 1.3. Классификация юридических конфликтов

Юридические конфликты классифицируются по самым разнообразным признакам. Одна из возможных (далеко не полных) классификаций, основанная на выделении субъектов конфликта и характера правонарушений, приведена на рис. 1.3.

Рассмотрим некоторые важные стороны юридических конфликтов. Прежде всего следует отметить, что в этих конфликтах принуждение не является экстраординарным или противопоказанным. Силовые способы, когда они используются правоохранительными органами в рамках и в соответствии с законом, необходимы для предотвращения или прекращения конфликтов, а также для наказания виновных. Во многих случаях насильственные, принудительные меры сопровождают юридический конфликт на всем его протяжении. Так,

для предотвращения криминальных правонарушений применяются прежде всего оперативные меры по задержанию преступника. Затем могут следовать меры пресечения и другие принудительные действия (привод, освидетельствование, обыск). Далее идет мера наказания, назначаемая судом, которая является мерой государственного принуждения. В таких юридических конфликтах важно, чтобы принуждение не превращались в орудие произвола, не нарушало прав человека, не унижало его достоинства, а также не использовалось как инструмент вымогательства. К сожалению, на практике нередки случаи противоправных действий самих правоохранительных органов, что служит источником новых дополнительных конфликтов, попадающих в сферу действия юриспруденции.

Важной чертой юридических конфликтов является также и то, что их разрешение не гарантирует прекращения конфликтных взаимоотношений сторон. Юридическая оболочка часто скрывает в себе зародыши разнообразных противоречий, разногласий и иных источников конфликтов. Примерами служат многочисленные ситуации возобновления или продолжения юридических конфликтов в той или иной форме (многократное рассмотрение гражданских дел и трудовых споров в судах, административное давление на лиц, работающих в правоохранительной системе, судопроизводственная волокита и т.п.). Таким образом, юридический конфликт нельзя рассматривать как мирное течение событий, завершающееся искоренением всех вызвавших его противоречий. Это — весьма острая форма борьбы его участников, часто выходящая за пределы правовых норм и во многих случаях прекращающая одни, но одновременно порождающая новые противоречия, а следовательно, конфликты.

Религиозные конфликты. В настоящее время существует три мировых религии: христианство, буддизм и ислам. Помимо мировых религий, насчитывается около сотни локальных (табл. 1.1).[3]

[3] Токарев С.А. Религия в истории народов мира. – М., 1986.

Таблица 1.1

Мировые и основные локальные религии

Религии		Время возник-новения	Основной источник вероучения	Основатель	Главные направле-ния
МИРОВЫЕ	Буддизм	V-VI в. до н. э	ТРИПИТАКА	Сиддхартка Гуатама (Будда)	Хинаяна, махаяна, ламаизм, дзен, тант-ризм
	Христианство	I в. н. э	БИБЛИЯ	Иисус Христос	Православие, католицизм, протестантизм (лютеранство, кальвинизм, англиканство и др.)
	Ислам	VII в. н. э	КОРАН	Мухаммед	Шиизм, суннизм, вахабизм, суфизм
ОСНОВНЫЕ ЛОКАЛЬНЫЕ	Иудаизм	IX в. до н.э	ТОРА, ТАЛМУД	Моисей	-
	Зороастризм	VI в. до н. э	АВЕСТА	Заратуштра	-
	Индуизм	Первая полови-на I тыс. н. э	УПАНИШАДЫ, РАМАЯНА, МАХАБХАРАТА	-	Шиваизм, вишнуизм, сигхизм
	Джайнизм	V-VI в. до н. э	ДЖАЙНА-СУТРЫ	Махавира	-
	Конфуцианство	IV-III в.до н. э	У-ЦЗЫНЬ, СЫ-ШУ	Кун-цзы	-
	Даосизм	IV-III в.до н. э	ДАО-ДЭ-ЦЗЫНЬ	Лао-цзы	-
	Синтоизм	Предпо-ложит. VII в до н. э	КОДЗИКИ, НИХОН СЕКИ	-	-
	Ведическая религия (культура)	Предпо-ложит. VIII в до н. э	ВЕДЫ (РИГВЕДА, САМАВЕДА, ЯДЖУРВЕДА, АТХАРВАВЕДА)	-	Брахма-низм. Отражена почти во всех рели-гиях

Некоторые из них возникли самостоятельно, вне зависимости от мировых религий (иудаизм, зороастризм, даосизм, конфуцианство, индуизм и др.), а большая часть — в результате раскола мировых и дальнейшего размежевания локальных религий (католицизм, православие, протестантизм, вахабизм, шиваизм, вишнуизм и др.). Множественность религий есть результат религиозных конфликтов, то есть конфликтов между людьми, следующими учениям разных пророков. Их нельзя путать с политическими, военными и другими конфликтами, в которых действия сторон зачастую лишь прикрываются религией. Например, так называемые «религиозные войны», происходившие между католиками и гугенотами во Франции в период с 1562 года по 1594 год, не могут быть отнесены к религиозным конфликтам. Это были чисто политические конфликты, так как в действительности шла борьба за власть, однако стороны прикрывали свои действия религиозными мотивами. Известные из истории крестовые походы 1096-1270 годов также имели чисто экономические цели, которые лишь маскировались религиозными лозунгами борьбы против «неверных» (мусульман) и освобождения «святой земли» (Палестины).

Истинная причина религиозных конфликтов заключена в противоречии между коллективным и индивидуальным осознанием бытия вообще и общественного в частности. Только в исключительных случаях индивид осознаёт тенденцию общественного развития и никогда не постигает её в полном объёме.

Знания о бытии распределены в социуме, и их носителем не может быть только одна личность, как бы мудра она ни была. Великое счастье — понять хотя бы главное в общественном развитии и следовать этому главному. Того, кто постигает идею и цель развития бытия и общества, пропагандирует и возвещает открывшуюся ему истину, называют пророком. Основатели мировых религий Христос, Мухаммед, Будда — великие пророки, но они люди (в биологическом смысле) и уже в силу этого не могли вместить в себя всю информацию о бытии в полном объеме (даже если предположить, что она была им ниспослана свыше). Поэтому любая религия как система взглядов ее основателя не является полной и охватывает только часть бытия. Эти части имеют непересекающиеся области, и это служит основанием тому, что в различных вероучениях по-разному и зачастую противоречиво представляется сущность бытия и проповедуется его смысл.

Различия усиливаются еще и тем, что индивид не всегда может до конца постичь вероучение своего пророка. Это приводит к появлению в рамках одной религии множества противоречивых направлений. Отличительной чертой действительно религиозных конфликтов является несиловой способ их урегулирования. Ни в одном истинно религиозном учении нет призыва к насилию. Оно всегда гуманно, исходит из потребностей человека и обращено к душе каждого. Такие исторические факты, как преследование иноверцев, охота на «ведьм» и другие кровавые события, происходившие на религиозной почве, свидетельствуют лишь об отклонениях от действительной веры и ничего общего с истинно религиозными учениями не имеют. В этом плане следует различать (рис. 1.4): религию как вероучение; религию как толкование учения апостолами; религию как специализированный социальный институт (церковь), созданный людьми вокруг вероучения, и религию как восприятие верующими учения пророка и следование его догмам. В своем подавляющем большинстве конфликты, которые принято называть религиозными, порождены и инициированы экономическими, политическими, финансовыми и другими противоречиями в религиозных институтах. Соответственно, так их и надо называть.

Рассматривая религиозные конфликты, нельзя не упомянуть о таком явлении, как сектантство. Сектантство как социальное явление было всегда (адвентисты, баптисты, духоборы, молокане, пятидесятники и другие). Однако в последнее время в этой области наблюдается определенный подъем. Сатанисты, синтоисты, белое братство, различного рода восточные школы типа аум-синрикё и многие другие все более активно вторгаются в нашу жизнь, вытесняя традиционные религии. Специалисты, изучающие эту область социальных отношений, выделяют около двадцати признаков сектантства. Укажем на некоторые из них:

Рис. 1.4. Иерархическое представление религии

– в секте всегда есть лидер (учитель, гуру, основатель), требующий подчинения себе всех остальных ее членов, преследующий свои личные цели или являющийся человеком с психическими отклонениями;

– деятельность секты сопровождается покровом мистики и таинственности, истинные цели открыто не провозглашаются, а наоборот — маскируются;

– идеология, лежащая в основе деятельности секты, оппозиционна по отношению к традиционным вероучениям и обращена к низменным человеческим чувствам;

– по мере втягивания в секту от людей требуют все больших жертв (ухода из семьи, материальных, денежных взносов и даже добровольного лишения жизни);

– концептуальные основы деятельности секты представляют собой конгломерат философских, религиозных и научных знаний, замешанных на парапсихологии, астрологии и гипнозе.

Итак, в отличие от истинного вероучения, сектантство — внутренне противоречивое явление. В нем изначально заложены духовные, психологические, личностные, экономические, политические и другие противоречия, которые рано или поздно перерастают в системные кризисы. Поэтому подавляющее большинство сект представляют собой «бабочек-однодневок», погибающих еще при жизни своих основателей. Распространенность и постоянство сектантства как явления связано с периодическими кризисами в духовной жизни общества. В результате этих кризисов в сознании людей образуются своеобразные «духовные ниши», которые немедленно заполняются сектантскими доктринами. В обществе всегда будет существовать конфликт между традиционной религией и сектантством. Функция этих конфликтов состоит в том, что, с одной стороны, они ликвидируют застойные явления в традиционных религиозных институтах, а с другой — не позволяют их деятелям уйти слишком далеко в сторону от учения своего пророка.

Этнические конфликты происходят в сфере межнациональных общественных отношений. Каждая нация (народность) в процессе своего исторического развития приобретает свой собственный менталитет — некое коллективное самосознание. Национальный менталитет

тет способствует сплочению людей, сохранению культурных и духовных ценностей, воспитанию патриотизма, чувства национального достоинства. Он представляет собой сложно организованный достаточно консервативный системный объект, включающий следующие составляющие:

– духовную, определяющую генеральную линию поведения нации на основе исторически выработанной системы духовных и культурных ценностей;

– интуитивную, проявляющуюся в способности каждой нации к пониманию и предвидению тенденций общественного развития;

– интеллектуальную, помогающую нации рационально преобразовывать действительность и достигать поставленных целей;

– рефлексную, формирующую поведение нации на основе следования традициям, обычаям, привычкам и т.п.;

– инстинктивную, обнаруживающуюся в иррациональном поведении нации на основе предрассудков, неосознанного стихийного следования какой-либо идее, концепции или догме, подражания другим нациям.

Эти составляющие, находясь в сложной динамической взаимосвязи с коллективной памятью и национальным «темпераментом», формируют специфику взглядов каждой нации на ту или иную ситуацию. В силу этого любая межнациональная проблема может оказаться противоречивой независимо от того, присутствуют в ней объективные (экономические, политические, финансовые, военные и другие) противоречия или нет.

Таким образом, этнические конфликты, как и религиозные, — это конфликты взглядов (когнитивные конфликты). Сами по себе они не приводят к человеческим жертвам (подобно военным) или к краху промышленных и финансовых структур (подобно экономическим и финансовым), однако в значительной мере могут способствовать этому. В частности, кровавые межнациональные войны в бывшей Федеративной Республике Югославия (1991-1999) внешне выглядели как результат этнического и религиозного противостояния между сербским, боснийским, хорватским, македонским, албанским и словенским населением (христианами и мусульманами). Однако истинные

движущие силы этих войн — политические и экономические факторы, усиленные этническими и религиозными противоречиями.

Возможен другой вариант развития событий, когда этнические конфликты не выливаются в силовые противоборства. Примером в этом отношении может служить цивилизованное разделение Чехословакии на два самостоятельных государства — Чехию и Словакию, несмотря на существование между этими нациями противоречий этнического плана. Возможен и третий вариант, при котором этнические конфликты, пройдя стадию острого противостояния, начинают способствовать сплочению многонационального общества вокруг некой общенациональной идеи. Эта тенденция сегодня характерна для такого многонационального государства, как США.

Информационные конфликты стали объектом изучения с того момента, когда человек осознал, что в мире, кроме вещества и энергии, существует еще одна особая субстанция — информация. Информационная сторона социальных процессов приобрела особую значимость во второй половине прошлого столетия, что обусловлено массовым развитием средств электронной коммуникации: телевидения, радио, компьютерных сетей. Благодаря этим средствам информационные каналы по воздействию на умы людей стали сопоставимы с действием оружия массового поражения на поле боя. Это обстоятельство сделало весьма актуальной проблему изучения информационных процессов вообще и информационных конфликтов в частности.

Одним из первых, кто попытался дать научное объяснение феномену информации, был американский математик Норберт Винер (1894-1964). Свои взгляды на этот предмет он высказал в учении, которое назвал «кибернетикой», что в буквальном переводе с греческого означает «кормчий», или в переносном смысле — «искусство управления».[4] Фундаментальным положением кибернетики является утверждение об участии информации во всех процессах, происходящих в природе и в обществе. Согласно кибернетическим воззрениям любую систему можно представить в виде управляющей и управляемой части (рис. 1.5), между которыми циркулируют потоки информации по каналам прямой (1) и обратной (2) связи. По прямой связи передаются команды на изменение управляемой части для приведения

[4] Винер Н. Кибернетика.– М., 1968.

её к некому оптимальному состоянию, определяемому целями управления. По обратной связи в управляющую часть поступает информация о текущем состоянии управляемой части, которое формируется как в результате реализации управляющих команд, так и внешних возмущений (3).

В социальных структурах функции управления выполняются людьми, оснащенными техническими средствами сбора, передачи, накопления и обработки информации, а в качестве управляемых частей выступают политические, экономические, финансовые, производственные, военных и другие процессы. Например: организации и проведения выборов в органы исполнительной или законодательной власти; выпуска определенных видов продукции; операции и боевые действия объединений (соединений) видов вооруженных сил; ведения следствия правоохранительными органами и рассмотрения дел в судах; воспитания и обучения студентов в высших учебных заведениях.

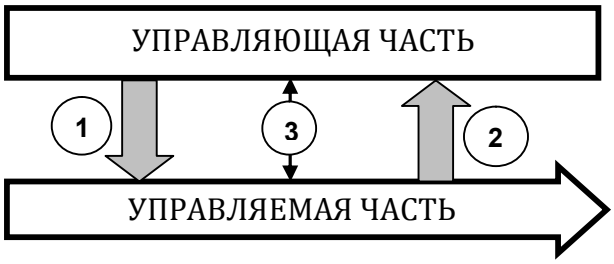

Рис. 1.5. Кибернетическая модель системы

Конфликты, возникающие в ходе управленческой деятельности, называются информационными. Такое название не совсем точно определяет их существо, поскольку затрагивает только внешнюю сторону явления. Противоречия, порождающие информационные конфликты, первоначально возникают в управляемых процессах и содержатся в информации, поступающей по каналам обратной связи в управляющую часть, где усиливаются или ослабляются в зависимости от принимаемых решений. Затем они через команды и распоряжения накладываются на управляемые процессы, изменяя их соответствующим образом. Далее цикл повторяется. В непонимании этого простого механизма или в его сознательном игнорировании скрыты многочисленные ошибки и просчеты, возникающие при анализе информационных конфликтов. Управление зачастую отделяется от управляемого процесса, то есть рассматривается как нечто самостоятельное, самодостаточное. На практике это проявляется в том, что руководители ограничиваются по преимуществу урегулированием конфликтов внутри системы управления («разборками» с подчинёнными), хотя на

самом деле их основная функция состоит в разрешении через своих подчинённых противоречий в производственных или каких-либо других управляемых процессах.

В зависимости от типа противоречий, лежащих в основе управляемого процесса, информационные конфликты бывают антагонистическими и неантагонистическими.

Антагонистический информационный конфликт — это борьба за превосходство в управлении. В этой борьбе противостоящие стороны преследуют свои политические, экономические, финансовые, военные и другие цели, которые невозможно совместить. Разрешить такой конфликт — означает победить или проиграть, то есть направить или не направить управляемый процесс в нужную для себя сторону. Внутреннее содержание борьбы за превосходство в управлении составляют активные действия, направленные на:

– исключение из системы управления противостоящей стороны информативно-значимых элементов, например путем их подкупа или физического уничтожения;

– подавление каналов информационной коммуникации противника, например, путем их отключения или создания электронных помех;

– нарушение работы центров обработки информации в системах управления противника, например путем запуска компьютерных «вирусов»;

– дезинформацию противника относительно своих намерений, например путем «подсовывания» ему ложных сведений;

– скрытие своих истинных намерений за счет исключения возможных каналов утечки информации;

– навязывание противнику выгодных для себя способов его действий, например за счет создания ложного общественного мнения относительно истинного состояния дел.

Эти и другие действия организуются и проводятся в жизнь в форме информационных войн, информационных диверсий, информационных блокад и провокаций. Наглядным примером антагонистического информационного конфликта может служить информационная война, развернувшаяся вокруг известных чеченских событий.

Другой пример — ожесточенная информационная война вокруг грузино-южноасетинского конфликта в августе 2008 года и операции вооруженных сил РФ по принуждению Грузии к миру, начатая задолго до вооруженного столкновения и еще более активизировавшаяся в ходе военных действий. В настоящее время, с развитием компьютерной сети Internet и мобильного телевещания, антагонистические информационные конфликты выходят на глобальный уровень, становясь атрибутом (неотъемлемым спутником) политической, вооруженной и экономической борьбы.

Неантагонистические информационные конфликты возникают в том случае, когда противоречия в управляемом процессе хотя и мешают его нормальному развитию, но не носят взаимоисключающий характер. В этих конфликтах нет ни победителей, ни побежденных. Разрешить такой конфликт означает исключить или минимизировать отклонение управляемого процесса от заданного русла.

Такие конфликты проявляются в деятельности промышленных предприятий, научных и учебных организаций, трудовых коллективов и бригад. Их часто называют производственно-организационными или конфликтами в организациях.[5]

Конфликты в организациях. Конфликт в организациях — сложное явление, успех в изучении которого во многом зависит от качества исходных методологических и теоретических предпосылок, используемых методов анализа и моделирования. Прежде всего, необходимо максимально четко определить содержание, которое вкладывается в понятие «конфликт в организациях», обозначив, тем самым границы объектной и предметной областей исследования. В настоящее время наиболее распространение получили два подхода к пониманию конфликта в организациях. При одном из них данный конфликт определяется как столкновение сторон, мнений, сил, то есть весьма узко, когда понятия «конфликт» и «противоборство» фактически становятся синонимами. Другой подход заключается в расширенном (системном) понимании конфликта в организации как комплексной категории, определяемой следующими аспектами:

---

[5] Бородкин Ф.М., Коряк Н.М. Внимание: конфликт! Новосибирск, 1989.

1) необходимое и естественное явление в становлении и развитии организации, обусловливающее неустойчивый нелинейный характер протекания процессов ее внутреннего развития;

2) специфический способ взаимодействия членов организации при выполнении ими своих функциональных обязанностей, порождаемый противоречиями между ними, разрешающий возникшие противоречия и порождающий новые противоречия;

3) процесс зарождения, становления, развития и разрешения противоречий между членами организации, завершающийся возвратом организации в прежнее состояние, переходом в новое состояние или ее катастрофой (разрушением, потерей системных свойств).

В данном курсе принимается именно это (системное) понимание конфликта в организациях.

Наличие достаточно большого количества классификаций конфликтов в организациях, говорит о том, что их возможно столько, сколько различных сторон выявляет в них та или иная наука. Вместе с тем, обобщая известные источники, к основным классификационным признакам конфликтов данного типа целесообразно отнести: коммуникационную направленность; причины возникновения; состав сторон; функциональная значимость; формы и степень столкновения; масштаб и продолжительности, способы урегулирования (рис. 1.6)

По масштабу и продолжительности конфликты в организациях разделяются на общие и локальные; однократные и перманентные; кратковременные и затяжные (хронические). Большинство конфликтов назревает постепенно, конфликтующие стороны лишь в узком кругу выражают свои претензии. Если такой способ не вызывает позитивной реакции или наталкивается на отказ, конфликт выходит из инкубационного, скрытого периода в открытую форму, при этом каждая из сторон стремится не только оправдать свои действия, но и привлечь к себе сторонников. Таким образом, конфликт приобретает затяжной характер.

По составу конфликтующих сторон конфликты делятся на межличностные, внутригрупповые, межгрупповые.

По формам и степени столкновения конфликты подразделяются на открытые и скрытые; спонтанные и целевые; неизбежные и спровоцированные; иррациональные и рациональные. Что касается скрытого конфликта, то он затрагивает, как правило, двух субъектов, кото-

рые до поры до времени стараются не показывать вида, что они конфликтуют. Однако как только у одного из них начинают сдавать нервы, то конфликт превращается в открытый.

Рис. 1.6. Классификация конфликтов в организациях

По функциональной значимости конфликты делятся на позитивные и негативные; конструктивные и деструктивные; созидательные и разрушительные. Позитивная роль конфликтов состоит в том, что они необходимы и даже неизбежны для развития организации. Конструктивная сторона ярче проявляется, когда конфликт по уровню достаточен для мотивации трудового коллектива. Такие конфликты возникают на основе различия в целях, объективно обусловленных характером выполняемой работы (например, творческий конфликт идей). Развитие такого конфликта сопровождается более активным обменом информацией, согласованием различных позиций и желанием понять друг друга. В ходе обсуждения различий вырабатывается компромиссное решение, основанное на творческом и инновационном подходе к проблеме. Такое решение приводит к более эффективной работе в ор-

ганизации. Наличие у конфликта позитивных свойств нередко служит причиной того, что такого рода конфликты искусственно встраиваются в структуру организации, чтобы получить нужный положительный эффект.

Сила коллектива проявляется в продуктивном разрешении противоречий на пути сплочения и успешного достижения творческих и созидательных целей. Положительное воздействие конфликт способен оказать и на развитие отдельной личности: активизация самосознания; стимулирование и актуализация ранее скрытых потенциальных возможностей личности; раскрытие целей и перспективу ее совершенствования. Разрушительные последствия конфликта возникают тогда, когда конфликт либо очень слаб, либо очень силен. Когда конфликт незначителен, то чаще всего он остается незамеченным и не находит адекватного разрешения. Различия кажутся не столь важными, чтобы побудить участников провести необходимые изменения. Однако они остаются и не могут не влиять на эффективность общей работы. Конфликт, достигший сильного состояния, сопровождается развитием у его участников стресса, что ведет к снижению сплоченности. Разрушаются коммуникационные сети, решения принимаются в условиях сокрытия или искажения информации и не обладают достаточной мотивирующей силой. В то же время, «существует определенный минимум конфликтности, который способствует поддержанию в группе определенного тонуса социальной активности».

По способам урегулирования конфликты в организациях подразделяются на антагонистические и компромиссные; полностью или частично разрешаемые; приводящие к согласию и сотрудничеству или ведущие к катастрофе (банкротству).

В зависимости от *причин возникновения конфликты* бывают объективные и субъективные; деловые, личностные и эмоциональные; социально-трудовые и властные.

По коммуникационной направленности различают конфликты по «горизонтали» и по «вертикали». Конфликты по «горизонтали» определяются взаимоотношениями равных по своему должностному статусу оппонентов, а «по вертикали» – взаимоотношениями разных по должностному положению лиц. Другое наименование конфликтов по «вертикали» — конфликты «руководитель-подчиненный».

Конфликт в организации как многомерное явление имеет свою структуру. Однако само понятие «структура» трактуется по-разному. Так, при анализе объектов материальной и социальной жизни часто под структурой понимается совокупность элементов, составляющих объект. Например, в социальной структуре общества обычно выделяют различные классы и другие социальные слои. Иногда структура рассматривается как устройство, порядок расположения элементов. Применительно к конфликту в организациях такие подходы неприемлемы, так как наряду с тем, что он является системой, конфликт представляет собой процесс. Поэтому структура конфликта понимается как совокупность устойчивых связей конфликта, обеспечивающих его целостность, тождественность самому себе, отличие от других явлений социальной жизни, без которых он не может существовать как динамически взаимосвязанная система и процесс. Основные компоненты структуры типового конфликта представлены на рис. 1.7.

Степень участия в конфликте может быть различной от непосредственного противодействия до опосредованного влияния на ход конфликта. Исходя из этого, выделяют: основных участников конфликта, группы поддержки, других участников.

Основных участников конфликта часто называют сторонами или противоборствующими субъектами. Это те субъекты конфликта, которые непосредственно совершают активные (наступательные или защитные) действия друг против друга. Некоторые авторы вводят такое понятие, как «оппонент», что в переводе с латинского означает возражающий, противник в споре. В данной работе термины «стороны конфликта», «противоборствующие субъекты конфликта», «оппоненты» употребляются как синонимы.

Противоборствующие стороны — ключевое звено любого конфликта. Когда одна из сторон уходит из конфликта, то он прекращается. Если в межличностном конфликте один из участников заменяется новым, то и конфликт изменяется, начинается новый конфликт. Это происходит потому, что интересы и цели сторон в межличностном конфликте индивидуализированы.

В ряде в конфликте можно сравнительно просто выделить его инициатора — сторону, которая первой начала конфликтные действия. Однако в длительных затяжных конфликтах определить инициатора достаточно сложно. Многие из таких конфликтов имеют

свою историю, поэтому затруднительно выявить тот шаг, который привел к борьбе.

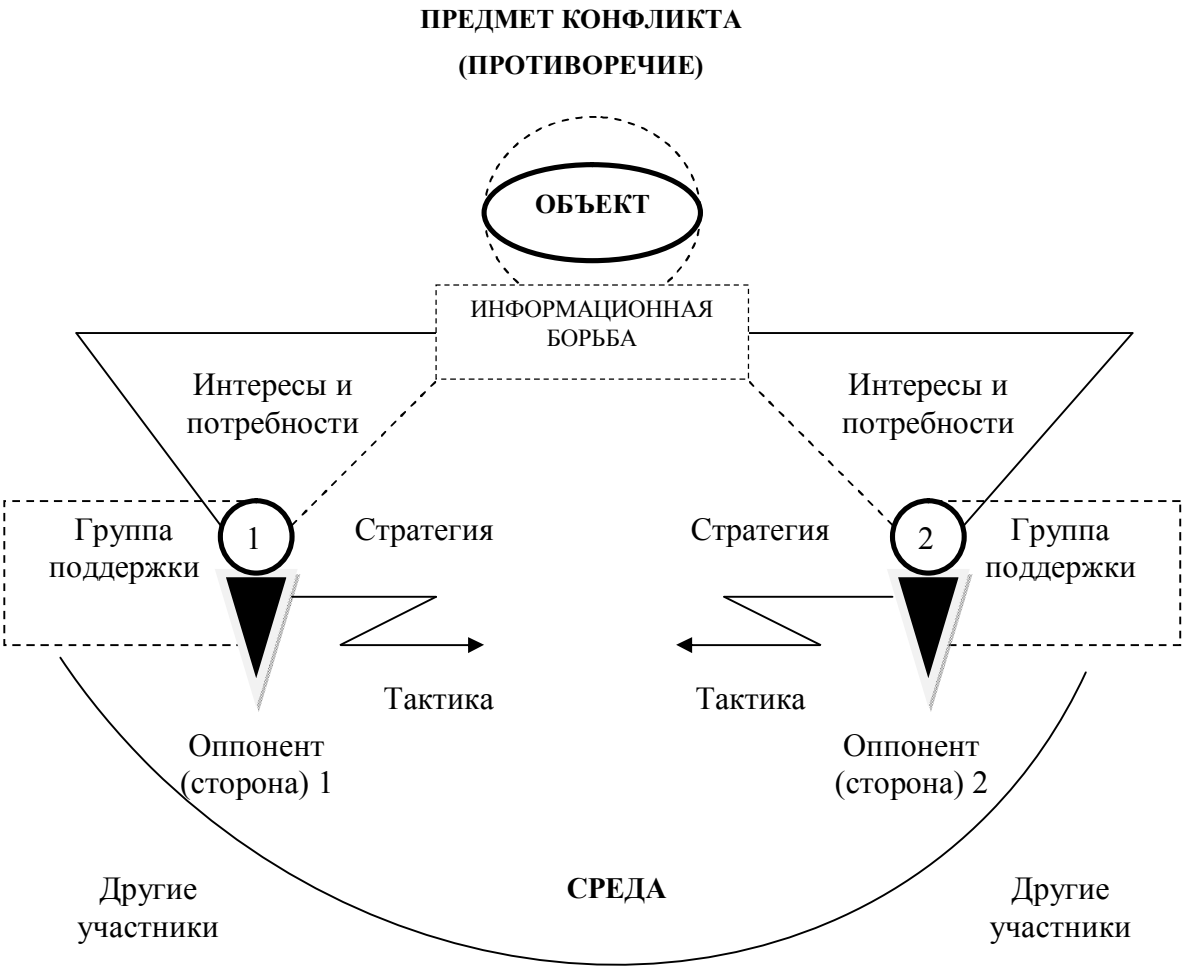

Часто выделяют такую характеристику оппонента, как его ранг. Ранг оппонента – это уровень возможностей оппонента по реализации своих целей в конфликте, «сила», выражающаяся в сложности и влиятельности его структуры и связей, его физические возможности, социальные, материальные и интеллектуальные возможности, знания, навыки и умения, его социальный опыт конфликтного взаимодействия. Это широта его социальных связей и масштабы поддержки.

Группы поддержки: практически всегда в любом конфликте за оппонентами стоят силы, которые могут быть представлены индивидами, группами и так далее. Активными действиями, либо только своим присутствием, молчаливой поддержкой они могут коренным образом воздействовать на развитие конфликта, его исход. Даже если учесть, что отдельные инциденты в ходе конфликта могут происхо-

дить без свидетелей, исход конфликта во многом определяется их существованием.

Рис. 1.7. Основные компоненты структуры конфликта в организациях

Другие участники: в данную группу входят субъекты, которые оказывают эпизодическое влияние на ход и результаты конфликта. Это подстрекатели и организаторы. Подстрекатель — лицо, подталкивающее другого участника к конфликту. Сам подстрекатель может затем в этом конфликте не участвовать. Его задача — спровоцировать и развязать конфликт. Организатор — лицо или группа, планирующие конфликт, различные пути обеспечения охраны участников.

Иногда в число участников конфликта включают медиаторов (посредников), что не вполне правомерно. Третья сторона в конфликте, решает задачу прекращения конфликта. Участники ж в той или иной мере участвуют в конфликте, содействуют его развитию, поддерживают и развивают борьбу. Медиатор действует ненасильственными методами и не входит в число участников конфликта.

Ядром любого конфликта является противоречие. В нем отражается столкновение интересов сторон. Борьба, ведущаяся в конфликте, отражает стремление сторон разрешить это противоречие, как правило, в свою пользу. В ходе конфликта борьба может затухать и обостряться. В такой же мере затухает и обостряется противоречие. Однако проблема конфликта остается неименной до тех пор, пока противоречие не разрешится. В большинстве случаев суть противоречия в конфликте не видна, не лежит на поверхности. Участники конфликта оперируют таким понятием, как предмет конфликта. В нем отражается обыденное восприятие основного противоречия конфликта. Таким образом, предмет конфликта — это объективно существующее или воображаемое противоречие, лежащее в основе конфликта. Это то противоречие, из-за которого и ради разрешения которого стороны вступают в противоборство.

Еще одним непременным атрибутом конфликта в организациях является его объект. Сразу выделить его в каждом случае не всегда удается. Легче определяются проблема или предмет конфликта. Объект лежит глубже, он как бы покрыт «скорлупой» и является ядром

проблемы, центральным звеном конфликта. Поэтому иногда его рассматривают как причину, повод к конфликту. Объектом конфликта может быть материальная (ресурс), социальная (власть) или духовная (идея, норма, принцип) ценность, к обладанию или пользованию которой стремятся оба оппонента. Чтобы стать объектом конфликта, элемент материальной, социальной или духовной сферы должен находиться на пересечении личных, групповых или общественных интересов субъектов, которые стремятся к контролю над ним. Поэтому некоторые авторы считают, что объект конфликта должен быть неделим. Неделимость объекта является одним из необходимых условий существования конфликта. Точнее, условием для конфликта является притязание хотя бы одной из сторон на неделимость объекта, желание считать его неделимым, полностью владеть им. Такое понимание открывает более широкий спектр вариантов разрешения конфликтов, то есть для конструктивного разрешения конфликта необходимо изменять не только его объективные составляющие, но и субъективные.

При анализе конфликта необходимо выделять такой элемент, как условия, в которых находятся и действуют участники конфликта, то есть среду, в которой возник и развивается конфликт. Такой подход позволяет рассматривать конфликт не как изолированную систему, а как социальную ситуацию. В современной науке социальная среда как комплекс условий понимается достаточно широко. В нее включается не только ближайшее окружение личности, но и социальные группы, представителем которых является данный индивид. Учет этого окружения позволяет понять содержательную сторону целей, мотивов сторон, а также их зависимость от этой среды.

В целом среда по отношению к анализируемому конфликту может рассматриваться в качестве надсистемы. В такой трактовке среды–надсистемы важно учитывать, что она представляет собой некоторое множество объектов, каждый из которых по-своему взаимодействует с конфликтом — объектом анализа. Можно выделить четыре ситуативных класса такого взаимодействия: содействующее, нейтральное, противодействующее и смешанное. Содействующей выступает среда, которая способствует развитию и эскалации конфликта, усиливает его негативные проявления, углубляет противоречия между его участниками. Противодействующая среда, наоборот, по-

давляет процесс развития конфликта, снижает его негативные проявления, сглаживает противоречия между его участниками. В случае нейтральности среда не оказывает непосредственного влияния процесс развития конфликта, но и тогда необходимо учитывать ее присутствие, так как нейтральность есть неустойчивое состояние, в котором формируются условия, обусловливающие переходы к содействию или противодействию. Для смешанной среды характерны все перечисленные выше варианты ее влияния на конфликт.

Итак, учет влияния среды на развитие конфликта является необходимым компонентом любого конфликтологического исследования. Вместе с тем эта проблема считается не формализуемой в том смысле, что не существует универсальных методов учета факторов влияния среды применительно к любому конфликту. По большей части здесь приходится опираться на искусство, опыт и научную интуицию исследователя. Вместе с тем, практикой выработаны следующие полезные правила, следование которым позволяет если не избавиться от ошибок при анализе конкретных конфликтов, то сократить их количество:

1. Распределение усилий между изучением собственно конфликта и окружающей его среды, оцениваемое, например, по времени, затрачиваемому на исследование названных объектов или выделяемым финансовым средствам, должно соотноситься как один к одному. Это значит, что не самое худшее решение конфликтной проблемы может быть достигнуто только при равнопрочном анализе как ее внутреннего содержания, так и сопутствующих внешних обстоятельств.

2. Слишком большое количество отношений, связей и взаимодействий между конфликтом и средой свидетельствует о том, что на самом деле исследуется не конфликт, а нечто другое, например, какой-либо его компонент или несколько тесно связанных конфликтов. Такое положение сигнализирует о неверной постановке данного научного исследования и о необходимости уточнения исходной постановки задачи. Иначе говоря, требуется дополнительная структуризация проблемы, переопределение конфликта и проведение повторных исследований.

При анализе конкретного конфликта в организации целесообразно исходить из того, что он начинается задолго до того, как будет проявлен в виде активных действий. Активной фазе конфликта предшествует информационная борьба, неотъемлемая часть структуры

любого конфликта, которая не прекращается вплоть до завершения конфликта. Выигрыш в информационной борьбе еще не означает выигрыша в конфликте, но именно в этой сфере закладываются предпосылки к победе или к поражению.

Психологические конфликты характерны тем, что действующие в них противоречия относятся к психике человека. Психологические мотивы есть в каждом социальном конфликте. Они органически вплетаются в действия конфликтующих сторон, а порой выступают в качестве доминирующих. Любой конфликт можно считать относящимся к этому классу, если психологические факторы оказывают решающее влияние на его зарождение, развитие и завершение. Главная особенность психологических конфликтов состоит в том, что они сами могут выступать источниками социальных конфликтов. Это обстоятельство заложено в самом существе социума и индивида, обладающих конфликтогенной психикой как одной из своих сущностей (подробнее источники психологических конфликтов рассматриваются в разделе 6.4).

Некоторое (в достаточной мере поверхностное) представление о внешней стороне психологических конфликтов дает так называемая сетка Томаса-Килмена (рис. 1.8), в которой выделяются пять стилей конфликтного поведения: уклонение, приспособление, конфронтация, сотрудничество и компромисс.

Рис. 1.8. Сетка Томаса-Килмена

Уклонение характеризуется отсутствием у вовлеченного в конфликт явного желания вести борьбу за осуществление своих интересов и стремлением как можно быстрее выйти из конфликтного поля.

Приспособление отличается склонностью участников конфликта смягчить, сгладить конфликтную ситуацию, сохранить или восстановить статус-кво во взаимоотношениях с партнерами посредством односторонней уступчивости, доверия и готовности к примирению.

Конфронтация предполагает активные и самостоятельные действия, направленные на достижение собственных целей без учета интересов других сторон, а иногда и в ущерб им. Применяющий подоб-

ный стиль поведения стремится навязать другим лицам свое решение проблемы, надеется на свою силу, не приемлет совместных действий.

Сотрудничество нацелено на максимальную реализацию участниками конфликта собственных интересов путем совместного поиска таких решений возникших проблем, которые отвечает устремлениям всех конфликтующих сторон. Стиль сотрудничества используется теми, кто воспринимает конфликт как нормальное явление социальной жизни, как потребность решить ту или иную проблему без нанесения ущерба какой-либо стороне.

Компромисс занимает срединное место в сетке стилей конфликтного поведения. Он означает расположенность сторон к урегулированию разногласий на основе взаимных уступок, к поиску устойчивых кооперативных соглашений, нарушение которых невыгодно самим нарушителям. Способность к компромиссу — признак реализма и высокой культуры общения. Искусство находить компромиссные решения в кризисных ситуациях — это талант, помноженный на знания существа конфликтных процессов.

Психологические конфликты часто проявляются в виде стресса (от англ. *stress* — напряжение) — защитной реакции психического организма на внешние раздражители, которые превышают некий критический уровень и нарушают его равновесие. Концепцию стрессовых состояний впервые сформулировал канадский патолог Ганс Селье (1907-1982). Он же ввел такие понятия, как «адаптационный синдром» и «адаптационная болезнь». По Селье, стрессы, как приправа и аромат жизни, нужны и полезны. Избегать же следует таких воздействий на организм, которые ведут к разрушению его способностей к адаптации.

Фактически стресс представляет собой завершающую стадию развития внутриличностного психологического конфликта. Он опасен тем, что при определенных условиях может перерасти в кризис: патологию сердечно-сосудистой, нервной, пищеварительной и других систем организма. Кроме того, в предстрессовом, стрессовом и послестрессовом состояниях человек теряет способность адекватно реагировать на происходящее со всеми вытекающими из этого негативными последствиями. В наше время это обычная ситуация. Поэтому предупреждение, профилактика и сглаживание стрессов превратились сего-

дня в одну из важнейших проблем выживания как отдельно взятого индивида, так и всего человечества.

Духовные конфликты порождаются в особой сфере человека и общества, которую принято называть духовной сущностью. Сам факт существования такой сущности общепризнан. Она занимает высший уровень в иерархии сущностей человека и общества, выступая координатором эволюции мышления и поведения каждого индивида и их общностей (рис. 1.9). Остаются пока неизвестными ее внутреннее строение, принципы и законы функционирования. Однако проявления духовных конфликтов имеют место, и довольно часто. Внутренний духовный кризис личности, духовное разложение общества, кризис морали и нравственности, кризисные явления в области искусства — это примеры внешних проявлений конфликтов, происходящих в сфере духовной сущности.

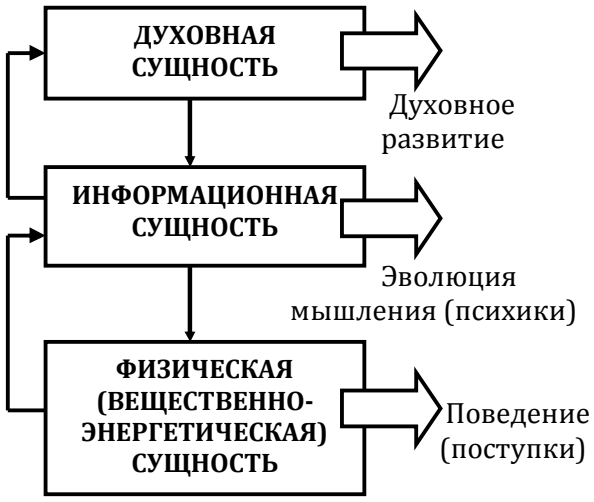

Рис. 1.9. Иерархия сущностей человека и общества

Большое влияние духовных кризисов на общество очевидно. В периоды таких кризисов оно деградирует в том смысле, что все принимаемые политические, экономические, финансовые и другие решения не ведут к его развитию и процветанию. В духовной сфере формируются такие оценочные категории, как: добро — зло, нравственно — безнравственно, хорошо — плохо, красиво — уродливо и другие. Кроме того, там же устанавливаются критерии (правила) самих оценок. Эти критерии поступают в сферу психики, где через интуитивный, интеллектуальный и другие механизмы принятия решений определяют поведение человека и общества. Таким образом, можно сказать, что духовные конфликты обусловлены различием в оценочных критериях, заложенных в духовную основу индивида и общества, а проявляются они через индивидуальную и коллективную психику. В этом плане духовные конфликты, как и психологические, можно отнести к разряду когнитивных. Во внешних и внутренних проявлениях

этих конфликтов нет видимых действий, они происходят на более тонком уровне, чем вещество и энергия. Однако именно ими определяется характер индивидуального и коллективного поведения, а следовательно, и результаты тех конфликтов, которые мы воспринимаем как поведенчески активные.

Бытовые конфликты включают в себя бесконечное разнообразие противоречивых ситуаций, возникающих между людьми в сфере семейных, сексуальных, любовных, хозяйственных, дружеских и других отношений. С этими конфликтами мы сталкиваемся практически ежедневно. Именно они сформировали обыденную точку зрения на конфликт как вредное явление, осложняющее нашу жизнь. Отметим некоторые особенности, присущие бытовым конфликтам.

Несмотря на то, что по своим пространственным и временным параметрам они невелики, однако влияют на нашу жизнь в значительно большей степени, чем глобальные конфликты, действуя по принципу «своя рубашка ближе к телу».

В бытовых конфликтах, хотя и в меньшем масштабе, но проявляются черты почти всех социальных конфликтов, поэтому, перефразируя известное выражение древнегреческого философа Протагора (480-410 до н.э.), можно предположить, что бытовой конфликт — есть мера всех социальных конфликтов.

Эти конфликты порождаются не только внутренними противоречиями в бытовой сфере (в семье, на работе и т.п.), но и в значительной степени являются следствием других, более крупных социальных конфликтов, поэтому можно сказать, что бытовой конфликт — это продолжение общественного в масштабе личного.

Отсутствие крупномасштабных социальных конфликтов не исключает существование бытовых, а наоборот, стимулирует их возникновение.

Почти всегда бытовой конфликт как бы заполняет пустующую духовную «нишу» человека: чем выше его духовный уровень, тем менее склонен он к разного рода бытовым конфликтам.

Конфликты-игры. В завершение раздела о социальных конфликтах необходимо упомянуть об играх — спортивных, азартных, интеллектуальных, развлекательных и других.

Большинство из них задуманы как конфликты и протекают со всеми их атрибутами. Стоит исключить из какой-либо игры ее кон-

фликтную сторону, так она тут же теряет всякую привлекательность. Примером тому могут служить так называемые договорные игры, в частности в футболе.

В теоретическом плане отношение к играм-конфликтам двоякое.

С одной стороны, они могут служить натурными имитационными моделями реальных конфликтов: кончается игра — завершается и конфликтное взаимоотношение. При необходимости процесс можно многократно повторить и пронаблюдать, что в реальных конфликтах сделать невозможно. По таким играм можно и нужно изучать социальные конфликты, следуя принципу: «жизнь — это игра».

С другой стороны, «игра — это жизнь», и следовательно, любая игра-конфликт представляет собой конфликт реальных людей. Иллюстрацией может служить такая популярная во всем мире спортивная игра, как футбол. В футбол играют не только футболисты — видимые конфликтующие стороны. В этой игре участвуют тренеры, врачи, спонсоры, владельцы футбольных клубов, футбольные менеджеры, зрители и даже политики. Для многих из них футбол — это жизнь со всеми сопутствующими ей конфликтами — экономическими, финансовыми, политическими и другими, итоги которых зачастую определяют результаты футбольных состязаний. В спорте проигрывают или выигрывают не столько спортсмены и их тренеры, сколько социальные системы, представителями которых они выступают. Поэтому важная функция конфликтов-игр заключается в том, что они отвлекают на себя потенциальную конфликтность общества и тем самым сдерживают развитие нежелательных военных, политических и экономических кризисов.

Более того, конфликты-игры способны при рациональной организации приносить существенный доход их организаторам, а то и выводить экономику целых стран из кризисного состояния. Например, чемпионат мира по футболу, состоявшийся в 2002 году в Южной Корее и Японии, принес этим государствам доход сравнимый с их годовым бюджетом.

1.2. БИОЛОГИЧЕСКИЕ КОНФЛИКТЫ

Участниками этих конфликтов являются животные, растения и микроорганизмы. Действующие в них противоречия связаны с борь-

бой за свет, влагу и элементы минерального питания; с взаимным подавлением различных видов; с непосредственным агрессивным столкновением в борьбе за пищу, территорию или укрытие и т.д. Биологические конфликты не так уж далеки от нашей повседневной деятельности. Во-первых, человек как социальная категория одновременно является представителем животного мира и, следовательно, участником биологических конфликтов. Такие биологические конфликты, как «человек — микробы», «человек — бактерии», «человек — вирусы», в последнее время стали все в большей мере привлекать наше внимание. Мы стали понимать, что многочисленные эпидемии и пандемии (эпидемии мирового масштаба), появление новых заболеваний типа СПИДа, нетипичной пневмонии, птичьего гриппа — это не односторонние, а обоюдные процессы взаимодействия человека и микроорганизмов, не только угрожающие здоровью людей, но и приносящие большой экономический урон. Так, по оценке специалистов министерства экономики США, экономические убытки Китая и других юго-азиатских стран в результате эпидемии нетипичной пневмонии весной 2003 года составили около тридцати миллиардов американских долларов. Для того чтобы минимизировать свои потри в подобных ситуациях необходимо глубоко вникнуть в конфликтную природу этих явлений, понять механизмы ответной реакции биологических систем на действия человека и выработать соответствующие научно-обоснованные законодательные и иные акты.

Во-вторых, во многих конфликтах действия людей не отличаются от поведения высших животных. Неоднократно отмечалось, что, например, в стрессовых и экстремальных ситуациях у людей «просыпаются» животные инстинкты. Поэтому изучение биологических конфликтов позволяет глубже понять и объяснить механизмы поведения человека в особых стрессовых ситуациях. Это важно, поскольку понять мотивацию того или иного поступка — значит, принять правильное управленческое решение.

В-третьих, биологические конфликты непосредственно затрагивают многие стороны производственной деятельности человека: растениеводство, животноводство, лесное и рыбное хозяйство и т.п. Примером тому служит эпидемия коровьего бешенства, поразившая в 2001 году почти все страны Западной Европы. Очевидно, что подобные конфликты существенно влияют на развитие экономических

структур и вынуждают вырабатывать соответствующее законодательство, направленное на предупреждение и исключение их негативных последствий. Но эффективные правовые акты могут быть приняты лишь тогда, когда удается глубоко вникнуть в существо проблемы.

Биологический конфликт как явление зародился на Земле с появлением первых микроскопических живых существ — сине-зеленых водорослей. Такое событие произошло около

3,4 млрд. лет назад.[6] Это была борьба микроорганизмов за овладение сферами своего обитания, за свет, питание и территорию. С тех пор биологический конфликт прочно занял свое место в земной биосфере, став одним из факторов биологической эволюции.

Как известно, первую научную модель биологической эволюции разработал и обосновал английский естествоиспытатель Чарльз Роберт Дарвин (1809-1882). С этой моделью можно соглашаться или не соглашаться — многие ее положения и сегодня вызывают ожесточенные научные споры. Несомненно одно: до настоящего времени нет другой более убедительной модели биоэволюции, подтвержденной таким же значительным количеством строго научных фактов и наблюдений. Согласно дарвинской модели эволюция живой природы представляет собой непрерывную череду микроконфликтов между организмами с целью сохранения своей жизни в условиях ограниченного ресурса и изменчивости внешних условий. В этих конфликтах выживают сильнейшие, то есть особи, имеющие лучшие адаптационные способности. Эти способности наследуются следующим поколением, которое снова участвует в борьбе за выживание, и такой циклический процесс длится миллиарды лет. Постепенно виды изменяются. Одни из них, не выдерживая борьбы, вымирают. Другие, уцелев в борьбе, постепенно превращаются в иные формы, отличающиеся от предшествующих настолько, что становятся другими видами. В результате нескончаемых биоконфликтов, а также под действием механизмов наследственности и изменчивости сегодня на Земле образовалось более двух миллионов различных биологических видов, включая чело-

---

[6] Сине-зеленые водоросли относятся к простейшим формам клеточной жизни. Окаменелые колонии этих организмов были обнаружены в 1950 году американским биологом Элео Биргхурном (1915-1984) в породах, возраст которых оценивается в 3,4 млрд. лет. Сегодня этот научно подтвержденный факт принят за начальную точку развития биологической эволюции на Земле. Сине-зеленые водоросли суще-

века разумного. Возникнув как результат биологической эволюции, человек в ходе борьбы за свое существование приобрел способность к социализации, которая вывела его на новый этап спирали развития, но одновременно породила новый вид конфликта — социальный. Поэтому в эволюционном плане социальный конфликт как явление есть продукт биологического конфликта и зародился он на Земле с момента появления первых людей разумных, то есть около 50 тыс. лет назад.

Рассмотрим типологию биологических конфликтов, которая является частью общей классификации межвидовых биотических взаимодействий[7] в биологических системах. Изучая взаимодействия организмов в природе и систематизируя их, ученые столкнулись с серьезной проблемой. В биологических системах обнаружилось необозримое многообразие взаимодействий между популяциями и механизмов их реализации. В результате попытки создания какой-либо универсальной классификации всякий раз заканчивались неудачей. В простых классификациях не находилось места для конкретных примеров. Всеобъемлющие классификации по уровню своей систематизации приближались к простому перечислению наблюдаемых взаимодействий. Преодолеть указанные трудности оказалось возможным, классифицируя биотические взаимодействия не по качественному разнообразию их механизмов, а по количественным эффектам. Такая классификация была предложена американскими экологами Юджином Одумом и Генри Кларком.

Суть ее состоит в следующем. Каждой паре видов рассматриваемого сообщества присваивается комбинация из двух символов, каждый из которых может быть плюсом («+»), нулем («0») или минусом («–») в зависимости от направления влияния скорости роста численности одного вида на скорость роста численности другого, при этом: «+» — означает, что увеличение (уменьшение) численности одного вида вызывает увеличение (уменьшение) численности другого; «0» — соответствует отсутствию влияния численности одного вида на численность другого; «–» — означает, что увеличение (уменьшение) численности

ствуют и сейчас: летнее «цветение» многих пресных слабопроточных водоемов вызвано размножением этих организмов.

[7] Биотические взаимодействия – воздействия, которые оказывают друг на друга живые компоненты, образующие биологическую систему. Помимо этого выделяются абиотические взаимодействия, то есть взаимодействия между живыми и неживыми компонентами в биологических системах. К абиотическим относятся также взаимодействия между компонентами неживой природы.

одного вида приводит к уменьшению (увеличению) численности другого.

Тогда возможное количество типов межвидовых биотических взаимодействий определяется числом парных комбинаций: (0,0) — нейтрализм, (– ,0) — аменсализм, (+,0) — комменсализм, (–,–) — конкуренция, (+,–) — хищничество, (+,+) — мутуализм, а общая схема классификации биологических конфликтов на популяционно-видовом уровне может быть представлена в виде схемы (рис. 1.10).

Нейтрализм формально не является противоборством, поскольку в этой ситуации виды не оказывают непосредственного влияния друг на друга. Однако этот тип взаимодействий входит в систему конфликта, поскольку: а) это может быть начальной или конечной фазой активного биологического конфликта; б) виды, находящиеся в нейтральном отношении, зачастую опосредованным образом связаны через третий вид. Первое утверждение очевидно, а второе можно пояснить следующим примером. Рассмотрим трехвидовую систему, в

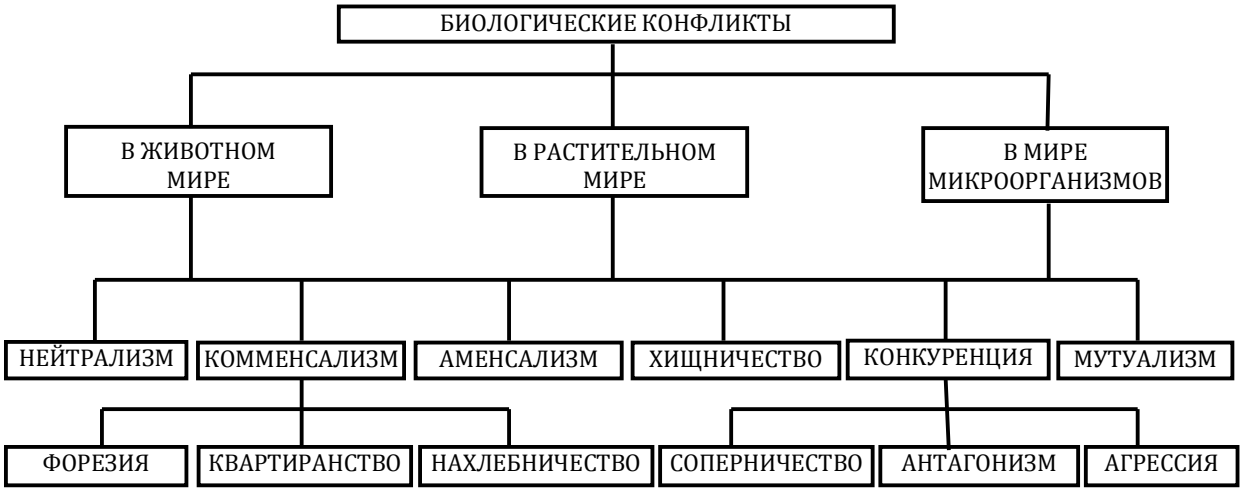

Рис. 1.10. Классификация биологических конфликтов

которой первый вид служит пищей второму, а второй — третьему. Отношением между первым и третьим видами является нейтрализм. В тоже время между ними имеется опосредованная связь, осуществляемая через второй вид.

Аменсализм выражается в том, что один из видов взаимодействующей пары оказывает отрицательное воздействие на рост другого (аменсала), хотя сам не испытывает влияния с его стороны. Примером такого типа одностороннего конфликта может служить взаимодей-

ствие между растением рода ореха (*Juglans*) и окружающей его растительностью. Еще древнеримский ученый Плиний Старший (23-74 н.э.) писал, что тень ореха отравляет растения, на которые она падает. В настоящее время установлено, что в листьях этого дерева содержится особое вещество — юглон, которое подавляет рост многих растений.

Комменсализм представляет собой одну из мирных фаз биологических взаимодействий, в которой один из видов, называемый «хозяином», положительно влияет на другой, называемый «комменсалом», а последний никак не влияет на «хозяина». Наиболее распространенная в природе форма комменсализма наблюдается в тех случаях, когда комменсал тем или иным способом получает от хозяина пищу, обеспечивая тем самым свое существование («нахлебничество»). Кроме того, положительное влияние «хозяина» на жизнь комменсала может заключаться в предоставлении ему жилища, укрытия, места для прикрепления («квартиранство»). Наконец, «хозяин» может способствовать распространению и размножению комменсала, выполняя функцию переносчика его взрослых особей или зародышей («форезия»). Случаи комменсализма между животными разных видов в природе весьма многочисленны. Например, у льва — наиболее крупного хищника африканской саваны – имеется ряд комменсалов: гиены, шакалы, птицы-падальщики, питающиеся его объедками.

Конкуренция – это обоюдно отрицательное взаимодействие между биологическими видами, выражающееся, например, в том, что увеличение численности конкурирующих видов ведет к взаимному снижению их численности. Частными случаями конкуренции являются соперничество за тот или иной ограниченный ресурс, антагонизм – взаимное подавление и агрессия – непосредственная борьба между представителями различных видов. Казалось бы, что конкуренция должна привести к исчезновению видов. Но такого не происходит, наоборот, конкуренция способствует развитию биологических популяций, оставляя только те из них, которые способны выжить в конкурентной борьбе. Причем, еще Ч. Дарвин обращал внимание на то, что наиболее жесткая конкуренция происходит между родственными биологическими видами. В этой конкурентной борьбе участвует и человек. Он победил практически все другие виды, но не смог победить самого себя, продолжая уничтожать себе подобных.

Хищничество – это такое взаимоотношение между биологическими видами, при котором увеличение скорости роста плотности популяции первого вида («жертвы») влечет за собой увеличение скорости роста популяции второго («хозяина»), тогда как увеличение скорости роста плотности популяции второго вызывает снижение скорости роста популяции первого. В качестве примера, иллюстрирующего всеобщность отношения хищничества в природе, приведем отрывок из поэмы Эразма Дарвина (деда великого Чарльза Дарвина) «Храм природы»:

Свирепый волк с кормящею волчат
Волчицей — гроза невинных стад;
Орел, стремясь из-под небес стрелою,
Грозит голубке слабой смертью злою;
Голубка ж, как овца, опять должна,
Кормясь, губить ростки и семена;
Охотнице-сове, средь ночи темной,
Не жаль певца любви и ночи томной,
А соловей съедает светляка,
Не посмотрев на прелесть огонька;
Светляк же, ночи светоч оживленный,
Вползая вверх, цветок съедает сонный.
……..
В воде, на суше, в воздухе — могила,
Всеобщая всё кровь собой покрыла!
Повсюду стрелы смерти голод разметал,
И мир одной огромной бойней стал».[8]

Хищничество можно отнести к одному из фундаментальных видов взаимодействия биологических систем. В биосфере не существует объектов, которые не являлись бы жертвой для какого-либо хищника. И первым хищником здесь выступает человек. Но и у человека есть проблемы — он в свою очередь служит жертвой для многочисленных хищников, в частности, вирусов.

Мутуализм относится к самой «мирной» фазе взаимоотношений в биологических сообществах, когда два вида оказывают взаимно положительное влияние друг на друга. В настоящее время твердо уста-

[8] Цит. по: Федоров В.Д., Гильманов Т.Г. Экология. – МГУ, 1980, с. 270.

новлено, что мутуалистические отношения (симбиозы) между видами достаточно широко распространены и играют заметную роль в эволюции природы. Собственно мутуализм, как нейтрализм и комменсализм, в буквальном смысле не является конфликтным взаимодействием. Однако в многовидовых сообществах он встраивается в общую цепь биологического конфликта, выступая в качестве временного «мирного» состояния, готового в любой момент перейти в острую форму конфликта.

Завершая краткий обзор биологических конфликтов, необходимо отметить, что их достаточно стройную и ясную типологию нельзя напрямую использовать для систематизации социальных конфликтов. Между людьми тоже существуют отношения нейтрализма, аменсализма, хищничества, комменсализма, мутуализма и конкуренции, характерные для животных, растений и микроорганизмов. Однако их смысл и содержание уже другие: иные цели, способы, механизмы реализации и результаты. Дело в том, что в биологических сообществах мы имеем дело с массовыми неперсонифицированными явлениями и именно это дает основание для принятой в биологии типизации конфликтных отношений. В человеческих же сообществах все объекты строго персонифицированы, вследствие чего каждый конфликт между людьми и их общностями уникален — имеет имя, поэтому именно он, а не какой-либо подобный, есть объект изучения.

Кроме того, человеческие конфликты социализированы, что вынуждает изучать не только биотические, но главным образом конфликтные социальные взаимодействия, выходящие за рамки рассмотренной выше типологии. Вместе с тем в методическом плане конструктивным представляется путь не отрицания, а взаимопроникновения подходов и приемов, развиваемых при изучении социальных и биологических конфликтов.

1.3. ЭКОЛОГИЧЕСКИЕ КОНФЛИКТЫ

В истории взаимоотношений человека и природы выделяют три стадии: приспособительную, утилитарную и коэволюционную. Первая стадия берет начало в эпоху первобытности, когда человек жил, пользуясь дарами природы (рыболовство, охота, собирательство). В это время он не преобразовывал природу, а лишь приспосабливался к

ней. Силы природы довлели над человеком. Природа была «хозяином», а человеческое сообщество в целом выступало амменсалом.

Вторая стадия начинается с промышленных революций XVII — XVIII веков и заканчивается к середине XX века. Основной лозунг этого периода точно выразил советский биолог-селекционер И.В. Мичурин (1855-1935): *«Мы не можем ждать милостей от природы; взять их у нее — вот наша задача».*[9] В целом такое взаимоотношение человека и природы можно охарактеризовать как «хищничество». Предпосылки к конфликту уже зародились, но явные результаты еще не обнаружились. Природные ресурсы в это время достаточно велики, а производственные возможности человечества пока малы.

К середине XX века мир, созданный деятельностью человека, по В.И. Вернадскому (1863-1945) — ноосфера, становится по своей мощи соизмеримым с миром естественной природы и даже в некоторых аспектах превосходит его. На этом рубеже хищническое отношение человеческого сообщества к природе приблизилось к своей критической черте. Дальнейшее следование по этому пути неминуемо должно было вызвать ответную реакцию природы.

Подойдя к этой черте, человечество осознало, что, поскольку природа «шутить не любит», то последствия ответной реакции могут быть для нас катастрофичными. Кроме того, выяснилось, что мы почти ничего не знаем о возможных вариантах ответной реакции природы в конфликте с человеком. В результате коллективного понимания такой ситуации уже со второй половины XX века отношение человека к природе стало меняться. Начался новый коэволюционный этап. От идеи господства над природой человечество переходит к идее партнерства, предполагающего совместное развитие (коэволюцию) в условиях конфликта типа «доброжелательная эксплуатация».[10] В этом равновесном конфликте стороны хотя и оказывают друг на друга отрицательное влияние, но вместе с тем находят компромисс, обеспечивающий возможность совместного развития без глобальной катастрофы.

Классификация экологических конфликтов приведена на схеме (рис. 1.11). Особое место в этой классификации занимают конфликты между человеком и природой, но природой особой — созданной ру-

---

[9] Цит. по: Мичурин И.В. Сочинения. 2 изд. Т. 1. – М., 1948, с. 605.

[10] Акоф Ф.Р., Эмери Ф.О. О целеустремленных системах: Пер. с англ. – М., 1974.

ками человека. Эту искусственную природу образуют: а) различного рода производственные, коммуникационные, технологические, энергетические и другие технические системы (техносфера); б) растения, животные, микроорганизмы, — посаженные, выведенные и выращен-

Рис. 1.11. Классификация экологических конфликтов

ные человеком искусственным путем (искусственная биосфера).

Искусственная природа занимает промежуточное положение между естественной природой и человеком. В ней обнаруживается определенная внутренняя самостоятельность, структурность и упорядоченность. Ее развитие происходит по своим законам, отличным от законов развития человеческого сообщества и естественной природы. Результатом этого могут быть как гармония, так и конфликты: «человек — техносфера», «человек — искусственная биосфера», «техносфера — искусственная биосфера». В наше время эти конфликты развиваются нарастающими темпами, приобретая черты антагонизма.

Создание и развитие искусственной природы следовало прогрессивной идее: освободить человека от тяжелого рутинного труда, обеспечить его продуктами питания, украсить мир комфортом и достатком, в целом улучшить жизнь людей. XX век изменил ситуацию. Создав огромную по своим масштабам и энергетике искусственную природу, человек усилил свое воздействие на естественную природу (конфликт «человек — природа» перерос в конфликты «естественная природа — техносфера» и «естественная природа — искусственная биосфера») и сам стал участником конфликтов с техносферой и искусственной биосферой. В этом плане особенно показательно проявила себя техносфера. Ее бурное развитие вывело человечество на новый виток эволюции. Теперь социальные конфликты всех уровней,

так или иначе, связаны с техникой, неодушевленными предметами, служащими человеку.

С переходом к новой стадии развития взаимоотношений человека и природы начинает изживать себя бытующий сегодня природоохранный способ разрешения возникающих экологических противоречий. В современных экологических конфликтах человек и природа выступают уже равноправными, взаимно активными и разумными сторонами. Для того чтобы в ходе совместного развития они пришли к компромиссу, человеку необходимо уже не столько охранять природу, сколько научиться понимать и практически реализовывать механизмы саморегулирования возникающих противоречий. У природы такие механизмы есть, а человеку надо их создавать.

В утилитарном плане речь идет не о трогательных призывах «зеленых» не портить природу, а о необходимости преобразования существующих природоохранительных органов из «охранников» в «экологических менеджеров» с возложением на них функций изучения возможных ответных реакций природы в экологических конфликтах и поиска рациональных механизмов их регулирования. Соответственно должно меняться экологическое законодательство, которому следует опираться не на соблюдение эфемерных экологических норм, а базироваться на принципах поиска разумного компромисса между социумом и природой. Только тогда появится реальная возможность оградить не только природу от посягательств человека, но и защитить самого человека от разрушительных ответных действий со стороны природы.

В этом контексте стоит еще раз вдуматься в смысл известного, но так и непонятого современниками, изречения Альберта Эйнштейна (1879-1955): «*Raffiniert ist der Herr Gott, aber boshaft ist er nicht*» («Господь бог изощрен, но не злонамерен»), что в нашем случае означает — конфликты опасны и губительны для человека до тех пор, пока не познаны их функции, свойства и закономерности развития.

1.4. ФИЗИЧЕСКИЕ КОНФЛИКТЫ

В этот класс объединяются конфликтные процессы, происходящие в неживой природе и обусловленные противодействием гравитационных, электромагнитных, внутриядерных, тепловых и других сил.

В настоящее время сформировались две точки зрения на природу этих конфликтов. Согласно первой, высказанной еще древнегреческим философом Эпикуром (ок. 341-270 до н.э.), противоборства в неживой природе возникают в результате случайного совпадения противонаправленных сил в локальных областях хаотически движущейся материи. Разрешаясь, эти противоборства порождают другие конфликты, охватывающие все новые области пространства. Саморазвивающийся цепной процесс «хаос — случай — конфликт» составляет суть развития природы.

В соответствии с другой точкой зрения, восходящей к учению другого древнегреческого философа Платона (427-347 до н.э.), физические конфликты образуются из хаоса не случайным образом, а под действием некого «высшего разума» (системного самосознания, мировой идеи, божественного начала). «Высший разум» как бы запускает конфликты в природу, давая им возможность саморазвиваться и саморазрешаться. В необходимых случаях он вмешивается в этот процесс, подправляя его в нужную сторону. Другими словами, согласно этой точке зрения, возникновение конфликта происходит по схеме «хаос — «высший разум» — конфликт».

Если оставить в стороне философские споры о том, что на самом деле имеет место — «случай» или «высший разум», то бесспорным остается одно: физический конфликт есть объективное явление (существующее помимо воли и желания человека), активно участвующее в формировании текущих состояний природных образований и эволюции природы в целом.

В процессе постижения бытия человек все в большей степени осознает полноту влияния физических конфликтов на свою жизнь и, более того, начинает сам (своей деятельностью) влиять на них, переводя в разряд экологических. Поэтому конфликтологический подход к изучению происходящих вокруг нас природных явлений имеет не только теоретическое, но и практическое значение.

Классификация физических конфликтов, составленная согласно дифференциации природных сфер, где обнаруживаются их наиболее яркие проявления, приведена на схеме (рис. 1.12).

Очевидно, что этой схемой не охватываются все типы физических конфликтов, тем не менее, можно указать на следующие: микросферные – происходящие на уровне квантово-релятивистских взаимодей-

ствий элементарных частиц, атомных ядер и атомов, а также химических взаимодействий молекул вещества; геосферные – происходящие между физическими макротелами внутри Земли, на её поверхности, а также в атмосфере и магнитосфере Земли; космические – происходящие в звездных системах, галактиках и метагалактике в целом.

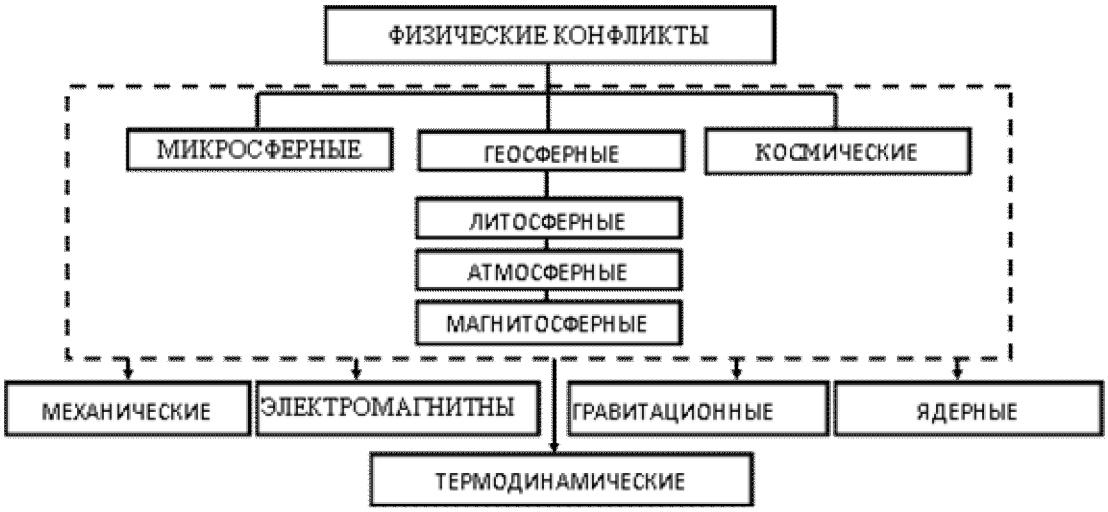

Рис. 1.12. Классификация физических конфликтов

Рассмотрим некоторые из них, имея целью продолжить выявление системных закономерностей конфликтов, а также их общие функции и свойства.

Атмосферные конфликты происходят в воздушной (газовой) среде, окружающей Землю до высоты около 100 км. Эта среда неоднородна и представляет собой сложное структурное образование, основными элементами которого являются тропосферные, стратосферные, мезосферные, термосферные и ионосферные слои, различающиеся по своим физическим характеристикам. В свою очередь, эти слои состоят из подвижных локальных образований, отличающихся температурой, давлением, плотностью, электрической и магнитной составляющими. Их поведение (движение) в целом генерализуется за счет вращения Земли вокруг собственной оси, вокруг Солнца и вращения Луны вокруг Земли. Вместе с тем, даже сравнительно маломасштабные локальные области атмосферы обладают определенной свободой в своем движении и непредсказуемостью характера внутреннего развития, что вызывает отклонения от генеральной линии (атмосферные флюктуации). Эти отклонения порождают в атмосфере аэродинамические, тепловые и электромагнитные потоки. Столкновение этих по-

токов проявляется у поверхности Земли в виде слабо предсказуемых по времени мощных электрических разрядов (молний), тропических циклонов (тайфунов), ураганов, смерчей, ливней и других конфликтных явлений. В целом поведение атмосферы можно представить в виде нескончаемой череды противодействующих процессов между ее локальными областями, упорядоченных суточными, месячными и годовыми циклами. Эти процессы сопровождаются не только слабо предсказуемыми атмосферными катаклизмами, но и формируют то, что принято называть погодой, точность прогнозирования которой даже с использованием современной космической техники хорошо известны.

Магнитосферные конфликты проявляются в виде скачкообразных изменений состояния магнитного поля Земли.[11] Это поле было впервые описано английским физиком Уильямом Гильбертом (1544-1603) в 1600 году. Влияние магнитного поля на человека, животный и растительный мир весьма велико и до конца еще не изучено. Магнитное поле Земли образует своеобразный экран, защищающий живые организмы от солнечной радиации. Поэтому происходящие в магнитном поле изменения влияют на интенсивность радиационного облучения поверхности Земли, а соответственно, и человека. Кроме того, все живые организмы обладают своим индивидуальным электромагнитным полем, взаимодействующим с более мощным земным полем. Его колебания приводят к изменению электромагнитного поля человека, влияя тем самым на его поведение и самочувствие. Как показывают наблюдения (а они проводятся с 1670 года), магнитное поле Земли подвержено как «быстрым», так и «медленным» колебаниям. «Быстрые» колебания проявляются в виде «магнитных бурь», которые происходят ежемесячно (а иногда и по несколько раз в месяц) и связаны с резкими изменениями солнечной активности, но не полностью их повторяют. «Медленные» колебания обнаруживаются тем, что через определенные периоды времени (предположительно от 50 тыс. до 20 млн. лет) магнитные полюса Земли меняются местами: южный магнитный полюс становится северным, а северный — юж-

---

[11] Магнитосфера Земли, область околоземного пространства, физические свойства которой определяются магнитным полем Земли и его взаимодействием с потоками заряженных частиц космического происхождения.

ным. На возможность возникновения такого явления впервые обратил внимание в 1906 году французский физик Бернар Брюнес (1869-1930). Сегодня это научно доказанный факт. Оба вида колебаний характеризуются непредсказуемостью, что даёт основание отнести их к проявлениям пока неизвестных конфликтов.

Литосферные конфликты наиболее ярко проявляются в виде извержений вулканов и землетрясений. Они характеризуются огромной мощью и временной непредсказуемостью. Подсчитано, что за последние десять тысяч лет на нашей планете произошло около пяти с половиной тысяч крупных извержений вулканов. Подземные толчки происходят практически ежедневно. Сейсмологические приборы их регистрируют не менее ста тысяч в год, в среднем по триста толчков в сутки. Моменты их появления и мощность не поддаются точному прогнозу. Это говорит о том, что внутри земного шара постоянно протекают конфликтные процессы, обусловленные противоборством каких-то природных сил. Физика этих процессов пока не изучена. Вместе с тем геофизические наблюдения позволяют предположить, что в жидкой части земного ядра действительно происходят скачкообразные процессы перехода вещества из одного состояния в другое, связанные с уровнем солнечной активности, действием гравитационных сил Луны и Солнца (земными приливами) и другими факторами. Под действием этих процессов происходят резкие перемещения литосферных плит, образующих земную кору, что сопровождается землетрясениями. В трещины между плитами устремляется раскаленная магма (расплав вещества, из которого состоит мантия). В наиболее слабых местах она пробивает земную кору и вырывается наружу в виде извержения вулканов.

Литосферные конфликты происходят не только под действием природных сил. Есть вполне достоверные данные о том, что своими недостаточно продуманными действиями человек может значительно усилить сейсмоопасность тех районов, где она и без того была достаточно велика. Речь идет о подземных испытаниях ядерного и термоядерного оружия. Более того, в печати стали появляться данные о том, что в ряде военных лабораторий США ведутся исследования по созданию сейсмического оружия. Можно с уверенностью сказать, что это безумная затея людей, не имеющих представления о сущности физических конфликтов. Тот, кто действительно понимает слабопред-

сказуемую природу конфликтов вообще, и физических в частности, никогда не возьмет на себя смелость вмешиваться в эти процессы.

Космические конфликты. Древнегреческий философ Аристотель (384-322 гг. до н.э.) воспринимал космическое постоянство как закон природы. На Земле, считал он, все вещи изменяются: они возникают, развиваются, потом разрушаются; в Космосе все иначе — там все неизменно и совершенно. С незначительными поправками это мнение было общепринятым вплоть до последней четверти XVI века. Космос представлялся колыбелью гармонии, регулярности и предсказуемости, а противоречивость и конфликтность считались атрибутом человеческого бытия. Но вот 11 ноября 1572 года датский астроном Тихо Браге (1546-1601) обнаружил в небе вспышку новой звезды. Более того, не имея телескопа (этот инструмент будет изобретен только через 36 лет), он произвел необходимые астрономические измерения и доказал, что эта вспыхнувшая и погасшая через 485 дней небесная точка не была атмосферным явлением или явлением солнечной системы. Это была звезда, такая же звезда, как и все другие.

Открытие Браге перевернуло традиционные взгляды на устройство Вселенной. Оказалось, что в Космосе, как и везде, бывают перемены. Он тоже «живет» и развивается. В дальнейшем было зарегистрировано много вспышек «новых» звезд. Кроме того, были открыты так называемые «сверхновые» звезды, то есть «новые», взрывающиеся в других Галактиках. Сегодня подсчитано, что в пределах 300 млн. парсек[12] от Земли существует около 100 млн. Галактик, до которых могут «дотянуться» наши телескопы и где «сверхновую» звезду можно заметить при ее появлении. Если принять, что в каждой Галактике одна «сверхновая» звезда появляется в среднем каждые 50 лет, то взрывы «сверхновых» звёзд в той или иной Галактике происходят каждые 15 секунд. Для того чтобы осознать грандиозность такого события как взрыв «сверхновой» звезды, достаточно сказать, что максимум ее светимости в 20 млрд. раз больше светимости нашего Солнца. О масштабах возникающей при этом катастрофы можно судить по следующему факту: стань Солнце «сверхновой» звездой, оно превра-

[12] Парсек – принятая в астрономии единица измерения звездных расстояний, равная 3,26 световых лет ($3{,}084 \cdot 10^{13}$ км). Свет распространяется в Космосе со скоростью 300 000 км/с и за один год проходит путь равный 9,46 триллиона км.

тило бы в пар все планеты солнечной системы еще до того, как достигло максимума своего блеска.

Вспышки звезд — это не просто гигантские взрывы, например, термоядерные. В их основе лежат сложнейшие конфликтующие процессы гравитационного, теплового, электромагнитного, вещественного и ядерного взаимодействия. С Земли мы наблюдаем только видимую сторону этих процессов — вспышки света, рентгеновские, микроволновые и другие виды излучений; сами же процессы происходят в течение достаточно длительного периода, измеряемого миллионами лет. Характерным является также и то, что звезды, участники этих грандиозных конфликтов, меняют свое состояние, проходя такие стадии, как «красный гигант», «белый карлик», «нейтронная звезда» и, наконец, «черная дыра» — последняя стадия.

Таким образом, в настоящее время Космос уже не воспринимается как прибежище абсолютного постоянства и полной гармонии. В нем происходит непрерывная, по космическим временным масштабам, череда гигантских катаклизмов, видимая сторона которых — вспышки «новых» и «сверхновых» звезд. В Космосе, как и в нашей жизни, все движется, противоборствует, образуется и разрушается. Возникает естественный вопрос: какое отношение имеют космические катаклизмы, происходящие за многие миллионы километров от Солнечной системы, к нам, людям, живущим на Земле? Как, оказалось, имеют — и самое непосредственное. В настоящее время установлено, что мутации генов живых организмов (в том числе человека) происходят под действием космических лучей. Мутации составляют основу механизма изменчивости видов и наряду с естественным отбором выступают «двигателем» биологической эволюции. Космическим лучам мы обязаны своим существованием, и если бы космические лучи отсутствовали, то на Земле не было бы такого разнообразия видов живых организмов. Живая природа на нашей планете была бы все еще на уровне примитивных существ, обитающих в морских глубинах. Откуда же приходят к нам космические лучи, заряженные такой огромной энергией, что без труда преодолевает земное магнитное поле и даже пронизывает земную кору? Основным источником космических лучей высоких энергий служат взрывы «новых» и «сверхновых» звезд — самые энергоемкие конфликты, происходящие в мире. Каждый такой взрыв посылает во все стороны колоссальные вол-

ны «звездного ветра» невероятно высокой энергии. Это и есть космические лучи, достигающие поверхности нашей планеты. Земля как бы плывет в пространстве, постоянно обдуваемая порывами звездных ветров. Итак, взрывы «новых» и «сверхновых» звезд обеспечили движущей силой те самые эволюционные изменения, которые превращали жизнь на Земле во все более и более сложные формы, вплоть до появления человека. Именно эти колоссальные катаклизмы, произошедшие в далеких от нас уголках Космоса, сделали возможным наше появление и существование на Земле.

Взрывы «новых» и «сверхновых» звезд — это величественные катаклизмы, превосходящие наше воображение. Однако они не могут считаться самыми крупными из всех когда-либо происходивших. Самые масштабные конфликты образовали Вселенную. Долгое время считалось, что она была создана божественной силой за шесть дней примерно семь с половиной тысяч лет назад. Экспериментальных доказательств тому не было и, как полагалось, быть не должно. Однако когда современная астрономия определила истинные масштабы Вселенной и структуру происходящих в ней процессов, разумному человеку стало трудно поверить в библейскую версию. В то же время и в астрономических наблюдениях не было ничего такого, что могло бы указывать на чисто естественную причину ее образования. В двадцатых годах прошлого века были сделаны наблюдения, не имевшие, казалось бы, ничего общего с этой проблемой, но сильно революционизировавшие образ мыслей по этому поводу. Астрономы обнаружили, что все Галактики «разбегаются», то есть Вселенная расширяется. Первым, кто объяснил это явление, был русский математик Александр Фридман (1888-1925). Из проведенных им математических расчетов следовало, что с самого начала все вещество Вселенной было сжато в каком-то конечном объеме — космическом яйце, которое, начиная с определенного момента, стало стремительно расширяться и все еще расширяется до сих пор. Что же заставило расширяться это космическое яйцо? Естественным было предположить, что в нем в результате противоборства каких-то сил произошел величайший из всех мыслимых взрывов, когда-либо имевших место — взрыв в бесконечное число раз более сильный, чем вспышка любой «сверхновой» звезды. Это предположение высказал американский физик-теоретик Джордж Гамов (1904-1968). Он назвал это первоначальное скачкооб-

разное расширение «большим взрывом» и одновременно указал на то, что это предположение перейдет в разряд научного факта, если будут обнаружены отголоски «большого взрыва» в виде фоновой микроволновой радиации, которая должна прослушиваться во всех направлениях. В 1964 году американские физики Роберт Генри Дик и Роберт Уилсон открыли эту реликтовую микроволновую радиацию и убедились, что она полностью соответствует предсказаниям Дж. Гамова. С этого момента астрономы пришли к признанию существования «большого взрыва». В настоящее время научно установленным считается факт, что наша Вселенная началась с незначительного по космическим размерам объекта 15 ± 5 млрд. лет назад. Как образовался этот изначальный объект, из чего он состоял, какова структура взаимодействий его частей, какие противоречия породили «большой взрыв»? Эти и многие другие вопросы первоначала нашего мира пока не нашли своего научного решения. Есть только гипотезы и предположения. Но астрофизика уже стоит на пороге новых открытий. Надо полагать, что в недалеком будущем ответы на многие вопросы будут получены и подтверждены фактическим материалом. В свою очередь конфликтологический подход к изучению космических явлений поможет внести определенную ясность в понимание их существа, позволяя взглянуть на них с другой точки зрения.

Конфликтологический подход исключает все еще бытующее каноническое понимание физических и других научных теорий. Любая безупречно стройная теория справедлива лишь при определенных ограничениях, в которых «спрятаны» ее противоречия, не позволяющие возвести ее выводы в абсолют. Противоречивость научной теории объективна и отражает конфликтную сущность тех реалий, которые она объясняет. Детальный и всесторонний анализ противоречий и есть тот способ, который позволяет установить области справедливости (применимости) данной теории и тем самым сделать очередной шаг на пути познания законов природы. Если удалось сформулировать систему непротиворечивых аксиом и на ее основе построить логически непротиворечивую аксиоматическую теорию, то конфликтность исключается из данной теории, а, следовательно, пропадает фундаментальный источник ее развития. Однако конфликтность неминуемо придет в эту теорию, в частности тогда, когда обнаружится несоответствие ее базовых аксиом наблюдаемым реалиям. Как

вполне справедливо утверждал австро-английский философ, логик и социолог Карл Поппер (1902-1994): *«Любая теория может быть научной лишь тогда, когда есть возможность ее принципиального опровержения»*.

* * *

Рассмотренными классификационными схемами далеко не охватывается все многообразие конфликтов. Вместе с тем, проведенного анализа вполне достаточно для того, чтобы сделать следующие обобщения. В какую сферу бытия мы ни обратили бы свой взор — повсюду встретимся с конфликтами или с их проявлениями: противостояниями, противоборствами, кризисами, катастрофами и т.п. Бесконечные как вверх, так и вниз цепочки «вложенных» друг в друга конфликтных процессов образуют всеобщую иерархию конфликтов в природе и в обществе, что позволяет считать конфликтность атрибутивным свойством материи. Иными словами, конфликты не могут рассматриваться только как отражение сущности материи в сознании человека, это — объективные явления, существующие помимо его воли и сознания. Представим себе, что человечество вдруг исчезло с лица Земли подобно тому, как, например, погибла в свое время популяция динозавров. Пропадут ли в этом случае конфликты? Конечно же, нет. Они заложены в природу нашего мира, существовали задолго до появления человека, и будут существовать вне зависимости от того, сохранится ли человеческая цивилизация или нет: не человек породил конфликты, а конфликты породили человека и все то, что мы наблюдаем на Земле и во Вселенной. В этом ракурсе становится понятным смысл известного тезиса Гераклита (ок. 554-433 до н.э.), вот около двух с половиной тысячелетий вызывающего недоумение пацифистски настроенных мыслителей и ученых: *«Должно знать, что война общепринята, что вражда — обычный порядок вещей и что все возникает через вражду и за счет другого»*.

В структурном отношении конфликты представляют собой многослойные многоуровневые явления, образованные взаимосвязанными по горизонтали и по вертикали вещественно-энергетическими, информационно-управленческими и функционально-целевыми процессами, которые в свою очередь, также многослойные и многоуровневые. С одной стороны, это объясняет исключительное разнообразие свойств и проявлений конфликтов, а с другой — обусловливает необ-

ходимость комплексного подхода при изучении каждого отдельно взятого конфликта независимо от того, видим ли мы его в социальном, биологическом, физическом или каком-либо другом аспекте.

В поведенческом смысле конфликты — внешне и внутренне активные явления, преобразующие природу и общество. Внутренняя активность конфликтов выражается в их динамичности, нелинейности и многовариантности. Конфликты никогда не стоят на месте. Они постоянно движутся слабо предсказуемым образом, порождая противоречия, разрешая их и снова порождая другие противоречия, вынуждая стороны изыскивать новые ресурсы, изменять способы взаимодействия и корректировать целевую направленность своего поведения. Внешняя активность конфликтов проявляется в том, что в природе не существует абсолютно закрытых или абсолютно открытых систем. В определенные периоды времени конфликты могут создавать условия, обособливающие систему от внешнего мира, приостанавливающие самоорганизацию и замедляющие ее эволюцию. Однако это всегда временное состояние. Рано или поздно под действием других конфликтов произойдет вскрытие системы, и она приобретет способность обмениваться веществом, энергией и информацией с окружающей средой. В ней начнут развиваться процессы самоорганизации, и она продолжит свое движение по пути эволюции. Попытки избавиться от конфликтов, вычеркнуть это явление из нашей жизни, заменив его гармонией и согласием, иллюзорны и не конструктивны, поскольку нарушают диалектику познания действительности, лишая общественные и природные явления источника движения и развития. Вместо умозрительности и тщетной борьбы с конфликтами необходимо познать их функции, свойства, закономерности формирования и развития, научиться выявлять причины их возникновения, моделировать динамику и обратить эти знания себе на пользу, что собственно и составляет основную прагматическую задачу современной науки о конфликтах.

Неустранимость конфликтов как явлений вовсе не говорит о фатальной (предопределенной) конфликтности природных и общественных явлений и тем более об исключительно деструктивном характере конфликтов, а свидетельствует лишь о том, что они являются такой же повседневностью как гармония, согласие, любовь и безразличие. В этой многоаспектной обыденности можно как процветать, благоденствовать и преуспевать, так и загнивать, деградировать и по-

гибать. Все зависит от тех, кто живет в этом мире и от того, к чему они стремятся, в какой степени познали место своего обитания и каков уровень их культурного и гуманистического развития. Иными словами, конфликты — это, хотя и потенциально неустранимые, но и не фатальные, а вполне управляемые явления. Можно утверждать: человек был одарен разумом не для того, чтобы разжигать конфликты и погибать в них, а затем, чтобы научиться управлять ими на пользу себе, обществу и природе.

Возникает естественный вопрос: существуют ли неконфликтные процессы? И «да» и «нет». Конкретный ответ определяется временными факторами: соотношением интервала времени наблюдения процесса $\Delta T_Н$ с его общей продолжительностью $\Delta T_П$, и местоположением интервала $\Delta T_Н$, внутри $\Delta T_П$. Если $\Delta T_Н$ много меньше $\Delta T_П$, то любой процесс может рассматриваться как неконфликтный при условии, что интервал наблюдения $\Delta T_Н$ не захватывает точку бифуркации. Если же период наблюдения соизмерим с продолжительностью изучаемого процесса, или совпал с точкой его бифуркации, то нет никаких оснований считать данный процесс бесконфликтным. Например, продолжительность существования человеческой цивилизации ($\Delta T_Н \cong$ 5-8 тысяч лет), так ничтожно мала по сравнению с длительностью планетарных процессов в солнечной системе ($\Delta T_П \cong$ 12-15 миллиардов лет), что вращение планет вокруг Солнца за последние пять-восемь тысяч лет можно считать стабильным неконфликтным процессом, протекающим согласно законам Кеплера. Если же мы мысленно передвинем интервал $\Delta T_Н$, например на 10 миллиардов лет назад, то увидим всю конфликтную сущность этого процесса, для описания динамики которого упомянутых законов уже недостаточно.

Более близкий к нам пример. Вплоть до двадцатого века энергетическая и производственная мощь человечества была столь невелика по сравнению с ресурсными возможностями природы, что процесс взаимоотношения этих субъектов можно было считать фактически бесконфликтным, и соответственно с этим строить планы экономического развития (добывать полезные ископаемые, вести промышленную заготовку леса, пользоваться биоресурсами морей и океанов). Но в двадцатом веке произошел перелом. Энергетическая мощь человечества возросла на столько, что воздействия на природу превысили некий порог.

Ответ последовал незамедлительно. Возникли и начали интенсивно развиваться экологические конфликты, негативные последствия которых для современного поколения людей уже очевидны. Теперь при выборе стратегии экономического развития приходится учитывать это обстоятельство, в частности договариваться о квотах выброса в атмосферу вредных веществ, объемах вырубки леса, вылова рыбы и т.п.

Еще более близкий пример — наша собственная жизнь. Если в качестве интервала наблюдения выбрать один день, например, приходящийся на период отпуска, который Вы проводите вместе с приятным человеком, то конфликтности может и не быть. Но кто осмелится утверждать, что вся жизнь человека — бесконфликтна. В ней (помимо всего прочего) присутствуют два фундаментальных конфликта: конфликт с матерью, в результате которого мы появляемся на белый свет, и конфликт с чем-то, пока нам неизвестным, в результате чего мы покидаем этот мир.

Таким образом, любой процесс объективно конфликтен по своей сути, но считать ли его таковым на данном временном интервале и при решении конкретной проблемы зависит от точки зрения субъекта, от понимания им сути происходящего и от обстоятельств, в которые он поставлен утилитарными интересами.

Вопросы для самопроверки

1. Дайте определение конфликтологии как науки и укажите ее место в общей структуре научных дисциплин. Какие признаки дают основания считать ее самостоятельной наукой? Можно ли считать конфликтологию специальным разделом психологии, социологии или юриспруденции?

2. Почему в советский период нашей истории господствовала так называемая «теория бесконфликтности»? Что, по вашему мнению, было правильным в марксистском учении о конфликтах и что неправильным?

3. Как Вы понимаете утверждение о том, что конфликты являются атрибутивным свойством всех форм движения материи? Какие формы движения материи Вам известны?

4. Объясните смысл следующего высказывания Нильса Бора: «Существуют первообразные понятия. Априори они не определены,

но всякий раз нам необходимо удостовериться в том, что наши описания согласуются с их существованием». Приведите примеры первообразных понятий.

5. В чем заключается принципиальное различие между гуманитарным и естественнонаучным подходами к изучению конфликтов? Что общего в этих подходах? Какому подходу Вы отдаете предпочтение? Аргументируйте ответ.

6. Согласны ли Вы с определением конфликта, принадлежащему известному американскому ученому Кеннету Боулдингу: «Конфликт представляет собой ситуацию, в которой каждый участник осознает несовместимость своих интенций с интенциями своих противников и желает добиться целей, несовместимых с целями своих противников»? Проведите детальный анализ этого определения.

7. Приведите общую классификационную схему конфликтов и дайте определения социальным, биологическим, физическим и экологическим конфликтам.

8. Приведите примеры проявлений физических конфликтов и поясните: противоборства, каких сил лежат в основе этих конфликтов? Может ли человек повлиять на характер развития природных физических конфликтов?

9. Укажите принципиальные различия между психологическими и духовными конфликтами. Нарисуйте сетку Томаса-Килмена и укажите стили конфликтного поведения людей, которые учитывались при ее построении. Составьте тест, позволяющий выявлять стили поведения людей в конфликте согласно сетке Томаса-Килмена.

10. Дайте определение понятию «юридический конфликт». Приведите примеры юридических конфликтов и укажите их основные особенности. Назовите субъектов юридических конфликтов и укажите типы противоречий, которые обуславливают возникновение юридических конфликтов.

11. Назовите причины разных видов юридических конфликтов. Чем причины конфликтов отличаются от мотивации поведения его участников?

12. Дайте юридическое толкование понятию «коррупция». Что, по вашему мнению, служит питательной почвой для существования коррупции в нашей стране? Можно ли искоренить это явление, и какие юридические меры следует при этом считать эффективными?

13. Приведите примеры, когда возникает необходимость юридического вмешательства в биологические и экологические конфликты. Какими законодательными и нормативными актами регламентируются в нашей стране взаимоотношения человека с природой?

14. Немецкий социолог Георг Зиммель (1858-1918) утверждал, что «конфликты — это не только нормальная, но и исключительно важная форма социального взаимодействия, это импульс, стимулирующий социальные изменения, благодаря которым общество становится жизнеспособным». Американский социолог Талкотт Парсонс (1902-1979) трактовал конфликт как болезнь и аномалию, которые выводят социальную систему из равновесия, способствуют дезинтеграции различных элементов ее структуры, т.е. как нечто, изначально негативное, дисфункциональное (разрушительное) явление. Какая точка зрения в большей степени соответствует действительности? Обоснуйте свой ответ.

ТЕМА 2. ФУНКЦИИ КОНФЛИКТОВ

Будем отталкиваться от естественного понимания конфликтов как специфического способа взаимодействия двух или более субъектов в ходе их совместного развития. Тогда любой конфликт есть не что иное, как новое системное явление, образованное взаимодействием конфликтующих сторон и обладающее нечто большим, чем суммой качеств его участников, а каждый участник приобретает новые качества, которых у него не было до конфликта.

Итак, если конфликты — это системные явления, то приступать к их изучению следует с того, с чего начинается изучение любой другого системного явления — с выяснения их функций.

2.1. ОСНОВНАЯ ФУНКЦИЯ

Под функцией явления понимается его внешнее проявление по отношению к другим явлениям. Функция обусловливает место данного явления в ряду других явлений и устанавливает роль, которую оно играет в своем окружении. При системном подходе к анализу явлений целесообразно различать их основную функцию и неосновные функции. Сам факт существования явления предполагает наделение его предназначением, которое и соответствует его основной функции. Таким образом, основная функция — это предназначенность явления. По мере развития явления у него появляются и другие функции, которые называются неосновными. Они могут исчезать, модифицироваться и снова пропадать, но основная функция постоянна и существует до тех пор, пока существует само явление. Определение основной функции представляет собой далеко не очевидную задачу. Чтобы убедиться в этом, достаточно попытаться сформулировать основные функции таких явлений, как: «эволюция», «цивилизация», «государство», «человек», «животное», «бактерия». Вместе с тем решение такой задачи необходимо, поскольку только тогда можно понять действительную сущность самого себя и всех тех многочисленных явлений и объектов, которые мы наблюдает в окружающем нас мире.

Главная трудность состоит в том, что функции реальных явлений многообразны, ситуативны и зачастую скрыты от глаз человека. К природным и общественным явлениям не прилагается инструкция по

пользованию. Основная функция может быть выявлена только в результате ретроспективного изучения проявлений данного явления на достаточно большом интервале времени, по меньшей мере, соизмеримом с общим периодом существования самого явления. Если интервал наблюдения мал, то неизбежно возникают ошибки: за основную функцию может быть принята одна из неосновных, другое ситуативное проявление данного явления.

При эволюционном геоцентрическом взгляде на конфликты как на явления, свойственные всем формам движения материи, в их развитии можно выделить четыре совмещающиеся фазы. Начало первой — косной фазы — совпадает с моментом образования Вселенной около 15 млрд. лет назад в результате «большого взрыва» — первого физического конфликта. Затем по прошествии примерно 11,6 млрд. лет с появлением на Земле первых живых существ возникли биологические конфликты, образовав совместно с физическими вторую фазу — косно-биологическую. Около 50 тыс. лет назад с появлением первых людей разумных к физическим и биологическим конфликтам добавились социальные, положив начало третьей — косно-био-социальной фазе. А уже совсем недавно, примерно 80 лет назад, обнаружились экологические конфликты, которые совместно с физическими, биологическими и социальными послужили началом четвертой — косно-био-социо-экологической фазы.

В первой фазе физические конфликты породили нашу Вселенную (в том числе и планету Земля), двигали и движут ее эволюцию, разрешая противодействия гравитационных, тепловых, электромагнитных, механических и других сил, возникающих между космическими объектами (пылевыми и газовыми скоплениями, звездными и галактическими образованиями). Эти же конфликты дали толчок химической, а затем биологической эволюции на Земле, влияли и влияют на их течение.

Во второй фазе биологические конфликты, являясь основным механизмом естественного отбора и разрешая противоречивые биотические взаимоотношения в животном и растительном мире, продвигали вперед биологическую эволюцию живой природы Земли вплоть до возникновения на ней человека. Стремясь выжить в жестоких биологических конфликтах, первобытный человек приобрел новое качество, возвысившее его над всеми другими живы-

ми существами — стал человеком разумным, существом не только биологическим, но и социальным.

В третьей фазе социальные конфликты активно участвуют в самоорганизации и эволюции человеческих сообществ, разрешая противоречия практически во всех сферах деятельности социума — политической, экономической, производственной, бытовой и др. Утопические попытки построения бесконфликтного общества завершались провалом, а наибольший успех был достигнут там, где, зная природу, свойства и функции конфликтов, люди научились извлекать из них пользу.

В четвертой, но, надо полагать, не последней фазе, конфликты между природой и человеком еще не зашли слишком далеко. Сегодня они находятся в своем начальном состоянии. Однако под их угрозой уже вскрылись многие ранее не видимые и неосознаваемые противоречия между деятельностью человека и естественным развитием природы. Можно предположить, что со стороны человека будут предприняты все меры по преодолению этих противоречий не только без потерь для себя, но и на благо природы.

Таким образом, во всех фазах своего существования конфликты как естественные явления выполняли и выполняют одну и ту же основную функцию — разрешают противоречия, возникающие в процессе самоорганизации всех форм движения материи, содействуя тем самым ее эволюции. Феномен конфликтов состоит в том, что они порождаются противоречиями, но они же эти противоречия и разрешают. Способы и результаты разрешения могут быть разнообразными, но если конфликт действительно произошел и завершился, то существовавшие до этого противоречия исчерпываются.

Из сказанного видно, что конфликты не уничтожают систему, в которой они происходят, и какая она бы ни была (живая — неживая, естественная — искусственная). Наоборот, они заставляют ее организовываться и двигаться вперед по пути эволюции. Если исключить конфликты из перечня созданных природой механизмов, то она застынет в своем развитии. Конечно, конфликты — это жесткие механизмы развития природы и общества, но они не несут в себе тотального разрушения.

Так, общепринятое мнение об исключительно разрушительной функции социальных конфликтов в корне неверно. Это мнение утвердилось в умах людей под влиянием марксистской концепции развития

общества как непрерывного процесса классовой борьбы. В этой линейной концепции движение социума вперед мыслилось только через разрушение старого, насильственное отторжение у людей не только собственности, но и традиционных духовных ценностей. Естественно, что и социальные конфликты в явном или неявном виде рассматривались только с позиции разрушения. Тот факт, что цивилизованное сообщество может преодолевать конфликты без кровавых жертв и всеобщего разрушения, игнорировался. Вместе с тем, из самого понятия цивилизованного сообщества вытекает положение о том, что любой социальный конфликт на любом этапе его развития может быть переведен в такую плоскость (юридическую, дипломатическую, информационную), где его проявления уже не ведут к кровавым жертвам. Следовательно, широко распространенное мнение о жертвонесущей функции социальных конфликтов есть не что иное, как подмена понятий. Кровожадны не конфликты — кровожаден социум, в котором они возникают: чем ниже уровень развития человеческой цивилизации, тем больше жертв и разрушений приносят социальные конфликты, и наоборот, чем выше поднимается человеческое сообщество по ступеням своего развития, тем менее разрушительными становятся социальные конфликты в любой форме их проявления.

У конфликтов, как и у любых других явлений, помимо основной функции, есть неосновные функции. Они раскрывают другие, более частные стороны конфликтных проявлений. В отличие от основной, эти функции ситуативные, то есть в одних ситуациях они могут проявляться, а в других нет. Однако вместе с основной функцией они играют важную роль в понимании существа конфликтов. К их числу относятся: сигнальная, информационная, интегро-дифференцирующая и динамическая функции.

2.2. СИГНАЛЬНАЯ ФУНКЦИЯ

Сигнальная функция характеризует конфликты как показатель определенного состояния системы, в которой они происходят. Там, где назревает конфликт, в привычных внутрисистемных связях что-то расстроилось и следует ожидать серьезных изменений. Как правило, первичные проявления конфликта еще не отражают всей глубины породивших его причин. Однако их уже вполне достаточно для перево-

да в практическую область целого ряда вопросов, которые вне конфликтной ситуации могли бы восприниматься как абстрактно-теоретические.

Конфликт в человеческом сообществе — это сигнал о необходимости принятия срочных, а порой и неотложных мер к поиску и устранению причин общественной напряженности, внимательного изучения обстоятельств, породивших конфликтную ситуацию, и поиска путей выхода из нее.

Последствия игнорирования сигнальной функции социальных конфликтов всегда плачевны. Показательным примером в этом отношении может служить начавшийся в 1989 году конфликт между албанским и сербским населением провинции Косово республики Югославия. Первые его проявления не были своевременно и в должной мере восприняты политическим руководством тех стран, сферы интересов которых пересекаются на Балканах. Соответственно, не было предпринято радикальных и конструктивных мер по урегулированию этого конфликта на ранней стадии его развития. Результат — бомбардировка Югославии, ухудшение отношений между Россией и странами НАТО, ввод миротворческих сил в Косово, отделение Косова от Сербии. Конфликт не только не разрешен, но наоборот — загнан внутрь и еще более обострен. Дальнейшие события могут развиваться самым неожиданным образом.

Особо важную роль сигнальная функция приобретает в экологических конфликтах. Эти конфликты сравнительно молоды, их последствия пока не катастрофичны для человеческого сообщества. Поэтому для их предупреждения очень важно научиться адекватно воспринимать те «сигналы» об опасности, которые посылает нам природа и своевременно на них реагировать. К таким «сигналам» следует отнести: появление новых вирусных заболеваний у человека и домашних животных (СПИД, атипичная пневмония, птичий грипп и др.), изменение климата, возникновение озоновых «дыр» в атмосфере.

Физические конфликты, как и любые другие, также обладают сигнальной функцией. Устойчивые изменения в атмосферных, геосферных и магнитосферных процессах должны не игнорироваться, а учитываться при определении стратегии развития социальных и экономических систем. К сожалению, на практике дело обстоит поиному. В частности, широкой научной общественностью долгое

время не воспринимались открытые в начале XX столетия А.Л. Чижевским (1897-1964) и В.М. Бехтеревым (1857-1927) закономерности влияния солнечной активности на биологические и социальные процессы. Сегодня многими учеными с упорством игнорируются факты конфликтного взаимодействия биоинформационных полей живых и неживых организмов.

2.3. ИНФОРМАЦИОННАЯ ФУНКЦИЯ

Близкой к сигнальной, но не тождественной ей является информационная функция конфликтов. Информационная значимость конфликтов значительно шире его сигнальной составляющей. Конфликты всегда порождены конкретными причинами, объективно связаны с ними, и в них эти причины находят своё отражение. Поэтому развёртывание, течение, повороты конфликтов всегда несут определенную информационную нагрузку о породивших их причинах, изучение которой представляет очень важное средство познания поведенческих свойств системы.

В социальных конфликтах более четко выражаются потребности, интересы, устремления участников конфликта, а также причины социальной неудовлетворенности или протеста. В обычной обстановке они скрыты за привычными нормами поведения и деятельности. В состоянии конфликта стороны более четко осознают как свои, так и противоположные интересы, более глубоко выявляют существование объективных проблем и противоречий развития. Конфликты, происходящие в технической сфере, вскрывают недостатки технологических и технических систем, несовершенство заложенных в них принципов работы, различного рода конструктивные недоработки.

Можно сформулировать общее положение: всякое юридическое, политическое, экономическое, финансовое, техническое, бытовое и другое решение становится более надежным и устойчивым, если оно исходит из конфликтного характера оценок внешних и внутренних процессов.

Демонстрационным примером этого положения служат дебаты на судебных процессах. Чем активнее ведутся прения между защитой и обвинением, тем точнее устанавливаются причины правонарушения, и тем обоснованнее будет решение, вынесенное судом.

Такое же явление наблюдается и в ходе ведения следствия, в частности по уголовным делам. Преступник, как правило, скрывает свои умыслы и деяния, и раскрыть полнее их удается только тогда, когда следователь ставит правонарушителя в конфликтные условия, например, путем проведения очных ставок.

Информационная функция конфликтов несет в себе большое познавательное значение при воссоздании истории развития человеческих сообществ. Изучение различного рода прошлых конфликтов — войн, восстаний, революций, политических переворотов, а также причин их возникновения, как и способов разрешения и других сопутствующих факторов позволяет историкам шаг за шагом восстановить информацию о «делах давно минувших дней».

История (с конфликтологической точки зрения) — это, по сути, анализ прошлых конфликтов и общественных потрясений. В этом контексте можно с сожалением констатировать, что мирно протекающие процессы оставляют после себя значительно меньше следов, чем кровавые войны, дворцовые перевороты, революции, восстания и мятежи. Удивительно, но факт: чем больше злодеяний совершает политический или какой-либо иной деятель, тем дольше он остается в памяти людей.

2.4. ИНТЕГРО-ДИФФЕРЕНЦИРУЮЩАЯ ФУНКЦИЯ

Под воздействием конфликтов процесс развития системы идёт в двух противоположных направлениях: разъединения (дифференциации) и объединения (интеграции).

В человеческих сообществах дифференцирующая функция отражает общую закономерность социального поведения в конфликте, состоящую в переориентации и перегруппировке задействованных в нём социальных сил. Она стимулирует процессы разделения общества по государственному, этническому, классовому, религиозному и другим признакам. Можно сказать, что социальные конфликты привели, в конечном счете, к тому, что сегодня на Земле не существует единого государства, единой нации, единой религии, единой экономики и вообще единого в организационном отношении социума. Их интегрирующая функция проявляется в том, что социальные конфликты не только разъединяют общество, но и создают условия для объединения

отдельных индивидов и групп. Они стимулируют процессы идентификации частных интересов с общественными, сплачивают ряды соратников, укрепляют организационную дисциплину, усиливают чувство взаимной солидарности. Другими словами, интегрирующая функция социальных конфликтов проявилась в многообразии существующих сегодня на Земле форм государственных, этнических, религиозных, экономических и других социальных общностей.

Дифференцирующая функция физических конфликтов проявилась уже в начальный момент образования Вселенной, когда в результате «большого взрыва» компактной протовселенной она стала стремительно расширяться. Судя по ее наблюдаемому расширению, она до сих пор находится под дифференцирующим влиянием начального физического конфликта. Тот факт, что Вселенная не является неким однородным образованием, а имеет «комковатое» строение, то есть состоит из отдельных компактных объектов, свидетельствует о проявлении дифференцирующей функции космических конфликтов. Вместе с тем под влиянием тех же конфликтов, как во всей Вселенной, так и в ее локальных областях развиваются интеграционные процессы: образуются планеты, звездные системы, галактические образования (кластеры), между которыми и внутри которых устанавливаются гравитационные, электромагнитные, радиационные, вещественные и другие взаимоотношения.

В биологических конфликтах, как и во всех других, также проявляются дифференцирующая и интегрирующая функции. В целом дифференцирующая составляющая биологических конфликтов проявилась в том, что жизнь на Земле не приняла форму единой биомассы, например, в виде «мыслящего океана», изображенного польским писателем Станиславом Лемом (р. 1921) в романе «Солярис», а существует как многообразие отдельных особей. Интегрирующая функция биологических конфликтов выразилась в том, что животный и растительный мир Земли существует не просто в виде отдельных особей, а организован в сообщества: колонии, стаи, косяки, семьи и т.п. Объединение отдельных особей в биологические сообщества по существу есть системный способ не только их выживания в условиях изменяющейся внешней обстановки, но и в условиях конфликтных взаимоотношений с другими особями и сообществами.

Своеобразно проявилась интегро-дифференцирующая функция юридических конфликтов. С одной стороны эти конфликты разделили сферу юриспруденции на составные части: законотворчество, правоохрана (милиция, полиция), обвинение (прокуратура), защита (адвокатура), принятие решения (судьи, присяжные заседатели), исполнение и контроль (судебные исполнители, исправительно-трудовые учреждения). С другой стороны, эти же конфликты выстроили названные составные части в некоторые системы, объединив их единством целей и задач, а в ряде случаев и общностью организационных форм (имеются в виду министерства, ведомства, различные юридические организации).

2.5. ДИНАМИЧЕСКАЯ ФУНКЦИЯ

Динамическая функция проявляется в способности конфликтов влиять на темпы эволюционного развития природы и общества. В целом конфликт как явление содействует эволюции, выступая движущей силой самоорганизации. Однако такое содействие не предполагает линейности и постоянства. При определенных условиях конфликты могут ускорить, замедлить, а то и вовсе приостановить развитие системы. Это изменяет шаг эволюционной спирали развития, а в масштабе одного шага нарушает поступательность и регулярность движения то тормозя, то интенсифицируя его.

В социальном аспекте варианты выражения динамической функции конфликтов зависят прежде всего от способности общества коллективно осмысливать текущую обстановку во всем ее многообразии, не придерживаясь какой-либо идеологической установки. Чем выше идеологизированность общества, тем в большей мере проявляется замедляющий компонент социального конфликта.

Как известно, развитие общества всегда происходит на основе какой-либо идеологии, характер которой вырабатывается с учетом результатов произошедших ранее социальных конфликтов. Поэтому в общем случае можно считать, что между социальными конфликтами и процессом идеологизации общества существуют связи взаимного влияния, определяющие направленность самоорганизации и вектор эволюции. Понимание сущности этих связей открывает путь к осо-

знанному управлению социальными процессами. Поясним сказанное на примере динамической функции локальных военных конфликтов.

После второй мировой войны вооруженные силы США совместно со своими союзниками провели более двадцати крупных военных операций практически во всех точках земного шара. Достаточно упомянуть войну в Северной Корее (1950-1953), войну во Вьетнаме (1965-1973), операцию «Буря в пустыне» в Кувейте и Ираке (1991), афганскую операцию по изгнанию талибов (2002), военную операцию по свержению режима Саддама Хусейна в Ираке (2003). Официальная военная доктрина США всегда рассматривала такие конфликты как способ стимулирования и интенсификации развития вооружения и военной техники, совершенствования боевой выучки армии и флота. В этот период наши вооружённые силы также принимали участие в ряде локальных военных конфликтов: Египетско-сирийско-израильском (1973), в войне во Вьетнаме и Афганских событиях (1979-1989). Однако они не дали существенного толчка к развитию военной техники и вооружения, не послужили стимулом к совершенствованию внутренней структуры армии. Вплоть до начала второй чеченской «войны» (1999) не произошло существенных перемен в военной сфере. Многочисленные публичные заявления по этому поводу оставались на бумаге, а процесс развития ограничился лишь имитацией деятельности и неумелым решением таких производных проблем, как «дедовщина», «подковерный генералитет», незаконное строительство дач, смена воинской символики и формы одежды. Более того, армейские трудности не получили адекватной оценки в общественном сознании. Все попытки представить проблему многоаспектно вылились в обсуждение вопроса: правильно ли мы поступаем, участвуя в локальных вооруженных конфликтах? По этому поводу было поломано много перьев, а проблема реформирования армии так и осталась нерешённой.

Почему динамическая функция военного конфликта не «сработала» в нашем государстве? Отвечая на этот вопрос, можно выдвинуть целый ряд экономических, финансовых, этических и даже личностных причин. Но все они второстепенные. Главная причина заключена в упорном следовании идеологии, воцарившейся в нашей стране после октябрьского переворота 1917 года. Накрепко зацементировав умы высшего военно-политического руководства страны догмами о превосходстве социалистического общественного строя, непобедимой

мощи нашей армии, неотвратимом крахе мировой капиталистической системы, она лишила руководителей не только свободы действий по реформированию армии, но и возможности объективной оценки складывающейся в мире военно-политической обстановки.

К социальному конфликту, в том числе и к военному, нельзя подходить с позиции какого-либо догмата. Естественная природа любого конфликта — это динамичность и многосторонность. Победа в военном конфликте может быть достигнута не только за счёт подавляющего силового превосходства, но и при гибком и своевременном изменении стратегии своих действий.

Сторона, неизменно следующая ранее выбранной стратегии и не реагирующая на действия или намерения противника, всегда проигрывает независимо от того, какой потенциальной мощью она обладает. Поэтому при подготовке к военному конфликту необходимо точно знать, кто твой враг, против кого придется применять вооруженные силы. Этим обстоятельством определяется не только военная стратегия и тактика, но и концептуальный подход к построению структуры вооруженных сил, включая формирование систем вооружения.

После преодоления Карибского кризиса 1962 года и подписания в 1972 году договора между СССР и США об ограничении стратегических вооружений стало очевидным, что в ближайшем будущем всеобщая ядерная война маловероятна. Отошла на задний план и концепция массового применения живой силы в военных операциях в том виде, как это было во время второй мировой войны. Человеческое сообщество вошло в полосу локальных вооруженных конфликтов. Одновременно изменился и образ врага. С середины 70-х годов прошлого века военные конфликты все больше начинают приобретать черты «борьбы с терроризмом». Страны Запада (прежде всего США) вначале декларативно, а затем и на практике оперативно отреагировали на эти изменения, проведя соответствующую реорганизацию своих вооруженных сил: перешли на профессиональную основу их формирования, создали специальные силы «быстрого реагирования», разработали системы высокоточного оружия, усилили развитие неядерной составляющей армии и флота. В результате США получили сильную, мобильную, а самое главное — умную армию. После афганского (2002) и иракского (2003) конфликтов это стало очевидным даже для неспециалистов военного дела. Наше же руководство, стоя на выра-

ботанной ранее доктрине великодержавного военного превосходства, по-прежнему полагало, что при такой огромной ракетно-ядерной мощи терроризм не представляет для страны существенной военной угрозы, а главным нашим врагом остаётся мировой империализм. Эти догмы настолько крепко утвердились в умах высшего военного руководства, что даже после всех негативных уроков первой чеченской «войны» в структуре наших вооруженных сил мало что изменилось. И только сейчас, под сильнейшим давлением общественного мнения, начинается медленный поворот к действительным преобразованиям. Однако темпы этих преобразований так малы, а остаточная сила догм пока ещё так велика, что вряд ли нынешнее поколение людей увидит обновленную российскую армию. Последствия могучего социального конфликта, потрясшего наше государство в начале XX века, оказались более сильными, чем проявления динамических функций всех локальных военных конфликтов вместе взятых.

В экономической сфере динамическая функция конфликтов наиболее ярко проявляется в конкуренции — стремлении товаропроизводителей к созданию более выгодных условий производства и сбыта товаров с целью получения наивысшей прибыли. При этом степень проявления этой функции зависит от экономической структуры той системы, в которой происходит конфликт. В системах с рыночной экономикой конкуренция служит мощным рычагом ускорения темпов развития производства, стимулом к повышению качества и расширению ассортимента выпускаемых товаров. В системах с планово-централизованной экономикой конкуренция как таковая отсутствует. Соответственно динамическая функция конфликта не находит своего проявления. В смешанной экономике степень проявления этой функции зависит от соотношения рыночных и планово-централизованных механизмов.

В юридической сфере также наблюдается многоаспектное проявление динамической функции конфликтов. Во-первых, конфликты постоянно движут законотворческий процесс как регионального, так и общегосударственного уровня. Принятие различных законодательных актов, по сути, есть реакция законодательной власти на свершившиеся или ожидаемые последствия социальных конфликтов и стремление создать юридические механизмы, позволяющие разрешать эти конфликты на правовой, а не на какой-либо другой

основе. Во-вторых, внутренние конфликты, свойственные системе юриспруденции, вынуждают совершенствовать ее структуру: изменять статус и перераспределять функции юридических органов, улучшать условия труда работников юридический сферы, повышать уровень их образования и т.п.

В целом следует заключить, что умелое использование знаний о динамической функции (как, впрочем, и обо всех других функциях) меняет отношение человека к конфликтам, позволяя от конфликтофобии и настороженности перейти к использованию свойств конфликтов в своих интересах. Конкретные рекомендации не этот счет мы рассмотрим в темах 7 и 8. Здесь же ограничимся констатацией того, что важен путь, по которому следует идти, изучая конфликты, а способы решения проблем обязательно отыщутся. Человек обладает практически неограниченными возможностями по достижению поставленных целей, но испытывает известные трудности при определении самих целей.

2.6. ФУНКЦИОНАЛЬНАЯ ПРОТИВОРЕЧИВОСТЬ КОНФЛИКТОВ

Как и любые другие явления, конфликты содержат в себе фундаментальные противоположности. В полной мере они раскрываются в противоречивости их функций. В сигнальной функции конфликтов следует выделить демаскирующую и маскирующую составляющие, которые несут в себе прямо противоположное содержание. С одной стороны, конфликты обнажают различные проблемы общества, делая их предметом гласности и общественного обсуждения. С другой стороны, конфликты могут использоваться в целях сознательного скрытия других конфликтов, отвлечения общественного внимания от насущных проблем, скрывая тем самым истинные намерения некоторых социальных групп. В информационной функции содержится как информирующая, так и дезинформирующая составляющая. Конфликты — скрытные явления по своей природе. Их истинная подоплека, как правило, окутывается тайной и сознательно скрывается не только от противоборствующей стороны, но и от широкой общественности. А, как известно, наилучшим способом сохранения тайны является дезинформация — распространение намеренно искажённых или заве-

домо ложных сведений с целью ввести в заблуждение как противостоящую сторону, так и общественное мнение. Поэтому любые конфликты сопровождаются всевозможными и весьма изощренными актами дезинформации, и это обстоятельство необходимо учитывать при их анализе.

Дифференцирующая функция, как уже отмечалось выше, имеет антиподом интегрирующую. В динамической функции, помимо ускоряющего, присутствует замедляющий компонент. Проявления противоречивости этих функций конфликтов очевидны, а проявления основной требуют пояснений.

Противоречивость основной функции может быть выражена формулой: конфликты разрешают противоречия, но они же их и порождают. Это означает следующее — если в данной системе произошёл конфликт, то он не только устранил действовавшие в ней ранее противоречия, но одновременно создал условия для появления новых противоположностей, а затем и противоречий. С учетом того, что сам конфликт есть следствие противоречий, более общая формула может быть выражена в следующем виде: конфликты порождаются противоречиями, ими они разрешаются, и они же порождают новые противоречия. Это уникальная функция, которой, кроме конфликтов, не обладает ни одно другое явление. И наоборот, любое явление, обладающее такой функцией, следует с полным основанием отнести к конфликтам.

На основе сказанного общая структура функций конфликтов может быть представлена в виде схемы (рис. 2.1). Следует подчеркнуть, что функции конфликта действуют не по отдельности, а совместно, комплексно. Это означает, что при анализе реальных конфликтов нельзя отдавать предпочтение какой-либо одной функции, как бы ярко она ни проявлялась. Необходим системный комплексный взгляд на всю совокупность функций конфликта с учетом их взаимной связности. В противном случае выводы получаются однобокими, а оценки результатов конфликтов — неустойчивыми. Функции конфликтов зачастую смешивают с оценками их проявлений по шкале «позитив — негатив». Такие оценки всегда субъективны. Они зависят от того, в какой период времени оценивается тот или иной конфликт, и могут быть диаметрально противоположными. Это порождает различного рода инсинуации вокруг реальных конфликтов, когда они в зависимо-

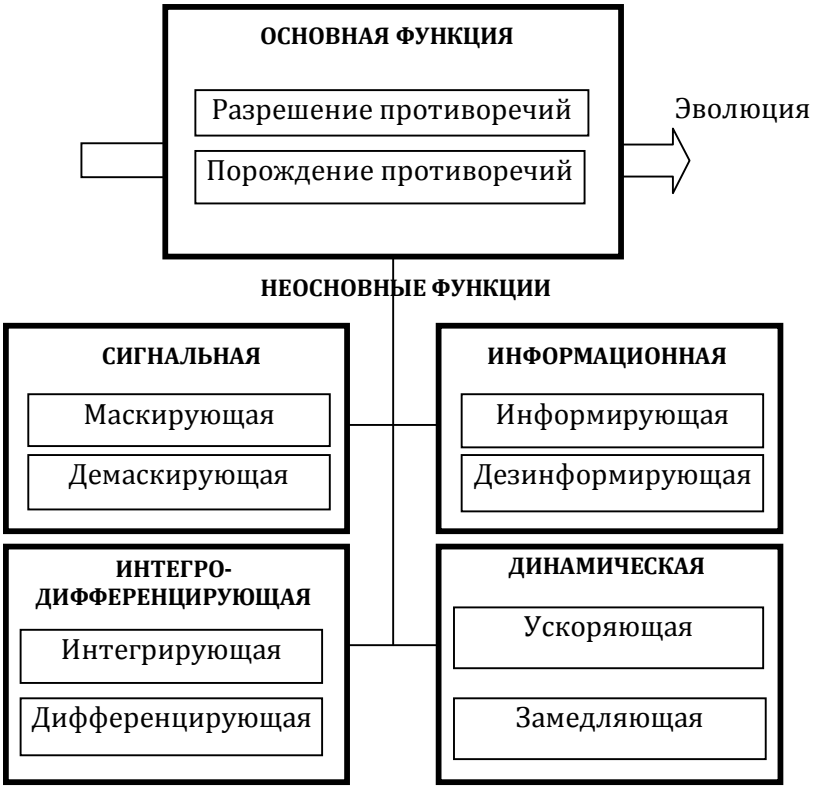

Рис. 2.1. Функции конфликтов

сти от текущих интересов объявляется то вредными, то полезными; то позитивными, то негативными. На самом деле конфликты как явления не несут в себе ни позитивной, ни негативной функции, они ни вредны и ни полезны. Все плохое и хорошее, позитивное и негативное, конструктивное и деструктивное несет в себе человек. А конфликты — это объективные явления, которые существовали задолго до того, как человек появился на белом свете, и будут существовать даже в случае его исчезновения из этого мира. Задача человека состоит не в том, чтобы «заклеймить конфликты позором» или объявить «движущей силой на пути к прогрессу», а в том чтобы, познав их функции, свойства и закономерности развития, обратить эти знания на пользу себе, обществу и природе. Бороться же надо не с конфликтами, а с собственным невежеством, со своей неграмотностью, а также с генетической приверженностью искать виноватых вне себя, следовать утопическим догмам и руководствоваться внушенными стереотипами.

2.7. ВЛИЯНИЕ КОНФЛИКТОВ НА САМООРГАНИЗАЦИЮ И ЭВОЛЮЦИЮ СИСТЕМ

Самоорганизация и конфликты. Самоорганизацией называется процесс, в ходе которого без принуждающего влияния извне создаётся, воспроизводится или совершенствуется структура сложной динамической системы. Самоорганизация имеет место в системах, обла-

дающих достаточно высоким уровнем организации и большим количеством элементов, связи между которыми имеют не жёсткий, а неустойчивый характер. Свойства самоорганизации обнаруживают объекты самой различной природы: живая клетка, организм, биологическая популяция, человеческий коллектив и т. д. Процессы самоорганизации происходят за счёт перестройки существующих и образования новых связей между элементами системы. Отличительная особенность процессов самоорганизации — их целенаправленный, но вместе с тем и естественный, спонтанный характер: эти процессы, протекающие при взаимодействии системы с окружающей средой, в той или иной мере автономны, относительно независимы от неё.

Различают три типа процессов самоорганизации. Первый — это самозарождение организации, то есть возникновение из некоторой совокупности целостных объектов определенного уровня новой целостной системы со своими специфическими закономерностями (например, генезис многоклеточных организмов из одноклеточных). Второй тип — процессы, благодаря которым система поддерживает определенный уровень организации при изменении внешних и внутренних условий её функционирования. Третий тип процессов самоорганизации связан с совершенствованием и с саморазвитием таких систем, которые способны накапливать и использовать прошлый опыт.

Специальное исследование проблем самоорганизации впервые было начато в кибернетике. Термин «самоорганизующаяся система» ввёл английский кибернетик У.Р. Эшби.[13] Широкое изучение самоорганизации началось в конце 60-х гг. прошлого века в целях отыскания новых принципов построения технических устройств, обладающих высокой надёжностью, и создания вычислительных машин, способных моделировать различные стороны интеллектуальной деятельности человека. Несколько позднее самоорганизация стала изучаться в новой науке, получившей название синергетики. Существенное место занимают концепции самоорганизации в теории нелинейной термодинамики. В настоящее время исследование проблем самоорганизации стало одним из основных путей проникновения идей и методов кибернетики, теории информации и теории систем в биологическое и социальное познание.

---

[13] Эшби У. Введение в кибернетику.– М.: Сов. радио, 1959.

Итак, самоорганизация — это социальный, биологический, физический или какой-либо иной процесс, в котором происходит образование новых, заранее неопределимых свойств и качеств системы без специфического воздействия извне. Центральной проблемой в таком представлении самоорганизации является выявление фундаментальных механизмов, обуславливающих возникновение и развитие таких процессов.

При синергетическом подходе и в теории нелинейной термодинамики считается, что исходной причиной, «пусковым толчком» самоорганизации выступает случайность. Она проявляется в том, что в любой системе присутствуют флюктуации — незначительные по своей силе внешние или внутренние случайные воздействия, способные при определенных условиях вывести систему из состояния равновесия и поставить ее перед необходимостью изыскивать точку нового равновесия.[14] При этом предполагается, что необходимым условием воздействия флюктуаций являются: открытость системы, неустойчивость точек равновесия, нелинейность траектории движения и кооперативность микропроцессов. Однако остается открытым вопрос о том, что порождает эти условия, и каковы механизмы их формирования.

С системных позиций самоорганизующиеся процессы возникают и развиваются под одновременным действием трех факторов: предопределенности, конфликтности и случайности, каждый из которых вносит свою лепту в формирование динамики и структуры самоорганизующихся систем (рис. 2.2).

Предопределенность накладывает ограничения на диапазон изменения характеристик системы, задавая область пространства, в котором допускается ее нормальное функционирование. В физических системах такие ограничения выражаются соответствующими законами.

Так, например, закон всемирного тяготения существенно ограничивает траекторию движения снаряда, выпущенного из орудия, но не определяет ее полностью. Развитие биологических и гуманитарных систем происходит также в рамках действия законов. Эти законы не всегда известны, что, однако, не означает их отсутствия. Иначе говоря, природа и общество устроены таким образом, что надсистема (ка-

[14] Этот процесс обычно характеризуют как образование порядка через флюктуации. Он созвучен с положением о случайности как необходимом условии для появления нового в развитии мира, высказанным еще античным философом Лукрецием Каром.

кое бы естество она не имела) не предопределяет полностью поведение своих частей, предоставляя им возможность самостоятельно развиваться и проявлять индивидуальность, устанавливая при этом рамки, выход за которые чреват определенными последствиями.

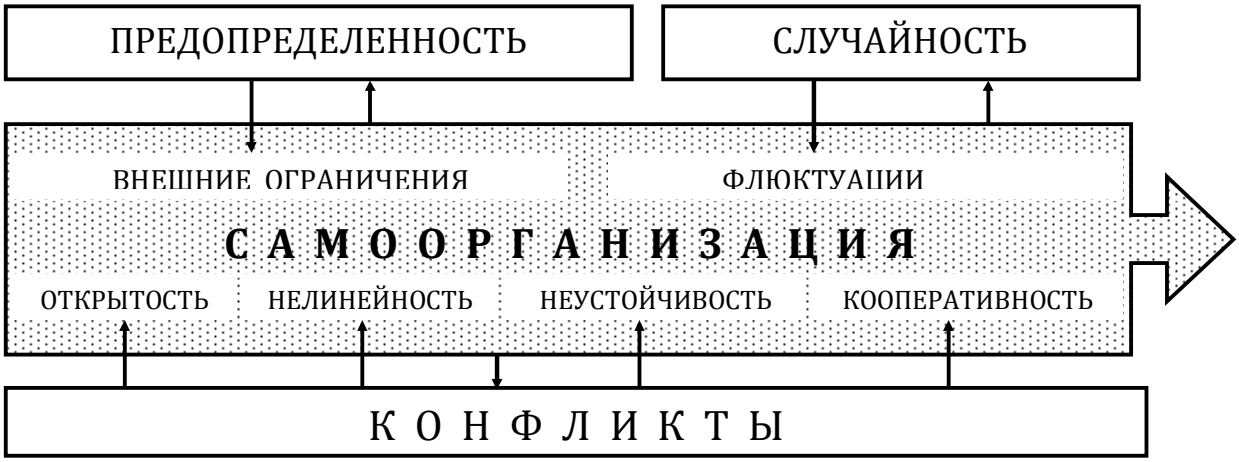

Рис. 2.2. Факторы, обусловливающие самоорганизацию систем

Формы выражения ограничений могут быть различными — от фундаментальных физических законов до религиозных морально-этических заповедей. Существенно различаются и их параметры — от жестких, однозначно предписывающих линию поведения, до мягких, предупреждающих о возможных неприятностях. Для концептуального восприятия самоорганизации не принципиальны формы и параметры ограничений, важна сама формула: самоорганизация систем происходит под действием случайностей, в рамках установленных ограничений и при непременном участии конфликтов.

Конфликты привносят в систему условия, необходимые для того, чтобы в ней в рамках заданных ограничений развивался процесс самоорганизации, а именно: открытость, неустойчивость, нелинейность и кооперативность микропроцессов. Действительно, для возникновения и развития самоорганизации необходимо, чтобы система обладала способностью обмениваться веществом, энергией и информацией с окружающей средой (другими системами). В противном случае движение системы предопределено вторым началом термодинамики — в конечном счете, она попадет в состояние, характеризуемое максимальным беспорядком или дезорганизацией.

Анализируя феномен конфликтов, нетрудно убедиться в том, что именно они являются тем механизмом, который регулирует степень

открытости систем. Содержание таких механизмов заключено в том, что в конфликтах присутствует (хотя и необязательно) активная стадия — кризис, предполагающая борьбу двойственного характера. С одной стороны, борьба ведется за обладание ресурсами, и, следовательно, кризис выступает как силовой способ ликвидации ресурсного дефицита путем его заимствования у окружающих систем. С другой — борьба ведется за сохранение имеющихся ресурсов и потому кризис можно рассматривать как способ защиты от различного рода посягательств со стороны других систем.

Двойственный характер кризисных процессов приводит или к вскрытию системы, или к ее самоизоляции. Поэтому можно утверждать, что конфликты, через кризисные процессы, выступают регулятором, открывающим и закрывающим путь к взаимодействию систем с внешним миром. Но для того чтобы в системе происходила самоорганизация, одной открытости мало. Открытая система должна постоянно находиться в неустойчивом состоянии и одновременно иметь возможность переходить из одних областей неустойчивости в другие неустойчивые области, то есть траектория ее движения должна носить нелинейный — ветвящийся характер. Иначе система приобретает свойство эргодичности и со временем переходит в какое-либо устойчивое глобальное состояние (процесс самоорганизации прекращается).[15] Препятствуют возникновению эргодичности кризисы, которые ликвидируют области глобальной устойчивости, трансформируя их во множество локальных областей слабой устойчивости. В этих областях как раз и начинает играть существенную роль случайные флюктуации.

Самоорганизация может происходить лишь в системе, имеющей фрактальную структуру, когда она состоит из достаточно большого количества относительно свободных, но в то же время взаимосвязанных компонентов. Но этого недостаточно — необходимо, чтобы компоненты системы действовали согласованно (кооперативно). Фрактальность системы есть не что иное, как результат действия диффе-

---

[15] Эргодичностью называется свойство системы стремиться в процессе своего развития к какому-либо заранее определенному устойчивому состоянию. Пример эргодического процесса — колебания маятника около точки равновесия.

ренцирующей функции конфликтов, а кооперативность поведения ее частей обусловлена их кумулятивными свойствами.

Следует обратить внимание на обратное влияние самоорганизации на конфликтность, предопределенность и случайность. Механизмы такого влияния пока слабо изучены, но их проявления наблюдаются в развитии природных и общественных явлений. В частности, влияние самоорганизации на конфликтность обнаруживается в том, что в процессе самоорганизации происходят существенные изменения в структуре системы, которые отражаются на характере конфликтного взаимодействия ее частей.

Самоорганизация может не только подавлять или интенсифицировать развитие конфликтных процессов, но и изменять их критериальные классы. Так, например, в экономике часто отмечаются ситуации, когда в результате самоорганизации экономические конфликты переходят из антагонизма в эксплуатацию.

Сказанное позволяет представить самоорганизацию в виде схемы, приведенной на рис. 2.3 и отражающей тот факт, что саморазвитие систем под действием внутренней конфликтности происходит по нелинейным траекториям: периоды стабильного развития сменяются кризисами, в результате которых возникает спектр альтернативных сценариев, ведущих к содействию, противодействию, эксплуатации, нейтралитету или к катастрофе.

В динамике самоорганизации можно выделить фазы двух типов. Фазы первого типа называются бифуркациями (на схеме они обозначены кружками).[16] Символом ξ обозначены флюктуации. Фазы второго типа, показанные на схеме стрелками, назовем дорогами. Двойные стрелки — это состоявшиеся дороги, то есть дороги, по которым шло развитие процесса, а пунктирные стрелки соответствуют виртуальным дорогам (от лат. *virtualis* — возможный), по которым могло бы происходить развитие процесса, но не произошло. Темные кружки соответствуют состоявшимся бифуркациям, более светлые кружки виртуальным бифуркациям, которые могли бы быть, но не случились.

[16] Бифуркация (от лат. *bi*…– дву… + *furcus* – разделенный) в узком математическом смысле означает возникновение при некотором критическом значении параметра нового (второго) решения системы дифференциальных уравнений, описывающих движение системы. Здесь этот термин трактуется в его широком физическом понимании как точка (область) разветвления траектории движения системы.

Внешние ограничения на схеме не показаны, но учитываются конечным числом бифуркаций и дорог.

Заметим, что не все бифуркации есть кризисы. В области бифуркации конфликтный процесс может развиваться по траектории, не проходящей через кризис. Такой вариант развития событий характерен для систем, которые в процессе эволюции научились (приобрели способность) преодолевать конфликты без вхождения в кризисное состояние. Конечно, выбор того или иного сценария происходит в условиях случайности и в рамках определенных ограничений, но в целом развитие системы определяется не случаем или спущенной сверху программой, а характером взаимодействия конфликтующих сторон.

Поэтому будущее каждой конкретной системы почти лишено случайности и, тем более, непреложного фатума (от лат. *fatum* — судьба, рок, неизбежное). Выбор траектории развития в значительной мере зависит от самой системы, характера ее взаимодействия с окружающей средой и от поведения образующих ее компонентов.

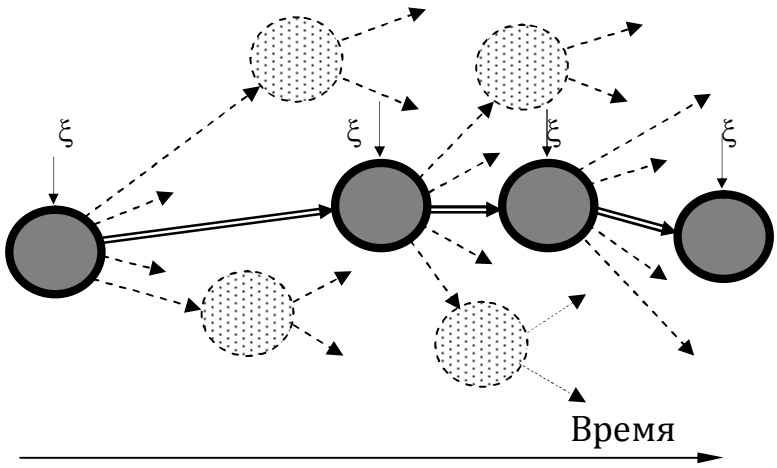

Рис. 2.3. Динамика самоорганизации

Эволюция и конфликты. С самоорганизацией тесно связано понятие эволюции (от лат. *evolutio* — развертывание), которое употребляется в разных смыслах. Большей частью с эволюцией отождествляется движение, развитие систем от простого к сложному. В других случаях эволюция рассматривается как процесс длительных, постепенных изменений, которые в конечном итоге приводят к коренным качественным трансформациям, завершающимся возникновением новых систем, структур, форм и видов. В настоящее время нет общей

теории эволюции, объясняющей исчерпывающим образом все то исключительное многообразие явлений, которое связано с эволюционными процессами в живой и неживой природе. Существует несколько теоретических версий, среди которых можно упомянуть:

– стандартную космологическую теорию эволюции, называемую также теорией «большего взрыва», базой для разработки которой послужили астрофизические наблюдения и математические модели космических процессов ;[17]

– синтетическую теорию эволюции биологических систем, представляющую собой дальнейшее развитие эволюционного учения Чарльза Дарвина;

– теологическую теорию Космической эволюции и человеческого сознания, основанную на метафизическом взгляде на устройство мироздания и положениях древнеиндийской философии ведийского периода.

Наша задача прагматична. Мы ограничимся описанием эволюции как мировоззренческой категории, установим роль конфликтности в формировании эволюционного процесса и обозначим некоторые проблемы, возникающие в связи с эволюционным взглядом на природу вещей.

Эволюция как концепция постулирует доминирование развития и совершенствования над застоем, стагнацией и движением в сторону хаоса, беспорядка и дезорганизации. Антиномией эволюции выступает концепция инволюции (от лат. *involutio* — обратное развитие). Обе противоположности имеют под собой надежные научные обоснования и подкреплены многочисленными натурными наблюдениями и экспериментальными данными.

Концепция инволюции базируется на втором начале термодинамики, из которого следует, что развитие физических и других систем неживой природы происходит в направлении усиления процессов хаотичности, разрушения и дезорганизации. Существование механизмов эволюции подтверждается наблюдениями, свидетельствующими о том, что живые системы в своем развитии стремятся к совершенствованию организации, устранению беспорядка и хаоса, усложнению структурного устройства. Противоречивость концепций эволюции и

[17] См.: Новиков И.Д. Эволюция Вселенной. – М., 1979.

инволюции удается совместить, если исходить из того, что регулятором этих противоположно направленных тенденций выступают конфликты (рис. 2.4).

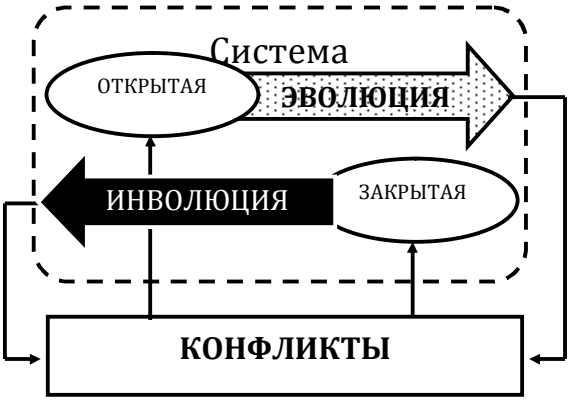

Рис. 2.4. Конфликты как регулятор характера развития систем

Регулирующая функция конфликтов проявляется в том, что внутренние и внешние конфликты (приведшие к кризисам) открывают или закрывают системы. Для закрытых систем, вне зависимости от их субстанциональной сущности, характерно инволюционное развитие, а для открытых — эволюционное развитие. В то же время как инволюция, так и эволюция сопровождаются конфликтами, которые через кризисы изменяют характер взаимодействия системы со средой. В результате может произойти инверсия развития, то есть в системе возникнет состояние, когда эволюция сменяется инволюцией или, наоборот, инволюционное развитие переходит в эволюционное.

Наглядным примером регулирующей функции социальных конфликтов служат революции — типичные кризисы в развитии социальных отношений. Независимо от их целей и конечных результатов, революции выступают переломным моментом в развитии общества, после которого оно либо закрывается (как, например, произошло после победы большевизма в нашей стране), либо открывается, как, например, случилось после победы французской буржуазной революции в конце XVIII века.

Итак, в развитии систем любой природы наблюдаются циклы эволюции-инволюции, которые порождаются конфликтами, выступающими отрицательными и положительными обратными связями, соответственно стабилизирующими и дестабилизирующими эволюцию (инволюцию). Моменты инверсии определяются кризисами, которые непосредственно и регулируют процесс развития.

Обычно эволюционный процесс представляется в виде спиралевидной траектории, по которой движется бытие в некотором пространстве параметров под давлением внешних и внутренних факторов. Это сильно агрегированная модель эволюции, усредняющая характер раз-

вития множества систем. Она мало чувствительна к частностям, а потому не пригодна для конструктивного анализа конкретной системы. При системном анализе центральным является понятие жизненного цикла системы. Его принято изображать в виде кривой рис. 2.5.

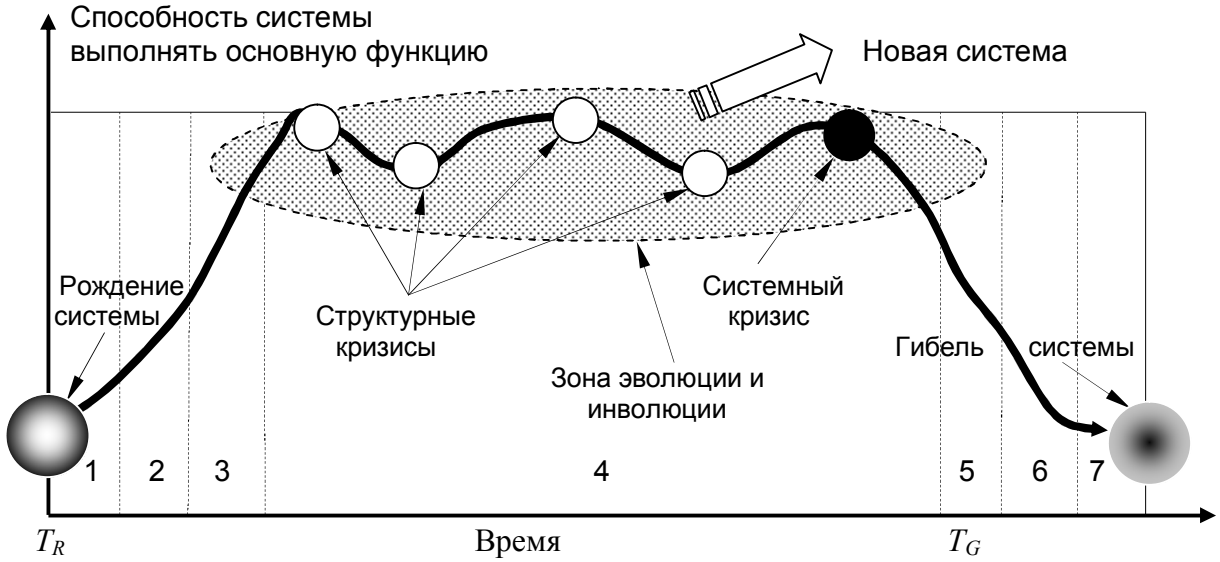

Рис. 2.5. Графическое изображение жизненного цикла системы

На этой кривой, ограниченной по оси абсцисс моментом рождения системы T_R и моментом ее гибели T_G, выделяют определенные стадии: зарождение (1), становление (2), развитие (3), расцвет (4), регресс (5), упадок (6) и естественная гибель (7). Основанием для выделения стадий служит текущая эффективность системы — ее способность выполнять свою основную функцию или отвечать своему предназначению. Стадии 1 и 2 соответствуют периоду эволюции, стадии 5, 6 и 7 — периоду инволюции, а стадия 4 — это зона, где периоды инволюции сменяются периодами эволюции, и наоборот: эволюционный характер развития переходит в инволюционный.

Применительно к конкретным системам перечисленные стадии получают содержательную интерпретацию. Так, например, если речь идет об анализе какой-либо технической системы, то в ее жизненном цикле выделяются следующие типовые стадии: обоснования технического задания на разработку системы (зарождение системы); проектирования системы (концептуальное, техническое, технологическое); создания опытного образца и его испытания (становление и развитие системы); серийного производства, эксплуатации и модернизации системы (ее расцвет); физического износа и морального устаревания си-

стемы (регресс); снятия системы с эксплуатации (упадок и ее естественная гибель).

Естественным параметром жизненного цикла считается среднее время жизни системы, то есть интервал времени $\Delta T_S = T_G - T_R$. Среднее время жизни не физическая, а средне статистическая характеристика системы. Она исчисляется на множестве систем определенного класса путем регистрации и усреднения естественной продолжительности жизни каждой из них. Знание этой характеристики не позволяет рассчитать продолжительность жизни отдельно взятой (персональной) системы.

Поэтому она не может служить основанием для каких-либо серьезных прогнозов относительно ее будущего. Дело не в разбросе (дисперсии) величины ΔT_S, а в статистическом способе ее получения, не позволяющем связать персональное время жизни данной системы с процессами, влияющими на продолжительность ее жизни.

Анализ жизненного цикла позволяет выделить два типа кризисов в развитии системы: системные и структурные. Системные кризисы свидетельствуют о коренных, качественных изменениях, происходящих с системой — она либо полностью обновляется, и перед ней открываются горизонты развития, либо она начинает устойчиво деградировать и разрушаться, неминуемо двигаясь к гибели. В случае структурных кризисов происходит инверсия развития системы. При этом среди возможных сценариев, следующих за структурным кризисом, имеется по крайней мере один сценарий, при переходе к которому система не разрушается, а претерпевает лишь структурную перестройку, после чего она начинает прогрессировать.

Правильная оценка происходящих кризисов часто играет решающую роль при прогнозировании динамики социальных систем. Так, в начале XX столетия теоретики марксизма допустили ошибку, приняв за системный очередной структурный кризис в странах Запада. На этом основании был сделан необоснованный вывод о неизбежности гибели системы капитализма и еще более сомнительный вывод о всемирной победе социалистической системы. Дальнейший ход событий известен.

При анализе характера развития социальных процессов принципиальным является положение о том, что каждый кризис представляет собой достаточно сложное структурном отношении явление, имеющее

определенную продолжительность во времени и завершающееся неоднозначным образом: переходом системы к стабильному (эволюционному или инволюционному) развитию, либо ее гибелью.

Уже само название «жизненный цикл» предполагает, что у любой системы должны быть дожизненный и послежизненный циклы ее существования. Применительно к технической сфере дожизненный цикл проявляется в том, что прообраз будущей системы существует задолго до того момента, когда специалисты приступят к отработке технического задания на ее создание. Виртуальный облик системы, которой еще нет в натуре, содержится в трудах изобретателей, в предшествующих системах аналогичного предназначения, а так же в тех процессах, которые стимулируют зарождение новой системы. Игнорирование дожизненного цикла всегда чревато ошибками и заблуждениями, а наибольший прогресс в создании технических систем достигается тогда, когда технология и организация их проектирования и создания основываются на преемственности и опыте предшествующих разработок. Так, например, американские авиаконструкторы считают, что в создаваемых самолетах должно быть не более 50 % новых технических и технологических решений, иначе не гарантируется безопасность полетов.

Послежизненный цикл технической системы проявляет себя в том, что, несмотря на снятие с эксплуатации системы, отслужившей свой срок, ее многие черты продолжают сохраняться в системах следующего поколения. Это уже другие системы, но в них всегда можно найти множество устройств, схем, технических и конструктивных решений, которые были свойственны их предшественнице. В практическом плане послежизненный цикл выражается в виде комплексной проблемы утилизации систем, актуальность которой все более возрастает. Так, например, утилизация отслуживших свой срок автомобилей и их комплектующих (в частности — шин) требует решения технологических, технических, экономических, экологических и многих других вопросов, без чего невозможен прогресс в автомобилестроении. Еще одним примером важности учета послежизненного цикла служит проблема утилизации атомных электростанций, выработавших свой ресурс. После чернобыльской катастрофы актуальность ее решения стала очевидной, как очевидным стало и то, что уже на начальных

этапах проектирования атомных энергосистем необходимо предусматривать эффективные способы их утилизации.

* * *

В природе и обществе имеют место три взаимосвязанных явления, функциональная значимость которых проявляется в наивысшей степени, это: развитие – ЭВОЛЮЦИЯ, ее внутренний механизм – САМООРГАНИЗАЦИЯ и их движущая сила – КОНФЛИКТ.

Каковыми бы ни были формы и конкретные проявления конфликтов, в целом они выступают движущей силой эволюционного процесса, вынуждая целенаправленно организовываться природные и общественные системы без специфического воздействия извне. Вместе с тем, не стоит забывать, что конфликты — это своеобразные и весьма противоречивые «двигатели». Раскручивая спираль эволюции и способствуя самоорганизации систем, они могут сжимать и увеличивать ее шаг; ускорять и замедлять прогресс; создавать, разрушать и восстанавливать системы; открывать и закрывать их; превращать эволюционное развитие в инволюционное; расчленять и объединять все то, что попадает в сферу их действия.

Человек привнес новые конфликты — социальные и экологические. Они обладают своими специфическими чертами и формами, но сохраняют все функции прежних конфликтов — биологических и физических. Социальные и экологические конфликты опять ввергли человеческое сообщество в борьбу за существование, вначале в форме войн и социальных потрясений, а затем добавили к ним комплекс экологических проблем, угрожающих перейти в катастрофы различного масштаба, в том числе и глобального. Но в этой борьбе у человека есть надежный и сильный помощник — разум, опираясь на который можно разрешать конфликты без кровавых жертв и общественных катаклизмов. С конфликтологической точки зрения феноменология разума как раз и заключается в том, что мыслительные способности позволяют перевести конфликты из физической в информационную сферу и тем самым избавиться от весьма опасного метода «проб и ошибок», когда эффективность каждого шага в конфликте проверяется в натуре. Человек разумный тем и отличается от животного, что он способен к более безопасному методу разрешения самых сложных и опасных конфликтов — методу мысленного моделирования, когда действию предшествует оценка обстановки, генерация альтернатив

поведения, их мысленная оценка (ранжирование) и принятие рационального решения с учетом накопленных знаний.

Вопросы для самопроверки

1. Следует ли отнести конфликты к функционально значимым природным и общественным явлениям? Что понимается под основной функцией конфликтов? Сформулируйте основную функцию социальных конфликтов. Поясните механизмы влияния конфликтов на эволюцию систем.

2. Дайте определение понятию «самоорганизация». Приведите примеры самоорганизующихся систем и назовите факторы, обуславливающие самоорганизацию. Каким образом конфликты влияют на процессы самоорганизации общественных структур?

3. Лев Гумилев считал, что каждая цивилизация, как и любая другая система, в своем развитии проходит четыре этапа: зарождение (становление), расцвет, упадок и гибель, общая продолжительность которых составляет от полутора до двух тысячелетий. Согласны ли Вы с таким утверждением? Обоснуйте свой ответ.

4. Изобразите графически жизненный цикл некой гипотетической системы и укажите точки влияния конфликтов на ее развитие.

5. Согласны ли Вы с таким утверждением: революция (восстание, мятеж) — это способ адаптации, который выводит людей за пределы социальной структуры, членами которой они являются, и побуждает их создавать новую или значительно модифицированную социальную структуру[18].

6. Приведите примеры, когда общество, познав динамическую функцию социальных конфликтов, научилось применять эти знания в интересах своего развития и процветания.

7. Дайте определение конфликта через его функции. Сформулируйте практические выводы, которые вытекают из такого понимания конфликта.

8. Приведите примеры, подтверждающие справедливость следующего утверждения: всякое управленческое решение становится более надежным и устойчивым, если оно исходит из конфликтного характера оценок внешних и внутренних факторов.

---

[18] Утверждение принадлежит Р. Мертону [Светлов В.А. Аналитика конфликта. – СпБ, 2001, с.105].

ТЕМА 3. СВОЙСТВА КОНФЛИКТОВ

Под свойствами конфликтов понимаются их внутренние стороны и качества, обусловливающие различие или сходство с другими явлениями. Особенность конфликтов состоит в исключительном многообразии их свойств. Мы рассмотрим только те, которые позволяют однозначно выделить конфликты из ряда других явлений и имеют очевидную практическую значимость. К числу таких свойств относятся: устойчивость в развитии, слабая предсказуемость, неопределенность, присутствие риска, квазипериодичность и синхронизм; скрытность, притягательность, кумулятивность действия, отсутствие оптимальности, расширяемость.

3.1. УСТОЙЧИВОСТЬ И СЛАБАЯ ПРЕДСКАЗУЕМОСТЬ

Устойчивость конфликтов. Существует три наиболее распространенные точки зрения на проблему устойчивости конфликтов: механистическая, кибернетическая и системная. С механистической точки зрения, устойчивость конфликтов объясняется их способностью приобретать инерционность в ходе своего развития. Дойдя в своем развитии до определенного рубежа, конфликт может набрать такую внутреннюю энергетику, что остановить его оказывается практически невозможным. Примеров, подтверждающих это свойство конфликтов, вполне достаточно — начиная с мировых войн и заканчивая семейными ссорами. Во многих случаях противоборствующие стороны были бы и рады прекратить развитие конфликта, но уже не могут этого сделать в силу инерции мышления, следования традициям, ограниченности знаний или неумения находить компромиссы. И он продолжает двигаться своим чередом, потрясая систему. В биологических и социальных конфликтах такая устойчивость возникает вследствие упорядоченности действий сторон, концентрации их усилий на строго определенных направлениях, наращивания используемых ресурсов и других процессов, увеличивающих инерционность в ее широком понимании. Механистическая устойчивость конфликт-

ных процессов в неживой природе объясняется законами ньютоновской механики и классической термодинамики.[19]

Согласно кибернетическим воззрениям, под устойчивостью понимается способность явлений, в том числе и конфликтных, возвращаться в своем движении в исходное состояние после внешних возмущений. Кибернетическая устойчивость конфликта, или по-другому — винеровская устойчивость, объясняется действием механизмов отрицательной обратной связи, присущих объектам любой природы. В процессе развития конфликтов происходит формирование отрицательных обратных связей, которые поддерживают их раскручивание, компенсируя действия, направленные на их урегулирование.

С системной позиции устойчивость конфликтов представляет собой более широкое понятие, чем ее механистическое или кибернетическое понимание. Системная устойчивость проявляет себя в том, что в результате конфликта система может оказаться в одном из трех состояний: а) в ней восстанавливается прежнее доконфликтное состояние; б) она приобретает некое качественно новое состояние; в) она претерпевает катастрофу, разрушается и погибает. В первом приближении можно считать, что системная устойчивость конфликтов объясняется тем, что в них действуют совместно механизмы как отрицательной, так и положительной обратной связи. При этом если отрицательные обратные связи возвращают систему в прежнее состояние, то действие положительных обратных связей приводит к тому, что выведенная из устойчивого состояния система все больше удаляется от него. Прекращение такого процесса возможно только за счет организации новых отрицательных обратных связей компенсаторного типа. Если этими связями удается компенсировать действие положительных обратных связей, то система, либо возвращается в прежнее состояние, либо занимает новое устойчивое состояние. В противном случае возникают лавинообразные, ничем не сдерживаемые процессы, ведущие к разрушению системы.

---

[19] Термодинамика, наука о наиболее общих свойствах макроскопических систем, находящихся в состоянии термодинамического равновесия, и о процессах перехода между этими состояниями. Строится на основе фундаментальных принципов (начал), которые являются обобщением многочисленных наблюдений и выполняются независимо от конкретной природы образующих систему тел. Поэтому закономерности в соотношениях между физическими величинами, к которым приводит термодинамика, имеют универсальный характер.

Напомним, что как положительные, так и отрицательные обратные связи бывают детерминированными и случайными, стабильными и нестабильными, сосредоточенными (кумулятивными) и рассредоточенными, запаздывающими и опережающими, усиливающими и ослабляющими (компенсирующими), транслирующими и преобразующими. Содержательная сторона перечисленных типов обратных связей очевидна из их названий. Комбинируясь и наполняясь конкретным содержанием, обратные связи образуют бесконечное множество механизмов, которые формируют целостные свойства систем, а также определяют характер их поведения.

Целевым регулированием обратных связей (организацией новых обратных связей, исключением действующих обратных связей, а также изменением их характера действия и точек подключения) можно устанавливать нужную траекторию движения конфликтных процессов. Так, например, если в какой-либо экономической системе начинают лавинообразным образом развиваться инфляционные процессы, то это свидетельствует о возникновении в ней положительных обратных связей кумулятивного характера. Прекратить развитие такого процесса можно за счет организации новых отрицательных обратных связей компенсаторного типа. На практике эта операция выливается в комплекс финансово-экономических и социальных мероприятий по сокращению оборотной денежной массы, перераспределению инвестиционных финансовых потоков, снижению уровня централизации управления и т.п.

Слабая предсказуемость конфликтов. Трехвариантный исход конфликтов характерен тем, что в каждом конкретном случае не представляется возможным однозначно предсказать, в какую сторону будет происходить развитие процесса. Уточним понятие «предсказание», имея в виду его научное содержание, то есть прогнозирование.

Предсказать развитие явления — означает на основании изучения существующих причинно-следственных связей сформулировать суждение о том, какую форму оно обретет впоследствии. Для прогнозирования важно знать, что происходило с явлением ранее и что происходит сейчас. Если явление детерминировано, что предполагает полную определенность информации о причинно-следственных связях, то его развитие можно предсказать совершенно точно. Например, на основании законов ньютоновской механики можно од-

нозначно вычислить все последующие положения тела в пространстве — при фиксированных начальных условиях движения и отсутствии сторонних сил. В том случае, если развитие явления носит случайный характер, то есть не имеется однозначной информации о связях между причинами и следствиями, предсказать будущее можно статистически, на основании законов теории вероятности.

Таким образом, на сегодняшний день известны два типа научных предсказаний — детерминистическое и вероятностное. Научные прогнозы не являются прихотью ученых или праздным любопытством — это своего рода информационные обратные связи между будущим и настоящим, которые используются для управления развитием явления. Чем точнее предсказание, тем рациональнее будет управление.

Применительно к такому явлению, как конфликт, невозможно детерминистическое и весьма затруднительно вероятностное предсказание. Дело не в том, что не хватает логических, математических или каких-либо других методов, — это были бы временные трудности технического характера. Суть заключается в самом характере конфликтных процессов, которые представляют собой такой способ взаимодействия двух и более систем (или частей одной системы), формы развития которого складываются в самом процессе взаимодействия. Иными словами, в конфликтах чаще всего происходит не то, что было, а то, чего еще не было, а поэтому возникают затруднения не столько относительно того, «как предсказывать», но главным образом — «что предсказывать»:

«Все счастливые семьи похожи друг на друга,
каждая несчастливая семья несчастлива по-своему»
(Л.Н. Толстой, «Анна Каренина»).

Конфликты – это полифуркационные процессы (от греч. *poly* – много + лат. *furcus* – разделенный, разветвленный), в которых настоящее не скрывает в своих недрах будущее. Их развитие может происходить по нескольким траекториям, формируемым не столько внешними условиями и предысторией, сколько самостоятельным выбором конфликтующими сторонами своего текущего поведения в ответ на действия противника. Однозначно предсказать этот выбор невозможно ни при каком сколь угодно глубоком и полном знании морфологии кон-

фликта (состава участников и характера взаимоотношений между ними), ни при каком сколь угодно длительном наблюдении за его развитием. Такое свойство конфликтов называется «слабой предсказуемостью».

Свойство слабой предсказуемости конфликтов во многом объясняет смысл известной истины о том, что «история нас ничему не учит». Действительно, исторические аналогии и параллели правомочны только при устойчивости социальной среды. Но такой среды не существует — любая социальная среда конфликтна по своей сути. Поэтому когда эти методы пытаются применить для познания и прогнозирования развития конфликтных общественных процессов, получаются абсурдные по своей сути выводы. В частности, уже простой капиталистический кризис ставит историю в тупик, а перед такими явлениями, как революции, контрреволюции и войны он и вовсе бессилен в своих объяснительных возможностях.

В игнорировании или непонимании слабой предсказуемости социальных конфликтов заключено одно из самых серьезных заблуждений марксизма, заявившего о себе как о научной теории, обладающей прогностической силой. На основе статистических данных о сокращении периодичности экономических кризисов в развитых странах Запада и углублении их характера был однозначно предсказан неминуемый крах системы капитализма. Развитие человеческого сообщества опровергло этот вывод. Капиталистические системы самоорганизовались, протекающие в них конфликты приняли более цивилизованные формы и сегодня развиваются совсем по-иному, нежели это было сто лет назад. По всей видимости, процессы социального и экономического развития современного общества больше соответствует принципу, сформулированному немецким философом Фридрихом Ницше (1844-1900 гг.), смысл которого состоит в следующем: конфликты, которые не приводят к гибели системы, делают ее более устойчивой к различным возмущениям.[20]

Изучая прошлое, мы видим его через призму сегодняшних концепций, с места своего исторического наблюдения. Поэтому то, что было — это не более того, что мы хотим и можем увидеть в прошлом. Любой достоверно установленный исторический факт (например, подтвержденный археологическими раскопками или архивными ма-

териалами) может быть истолкован различным образом, в зависимости от того, с какой позиции будет производиться это истолкование. Недаром каждый учебник истории — это не объективное, а глубоко персонифицированное произведение, отражающее личную позицию автора на прошлые события (например, В.О. Ключевского, С.М. Соловьева, Дж. Неру), или коллективное мнение группы авторов-единомышленников (в частности, известный учебник по истории ВКП(б), написанный под руководством И.В. Сталина).

Итак, никакое сколь угодно глубокое изучение опыта прошлого не может служить надежным основанием для рационального выбора поведения в текущем конфликте. Ко всем сентенциям, обобщающим опыт прошлого, как и к различного рода предсказаниям и «универсальным» рекомендациям по способам разрешения, предупреждения и урегулирования конфликтных ситуаций, следует относиться творчески, с известной долей настороженности. В конфликте, независимо от фазы его развития, могут вскрываться нюансы, коренным образом меняющие ход событий. Поэтому всякое предсказание результатов конкретного конфликта носит условный характер и может служить лишь поводом для раздумий, но не надежным основанием для принятия ответственного решения на совершение действий.

Практическая сторона слабой предсказуемости конфликтных процессов выражается в том, что ко всем советам по способам их разрешения следует прислушиваться, но в поступках руководствоваться только собственными соображениями. В связи с этим напомним слова великого маршала Франции Анри Тюренна (1611-1675), которыми он заканчивал наставления своим подчиненным перед каждым сражением: *«Ontre ca, messieurs, je vous recommande le bon sens (Сверх всего этого, господа, я вам советую руководствоваться собственным здравым смыслом)».*[21]

Сказанное не следует понимать как принципиальную непредсказуемость конфликтных процессов — они прогнозируемы, но весьма ограниченно и неоднозначно. В обычных (неконфликтных) процессах научное предсказание — это определение в вероятностном или детерминированном виде того, что будет потом, если мы знаем, что

---

[20] На этой концепции основан такой весьма эффективный способ защиты человека и животных от болезней как прививки.

[21] Цит. по: Макаров С.О. Рассуждения по вопросам морской тактике, - М., 1942, с. 102.

происходило ранее и происходит сейчас. Применительно к конфликтам процессам предсказание есть определение того, что *может быть* в будущем, если прошлое известно, а в настоящем мы *делаем нечто*.

Конфликтология как научная дисциплина не ставит своей задачей дать однозначный ответ, что будет в том или ином конфликте. В подавляющем большинстве практических случаев — это утопия, причем диструктивная. Применение системных конфликтологических знаний позволяет всесторонне проанализировать конфликтную ситуацию, правильно сформулировать проблему, разработать модель конфликтного процесса, провести ее исследование и указать, *где может произойти нечто непредвиденное*, а также мотивированно рекомендовать, *чего не надо делать* и *чего следует опасаться*. При изучении реальных конфликтов это очень важно, поскольку человек и человечество всегда оказываются перед альтернативой: «если точно не знаешь, что делать, то не делай ничего» или «даже если не знаешь исхода — делай, что знаешь, и иди до конца».[22]

Еще одно из неизжитых заблуждений, обусловленное непониманием свойств внутренней устойчивости и слабой предсказуемости конфликтных процессов, связано с бытующим мнением о возможности их прекращения путем вмешательства третьих лиц. Если такое лицо действительно вмешивается в конфликт даже с самыми благими намерениями, то оно неминуемо становится его участником, меняя его морфологию, но не основные свойства. В этом случае фактически возникает новый конфликт. У него может быть уже другой характер развития, но свойства устойчивости и слабой предсказуемости остаются и продолжают свое действие.

Конфликт, прежде всего социальный, — это частное дело сторон. С позиции гуманизма и принципа невмешательства навязывать свое решение, а тем более принуждать стороны к согласию или определенному поведению — неэтично и неправомерно. Поэтому вмешательство в конфликт возможно только тогда, когда он перерастает рамки взаимоотношений его участников и начинает затрагивать жизненные интересы сторон, не участвовавших ранее в данном конфликте.

[22] Дружинин В.В., Конторов Д.С., Конторов М.Д. Введение в теорию конфликта. — М., 1989. — 288 с.

3.2. НЕОПРЕДЕЛЕННОСТЬ И РИСК

Неопределенность конфликтов зачастую отождествляют со случайностью. Это неверно: неопределенность — самостоятельное и чрезвычайно широкое понятие, содержащее случайность только в качестве одного из своих компонентов. В общем случае неопределенность конфликтов раскрывается через следующие взаимообусловленные компоненты: незнание, неизвестность, нелинейность, несоизмеримость, неадекватность и, наконец, случайность (рис. 3.1).

Незнание в конфликте характеризуется тем, что его участники никогда не имеют полной информации о намерениях, планах, располагаемых ресурсах и возможных стратегиях поведения противостоящей стороны. В реальных конфликтах эта информация тщательно скрывается и сознательно искажается. Поэтому определить свое рациональное поведение в конфликте чрезвычайно трудно. Ситуация осложняется ещё и тем, что в процессе взаимоотношения конфликтующих сторон возникает фактор взаимной рефлексии (от лат. *reflexio* — отражение). Этот фактор проявляется в том, что стороны, не имея достоверной информации о противнике, могут руководствоваться в своем поведении гарантированными стратегиями, то есть из всех возможных вариантов поведения противника выбирать наихудший для себя и в нем вести себя наилучшим образом. Так определяется нулевой ранг рефлексии. Однако стороны могут поступить по-другому: каждая из них вправе считать, что противник обладает нулевым рангом рефлексии. Тогда имеет смысл рискнуть и отказаться от гарантирующего поведения. Такой вариант взаимных оценок способен принести больший выигрыш и соответствует первому рангу рефлексии. Второй ранг рефлексии скла-

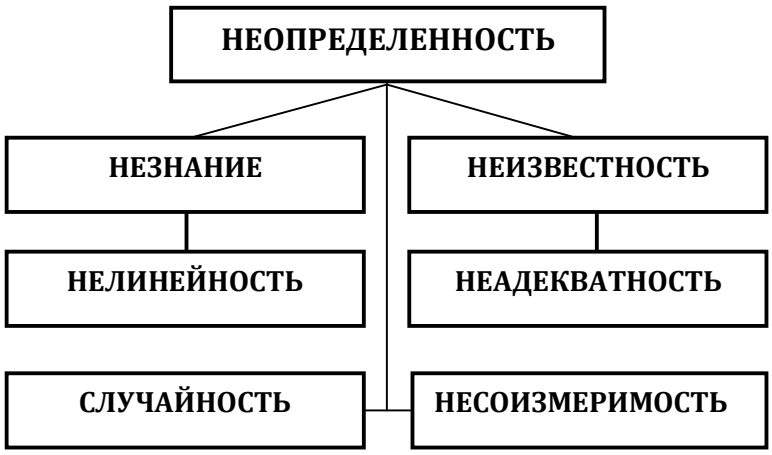

Рис. 3.1. Компоненты неопределенности в конфликтах

дывается в том случае, когда одна из сторон предполагает, что ее противник обладает первым рангом рефлексии. В такой ситуации риск повышается, но и выигрыш может оказаться большим. Формула рефлексивности будет выглядеть так: конфликтующая сторона обладает *К*-м рангом рефлексии, если она предполагает, что ее противник имеет (*К*-1)-й ранг рефлексии. Преимущество в конфликте при прочих равных условиях имеет сторона, обладающая более высоким рангом рефлексии.[23]

Неизвестность в конфликте связана с трудностями достоверной оценки противоборствующими сторонами не только результатов исхода конфликта в целом, но даже его ближайшего шага. В общем случае эти трудности обусловлены слабой предсказуемостью конфликта, а конкретно — неведением сторон относительно того, какие новые (ранее скрытые) ресурсы будут активированы конфликтом в ходе его развития и какие контрдействия последуют за каждым действием сторон. Учитывая это свойство, можно утверждать, что любой конфликт — это путь к неведомому для всех его участников. Отсюда следует исходить тому, кто, полагая, что в конфликтах он найдет решение своих проблем, идет на их сознательное развязывание.

Нелинейность конфликтов проявляется в возможности резкого (скачкообразного) изменения траектории их развития под действием внутренних и внешних факторов. Это свойство характерно для многих явлений, но в конфликте оно усиливается его слабой предсказуемостью. В этом смысле конфликт внешне устойчив, но внутренне не прямолинеен. В истории человеческих сообществ было множество экономических, политических и военных конфликтов, которые продолжались достаточно длительный период времени и в то же время изобиловали резкими, непредсказуемыми поворотами ситуаций.

Несоизмеримость в конфликте относится к содержанию понятий, которыми оперируют его участники. Каждая конфликтующая сторона имеет свое представление о сущности таких этических понятий, как: «правдивость», «этичность», «гуманность», «нравственность», «агрессивность» и других. Причем содержательную сторону подобных понятий практически невозможно ни унифицировать, ни стандартизировать. Поэтому при их сопоставлении всегда возникает про-

---

[23] Подробнее см.: Новиков Д.А., Чхартишвили А.Г. Рефлексивные игры. – М.: СИНТЕГ, 2003. – 149 с.

блема несоизмеримости, которая приводит к неопределенности во взаимопонимании общающихся сторон, а конфликтующих тем более.

Неадекватность в конфликте как компонента неопределенности внешне сходна с несоизмеримостью, однако природа ее иная. Речь идет о том, что участники конфликта могут неадекватно оценивать конфликтную обстановку и неадекватно формировать свое поведение. Такая «двойная» неадекватность обусловлена спецификой психики человека, состоящей в том, что каждый индивид оценивает ситуацию в меру своего развития и в меру этого же реагирует на нее. Очевидно, что однозначности в этом случае быть не может.

Случайность явлений, конфликтных в том числе, имеет глубинный смысл и связана с такой компонентой, как «незнание». Общепринятого мнения о природе случайного пока нет. Существуют две точки зрения. Первую неоднократно высказывал немецкий физик-теоретик, один из создателей теории квантовой механики Вернер Гейзенберг (1901-1976). Он понимал под случайностью тот факт, что истинные корни любого явления уходят в другие так называемые трансцендентные миры, такие же материальные, как и наш, но обладающие особыми свойствами: отсутствием времени, пространства, массы и т.п. Мы, люди — обитатели нашего мира, не можем наблюдать и познавать процессы, происходящие в этих мирах, даже если вооружимся самыми совершенными приборами, а способны лишь воспринимать их проявления: они-то и кажутся нам случайными. Другая, более распространенная точка зрения исходит из того, что коренная природа случайного обусловлена нашим незнанием существа причинно-следственных связей в природных явлениях нашего мира. В силу этого мы только воспринимаем явления как случайные, но если постигнуть их глубже, то всякая случайность исчезает и явление выступает детерминированным. Однако постигнуть любое явление до конца невозможно, поэтому области случайного всегда будут существовать, выступая мерой познания того или иного явления. Несмотря на существующие разногласия относительно глубинных причин случайного, обе точки зрения сходятся в одном: все природные и общественные явления в той или иной мере обладают свойством случайности. В конфликтах случайное не является доминирующим фактором развития, оно лишь накладывается на их динамику, придавая ей флюктуационные оттенки. Основная траектория движения конфликтов опре-

деляется не столько «волей случая», сколько характером взаимодействия конфликтующих сторон.

Риск в конфликтах. Обычно под риском понимается действие наугад, в надежде на счастливую случайность. Такая трактовка риска в конфликтологии неприемлема. Риск — это связанный с опасностью способ действия, необходимый для того, чтобы избежать еще большей опасности. Когда опасность поддается строгой и точной оценке (логической или математической), риска нет. Когда такая оценка затруднена, говорят о риске. Таким образом, риск есть разумный способ действия в условиях неопределенности и непредсказуемости событий. В конфликтах различают вероятностный, ситуационный и оперативный риски.

Вероятностный риск соответствует статистическому подходу к анализу явлений и основан на сопоставлении априорных (до опытных) вероятностей исходов. В этом случае риск измеряется отклонением исхода в конкретной ситуации от среднестатистической оценки. Такое понимание риска допустимо для массово повторяющихся явлений (типа стрельбы по мишени) или для множества параллельных актов «действие — реакция», реализующих единичный акт взаимодействия (типа обмена массированными ракетными ударами).

Ситуационный риск характеризует возможные отклонения реальной ситуации конфликта от ее предварительной оценки, в том числе вследствие недоучета рада признаков или скрытых тенденций. В этом случае риск измеряется на основе некоторой системы ценностей (например, потерей прибыли предприятием в результате недоучета ряда экономических факторов или снижением рейтинга популярности политика из-за неудачного выступления в средствах массовой информации). При этом суть проблемы заключается в поиске способов более полного учёта факторов и обстоятельств, влияющих на результаты действий.

Оперативный риск отражает стремление участников конфликта к предвидению действий противника и умение навязать желаемый способ действия противостоящей стороне. Смысл этого понятия состоит в том, что, организуя свои действия в соответствии с предположениями относительно возможных действий противника, мы рискуем ошибиться, если другая сторона будет действовать не в соответствии с этими предположениями, а другим образом. Мы прогнозируем воз-

можные варианты действий противника, однако никогда нет уверенности в том, что набор вариантов исчерпан полностью. Наибольшим риск будет при условии, что другая сторона узнает (разгадает) замысел. В этом случае риск измеряется установлением предпочтения между различными вариантами действий, например, в следующей форме: если противник будет действовать по варианту «Х», то наше действие «А» обладает меньшим риском по сравнению с действием «Б». Сложность заключается в способе «заставить» противника действовать по варианту «Х». Оперативный риск характерен для уникальных, персонифицированных явлений и не связывается с повторяемостью ситуаций. Более того, одно и то же действие может иметь малый вероятностный риск, но очень высокий оперативный риск и наоборот.

Каждый может оценивать свой риск различными способами, сообразно своему видению ситуации, но конфликтологическому подходу к анализу явлений в наибольшей мере соответствует оперативное понимание риска. В частности, поэтому использование теоретико-игровых методов при изучении конфликтов, ориентированных на осторожный статистический выбор стратегий поведения сторон, рациональных в среднем, признается неконструктивным. Теория игр исходит из принципа минимума среднего риска и наличия полного списка возможных стратегий поведения сторон, тогда как в реальных конфликтах каждая сторона готова рисковать, исходя из положения «больше риск — больше возможный успех», а априори известные стратегии поведения представляют наименьшую ценность — главная задача состоит в обнаружении скрытых возможностей.

В заключение раздела о риске в конфликтах приведем слова персидского царя и полководца Ксеркса I, сказанные им почти две с половиной тысячи лет назад в ответ на предположение его дяди Артабана о рискованности военной кампании против греков. Он ответил так: *«То, что ты говоришь, разумно, но не следует повсюду видеть опасность или считаться с каждым риском. Если в каждом случае взвешивать все с одинаковой основательностью, то никогда ничего не совершить. Успех обычно сопутствует тем, кто желает действовать; и он не сопутствует тем, кто робок и пытается все взвесить. Ты видишь, какого величия и могущества достигла Персия. Если бы мои предшественники на троне придерживались твоих взглядов или*

даже не придерживались их, но имели бы советников, подобных тебе, то ты никогда бы не видел наше царство столь могущественным. Только идя на риск, мои предшественники сделали его таким. Великие вещи достигаются только через великие опасности».[24]

Справедливости ради необходимо отметить, после таких слов царь царей Ксеркс I все-таки проиграл начатую им войну с греческими государствами, что и стало подтверждением справедливости его собственных слов.

3.3. КВАЗИПЕРИОДИЧНОСТЬ И СИНХРОНИЗМ

Уже давно было замечено, что конфликты развиваются, как правило, по схеме: действие — контрдействие — контр-контрдействие и т.д., то есть представляют собой чередующуюся последовательность взаимно-ответных действий сторон, обладающую некоторой периодичностью. Если заняться измерением длительности этого периода применительно к какому-либо часто повторяющемуся конфликту, например семейному, и попытаться набрать статистику, то окажется, что действия сторон определенным образом синхронизируются (одно следует в ответ на другое) через «случайные» промежутки времени, а каждое из них обладает «случайной» продолжительностью. Явления, обладающие таким свойством, называются квазипериодическими, то есть как бы или почти периодическими. Квазипериодичность является следствием взаимодействия объектов, функционирующих в циклическом режиме, образно говоря, имеющих внутри себя часы. Автономная периодичность (автоколебательность) свойственна всем объектам материального мира. В биосистемах она проявляется в виде биологических ритмов, в экологических системах — в виде экологических циклов. В неживой природе периодичность движения наблюдается особенно часто — это вращение электронов вокруг атомных ядер, вращение Земли вокруг Солнца и т.д. К ритмичности и внутренней цикличности тяготеют процессы, происходящие в социальных системах. В производственной деятельности — это технологические и производственные циклы, в экономике — это экономические циклы, в быту — это обычный распорядок дня. На цикличный характер разви-

[24] Цит. по: Неру Дж. Взгляд на всемирную историю. – М., 1977, т.1, с.56.

тия экономических систем указывали русский экономист Николай Кондратьев (1892-1936) и американский экономист Йозеф Шумпетер (1883-1950). В частности Кондратьев выделял три типа экономических циклов: длинные (40-60 лет), средние (7-11 лет) и короткие (3-3,5 года). Он установил эту цикличность статистически, объясняя ее следующим образом. В основе длинных циклов лежит смена пассивной части основного капитала, то есть заводских зданий, сооружений, подъездных путей и т.п. Средние циклы возникают вследствие износа орудий производства: станков, машин, аппаратов. Короткие циклы вызваны конъюнктурными колебаниями рынка.

Когда такие объекты вступают в конфликтные взаимоотношения, то, с одной стороны, за счет взаимных воздействий происходит нарушение их внутренней цикличности, а, с другой — они синхронизируются, образуя новый системный объект — конфликт, обладающий уже своей цикличностью. В силу непредсказуемости и неопределенности эта цикличность обладает свойством квазипериодичности.

Изменение синхронности может быть способом ведения противоборства, например, в военных конфликтах. В них десинхронизация внутренних процессов противостоящих сторон достигается путем нарушения управления войсками и оружием противника. При этом в каждом конкретном эпизоде противоборства проигрывает та сторона, у которой больше задержка в управлении. Поэтому борьба за превосходство в управлении всегда является важнейшим фактором победы в вооруженном противоборстве. Компенсировать проигрыш в этой борьбе можно только за счет наращивания объема вооружения, людских и материальных ресурсов. Не менее ожесточенная борьба за превосходство в управлении ведется в экономической и финансовой сферах между конкурирующими промышленными и банковскими группировками. Для того чтобы убедиться в справедливости сказанного, достаточно посмотреть на напряженную работу биржевых маклеров на нью-йоркской или токийской бирже. В их деятельности критически допустимые временные задержки доведения информации до менеджеров должны составлять не более десятков минут. В противном случае другая сторона успевает принять ответные меры и либо обесценить, либо поднять на недосягаемую высоту стоимость акций тех предприятий, вокруг которых разворачивается конкурентная борьба. Отличие между военной и финансово-экономической сферами состо-

ит в используемых способах и средствах борьбы за превосходство в управлении. Если в первом случае борьба ведется путем огневого поражения пунктов управления противника и радиоэлектронного подавления его средств связи и разведки, то во втором случае используются более «цивилизованные» способы: обман, подкуп, заказные убийства, электронное подслушивание, компьютерные «вирусы» и другое.

Квазиколебательный характер движения (развития) свойственен всем системам — социальным, биологическим и физическим. Поэтому бесспорно, что этот феномен должен быть предметом специального изучения. Сегодня многие специалисты используют для этого статистический подход. Применительно к явлениям квазиколебательного свойства статистика помогает обнаружить только факт самих автоколебаний и зарегистрировать их параметры в прошлом. Для статистики не существует такое понятие как «настоящее», а есть только прошлое и вероятное будущее. Как только происходит фиксация какого-либо факта, так тут же он становится достоянием истории. Будущее же для статистики есть не более чем предсказание, основанное на прошлых наблюдениях. Это предсказание может иметь какую-либо прогностическую силу только в том случае, если заранее известна точка устойчивости (равновесия), к которой стремиться процесс в своем развитии.

В случае, когда процесс имеет множество точек устойчивости, использование статистических данных приводит к сомнительным выводам, которые зачастую становятся предметом политических, идеологических и других спекуляций. Речь идет о несостоятельных попытках статистически зафиксировать «с цифрами в руках» окончательную победу социализма в отдельно взятой стране или доказать неминуемый крах капиталистической системы, оперируя статистическими данными относительно частоты и глубины происходящих в ней экономических кризисов.

Сказанное свидетельствует о том, что изучать конфликтные процессы нужно, основываясь не на внешних наблюдениях и статистических фиксациях, а на принципиально иных подходах, ориентированных на вскрытие внутренних механизмов образования колебаний в развитии природных и общественных явлений. Квазиколебательные процессы в системах любого типа происходят не сами по себе, а в результате действия внутренних противонаправленных сил (социальных, физических, химических и других). Эти силы выводят систему из рав-

новесия, и они же возвращают ее в область равновесия (прежнюю или новую). Кроме того, под действием противонаправленных сил может произойти частичное или полное разрушение системы. В итоге, если система не разрушается, видимая траектория ее движения приобретает вид квазиколебаний. Амплитуда, частота и фаза таких колебаний не стационарны, поскольку определяются характером взаимодействия сил, порождающих движение. В ответ на действие следует контрдействие, которое меняет действие, на контрдействие следует контрконтрдействие, изменяющее контрдействие, и так далее. Возникает саморазвивающийся ветвящийся процесс, для познания которого недостаточно внешних наблюдений. Необходимо построение моделей, описывающих внутреннюю сторону механизмов самовзаимодействия.

3.4. СКРЫТНОСТЬ, ПРИТЯГАТЕЛЬНОСТЬ И КУМУЛЯТИВНОСТЬ

Скрытность конфликтов выражается в том, что их исходные причины и движущие силы не всегда доступны для наблюдения, поскольку действия участников специально маскируются, а намерения сторон утаиваются и умышленно искажаются. Процесс, все стороны которого доподлинно известны, не может считаться конфликтным. В реальных конфликтах на поверхности лежат лишь их отдельные фрагменты — сосредоточение и перегруппировка сил, конфронтации, различные кризисы, противоборства, катастрофы, не несущие в себе исчерпывающей информации о сути происходящих событий. Этой информации, как правило, не достаточно для выявления существа конфликтов. Более того, она зачастую преднамеренно искажается и сознательно дозируется, с целью формирования общественного мнения, выгодного тому или иному участнику конфликта.

Эталоном скрытности конфликтных процессов могут служить военные операции и боевые действия. Даже после их завершения не всегда удается установить причины, вызвавшие тот или иной вариант развития событий, а то и выявить победителя и побежденного. Наглядным примером являются известные чеченские события. Уже более десяти лет на Северном Кавказе, то, угасая, то, вновь разгораясь, длятся боевые и партизанские действия, но истинные причины и движущие силы этого вооруженного конфликта остаются тайной, как

для широкой общественности, так и для самих участников. Морфология этого конфликта скрыта за семью печатями. Все официальные заявления по поводу развития чеченского конфликта не только не проясняют ситуацию, но, наоборот, порождают все новые и новые вопросы. Не меньшей скрытностью характеризуются конфликтные процессы, протекающие в экономической, юридической, политической и в производственной сферах деятельности, а также межличностные конфликты. Для того чтобы убедиться в этом, достаточно проанализировать любой конфликт семейно-бытового уровня.

Скрытность существенно затрудняет изучение конфликтов традиционными эмпирическими методами, зачастую, превращая полученные с их помощью результаты либо в досужие домыслы (недостоверные предположения), либо в тривиальные сентенции, пригодные разве что для обсуждений, но не для принятия ответственных решений. Наиболее перспективный путь выбора рациональной линии поведения в конфликтах связан с их моделированием на основе широкого использования современных информационно-компьютерных технологий.

Притягательность. Конфликты, несмотря на многочисленные трагические исходы, всегда притягивали и будут притягивать внимание людей:

Все, все, что гибелью грозит,
Для сердца смертного таит
Неизъяснимы наслажденья —
Бессмертья, может быть, залог!
И счастлив тот, кто средь волненья
Их обретать и ведать мог...

(А.С. Пушкин, «Пир во время чумы») [25]

Какие же свойства социального конфликта столь притягательны для людей? К их числу можно отнести: внутренний драматизм и остросюжетность.

Внутренний драматизм любого конфликта состоит в возможности трагического (катастрофического) исхода для его участников. Начинаясь с внешне безобидной шутки или неосторожно брошенного слова, ситуация из содействия может довольно быстро перейти в противодей-

[25] Цит. по: Пушкин А.С. Полное собрание сочинений. Т. 3. – М., 1950, с. 399.

ствие, вплоть до антагонизма, последствия которого чреваты катастрофой. Любой, кто наблюдает за развитием этой ситуации извне, даже не вмешиваясь в действия сторон, становится ее виртуальным участником, осознавая свою сопричастность к происходящим событиям. Лицо-наблюдатель начинает сравнивать поступки сторон, анализировать возможные варианты развития ситуации, мысленно ставить себя на место каждого участника. В итоге ему предоставляется уникальная возможность «учиться на ошибках других», не испытывая при этом никакого дискомфорта. Для такого наблюдателя негативные последствия конфликта исключены, но в то же время он «рискует», находясь в виртуальном мире. Такие возможности всегда притягательны.

Остросюжетность конфликтов — это их нелинейность и случайность, взятые вместе. Все случайно происходящее всегда интересует человека прежде всего своей непознаваемостью, а стремление к познанию окружающего мира есть генетически обусловленное свойство разумного существа. Но если случайности происходят постоянно, то человек теряет к ним интерес. Конфликт своей нелинейностью исключает постоянство в своем развитии и тем самым «подогревает» интерес к случайно происходящему. В том случае, если естественных конфликтов нет, то человек организует их искусственно, например, в виде спортивных, развлекательных или азартных игр.

Свойством конфликтов привлекать к себе внимание людей умело пользуются политики, спортсмены, актеры, режиссеры. Иногда это становится прибыльной профессией, например у фоторепортеров-папарацци, снимающих скандальные эпизоды из жизни звезд. Так называемый «черный пиар» во многом основан на притягательности конфликтов. Чем конфликтнее политик, тем более известным он становится. А известность — это уже половина успеха на пути к вершинам власти. Но именно половина, поскольку конфликтная популярность имеет и другую сторону: у значительной части электората она формирует негативное отношение к данной личности.

Кумулятивностью (от лат. *cumulatio* — увеличение, сосредоточение) называется способность конфликтов сосредоточенно действовать в одну и ту же «болевую точку» до тех пор, пока в системе что-то не изменится, и ее скрытые качества не покажутся наружу. Конфликты всегда действуют по принципу: «где тонко, там и рвется». Это позволяет выявлять узкие места и недоработки в системе, высвечи-

вать ее порочные свойства, делая их предметом обсуждения и гласности.

Механизмы кумулятивного действия конфликтов можно наблюдать в виде так называемого эффекта резонанса, состоящего в резком возрастании амплитуды установившихся вынужденных колебаний при приближении частоты внешних гармонических воздействий к частоте одного из нормальных колебаний системы. Амплитуда возникающих в процессе резонанса колебаний может достигать значений, разрушающих систему. Примером кумулятивности физического конфликта с резонансным эффектом может служить флаттер (от англ. *flutter* — вибрация) — сочетание изгибных и крутильных колебаний крыльев, оперения и других элементов конструкции самолета, при резонансе вызывающее его резкое разрушение. На заре авиастроения флаттер был страшным и непонятным явлением, стоившим жизни многим пилотам. Сейчас это явление хорошо изучено и учитывается при конструировании авиационной и космической техники.

В социальных системах кумулятивность проявляется в таких логически необъяснимых конфликтных явлениях, как: паника, стихийные бунты, коллективные неповиновения, массовые самоубийства и других.

3.5. ОТСУТСТВИЕ ОПТИМАЛЬНОСТИ И РАСШИРЯЕМОСТЬ

Отсутствие оптимальности. Немецкий математик и философ Готфрид Вильгельм Лейбниц (1646-1716) утверждал: *«Все подчиняется экстремальным принципам лишь потому, что мы с вами живем в лучшем из миров».* Под экстремальностью он понимал возможность найти в любой реальной проблемной ситуации наилучший или наихудший варианты ее разрешения, то есть ответить на вопрос: «Что такое хорошо и что такое плохо?» и отыскать такой способ действия, который позволит достичь этого хорошего или плохого. Такая идеалистическая точка зрения долгое время господствовала в умах исследователей, порождая иллюзию найти оптимальное разрешение не только математических, но и человеческих проблем. Тот, кто шел по этому пути, всякий раз сталкивался с серьезными трудностями, выражавшимися в том, что реальные проблемы упорно не желали разрешаться оптимальным образом. Только в очень простых экспериментальных си-

туациях удавалось ответить на сакраментальный вопрос о хорошем и плохом, сформулировать в явном виде критерии оптимальности и свести реальную проблему к какой-либо математической оптимизационной задаче, что и служило основанием для продолжения веры в иллюзию. Но, как известно, иллюзия — это не более чем обман чувств, вызванный искаженным восприятием действительности, который непременно заканчивается разочарованием и возвратом к реалиям.

Реальный мир, в том числе и мир человеческих отношений, оказался весьма далек от гармонии. Его гармония локализована определенными областями, где собственно и возможно отыскать оптимальное разрешение возникающих проблем. В фундаменте человеческих отношений лежат противоречия и конфликты, разрушающие гармонию и устойчивость, но в то же время способствующие самоорганизации человека и общества и движущие эволюционный процесс личности и социума. В таком мире не существует оптимальных (абсолютно верных) решений так же, как не бывает неразрешимых проблем (абсолютно тупиковых ситуаций). Это жестокий мир, в котором нельзя опираться на иллюзии, какими бы привлекательными они не казались, а нужно научиться жить реалиями. Основная реалия нашего, не самого лучшего из миров, заключается в том, что поскольку в природе не бывает пустоты, то в любом виде деятельности обязательно присутствуют факторы, препятствующие достижению поставленных целей. Иначе — в конфликтных условиях любое решение содержит в себе противоречие в том смысле, что порожденное им действие всегда будет позитивным для одних и негативным для других.

Типичный пример. В крупном городе, центральная часть которого перегружена транспортными потоками, по решению городских властей демонтируют трамвайные пути и соответственно ликвидируют трамвайные маршруты, проходящие через центр. Мероприятие конфликтное. С одной стороны, оно весьма дорогостоящее, наносящее ощутимый «удар» по городскому бюджету. Косвенным образом оно негативно сказывается на заработной плате учителей, врачей и других категорий госслужащих. Недовольны пенсионеры и другие лица, имеющие льготы на проезд в муниципальном общественном транспорте. Выражают свое возмущение люди, у которых нарушается выработанный годами уклад жизни. С другой стороны, такое решение городских властей выгодно водителям такси, владельцам

личного транспорта и дорожным строителям. Кроме того, ликвидация трамвайных маршрутов открывает дорогу строительству автострад, снижает расходы на дотационное содержание трамвайных путей, облагораживает внешний вид городских улиц и привносит еще многое, что сегодня предвидеть невозможно. Во всяком случае, появляются надежды на коренную реконструкцию инфраструктуры городских транспортных сетей. Очевидно, что в такой противоречивой ситуации невозможно учесть в полной мере интересы всех сторон, но можно найти компромисс. Он может заключаться, например, во введении дополнительных автобусных маршрутов с льготными местами, в пополнении городского бюджета за счет налоговых отчислений с дорожно-строительных и транспортных фирм, то есть в реализации комплекса мероприятий, направленных на компенсацию потерь за счет тех, кому такое решение приносит прибыль.

Решения и действия людей в конфликтах напоминают *circulus vitiosus* (замкнутый круг), когда стремление к хорошему постоянно порождает плохое и, наоборот, плохое неизменно сопровождается хорошим. Выйти из этого круга возможно только в том случае, если отказаться от бесплодных попыток найти утопический оптимум и перейти к компромиссному методу разрешения проблем, когда участникам конфликта следует поскупиться желаемым в угоду реально достижимого, а границы достижимого могут быть расширены за счет совместного стремления достичь желаемого. Конечно, можно пренебречь этим правилом и по-прежнему изыскивать оптимальные для себя линии поведения в конфликтах. Однако, как показывает практика, конфликты под угрозой катастрофы (экономической, политической, финансовой или какой-либо другой) рано или поздно, но все равно заставят конфликтующие стороны сесть за стол переговоров и там искать не личные оптимальные решения, а коллективные пути компромиссного разрешения проблем. Чем раньше произойдет это событие, тем меньше будет потерь и потрясений, и тем больше будет успехов и продвижений. Конфликты вынуждают самых закоренелых индивидуалистов стать коллективистами, ставя их перед необходимостью поступиться частью личных потребностей, если и не на благо общества, то хотя бы для того, чтобы сохранить собственное благополучие.

Итак, в конфликтных условиях любое решение не будет оптимальным в том смысле, что, каким бы привлекательным оно не каза-

лось, его последствия будут восприняты неоднозначным образом: для одних они будут позитивными и конструктивными, для других — негативными и деструктивными. В конфликтах мы можем найти только компромисс с самим собой, с обществом, с природой, и сами, своими действиями и поступками сформировать свое будущее.

Расширяемость как одно из фундаментальных свойств конфликтов выражается в их способности втягивать в свою сферу субъекты, между которыми ранее отсутствовали какие-либо противоречия. На это свойство конфликтов обращал внимание еще Эразм Роттердамский (1469-1536). В частности он указывал на наличие собственной логики в конфликтах, которые разрастаются подобно цепной реакции, вовлекая в орбиту своего влияния все новые слои населения и страны.

В социальных системах это свойство наглядно иллюстрируется мировыми войнами, глобальными экономическими кризисами, революциями. Эти и им подобные процессы начинаются, как правило, с локальных конфликтов, которые не затрагивают интересов большинства стран и проживающего в них населения. Однако со временем происходит их расширение. В них вовлекаются новые участники, и они вначале перерастают в региональные, а затем и в глобальные. Подобное расширение характерно не только для социальных, но и для любых других конфликтов. Объясняются оно тем, что в открытых системах, с одной стороны, происходит диссипация (рассеивание) внутренней конфликтности, а, с другой стороны, такие системы, адсорбируют (впитывают в себя) внешнюю конфликтность. Благодаря этим противоположным тенденциям происходит образование цепочек конфликтов, которые при определенных условиях трансформируются в лавинообразный слабо управляемый процесс, охватывающий все новые и новые сферы. Универсального рецепта, как избежать такого нежелательного развития событий, не существует. Искусственная изоляция систем неэффективна, так как приводит к еще большей внутренней конфликтности, а вот ликвидировать условия, обуславливающие лавинообразное разрастание конфликтов возможно.

Известно, что расширяемость конфликтов не носит абсолютного характера, то есть далеко не все локальные конфликты перерастают в глобальные, точно так же как и не все личностные конфликты переходят в групповые. Социальные конфликты расширяются не сами по себе. Их распространяют люди и социальные группы, преследующие

вполне определенные цели. Соответственно избежать или приостановить разрастание конфликта можно, если его субъекты будут уверены в неотвратимости наказания за совершенные поступки. Речь идет не только о физическом или судебном наказании, но и о морально-этической стороне дела, которая рано или поздно воплотится в конкретные поступки, имеющие реальные последствия.

В природе и в обществе неумолимо действует закон сохранения мысли-действия, согласно которому любая мысль и любое действие не проходят бесследно и не исчезают в «никуда», а отражаются на нас же самих и наших потомках. Понимание этого закона предупреждает людей от совершения безнравственных антигуманных поступков вне зависимости от того, известны или неизвестны им нормы морали и права. Каждому воздастся по его деяниям не где-то в потустороннем мире, а здесь и сейчас. Причем, следует быть уверенным в том, что плата за недомыслие будет такой же, как и за содеянное по злому умыслу.

* * *

Итак, во всем многообразии свойств, присущих конфликтам мы выделили их слабую предсказуемость, устойчивость в развитии, неопределенность, рискованность, квазипериодичность и синхронизм, скрытность, притягательность, кумулятивность действия, отсутствие оптимальности и расширяемость. Понимание этих свойств позволяет не только идентифицировать конфликты в ряду других явлений, но помогает распознавать конфликтные явления задолго до того как они выльются в конфронтации и кризисы, предвидеть их негативные и позитивные последствия, правильно вести себя в конфликтных условиях и рационально управлять конфликтными процессами.

Помимо этого свойства конфликтов накладывают ограничения на выбор методов их изучения. В частности, следует обратить внимание на то, что популярные методы математической статистики следует с особой осторожностью применять для изучения и прогнозирования конфликтных процессов. В этих процессах их будущее состояние не полностью определяется предшествующими и текущими состояниями, нарушается эргодичность, и могут возникать принципиально новые состояния, предусмотреть которые априори не представляется возможным ни при каком сколь угодно глубоком и длительном наблюдении за ходом их развития. Наглядным примером такого про-

цесса может служить динамика соотношения курсов валют различных стран. Вместе с тем статистика может быть весьма полезной, поскольку позволяет систематизировать, обобщить и однозначно описать характер прошлого развития конфликтных процессов, что при правильной и непредвзятой интерпретации результатов помогает принять рациональное решение.

Конфликты обладает многими удивительными свойствами, но одно из них уникально: если исход какого-либо конфликта не вызывает сомнений, то это не означает, что на самом деле все произойдет именно таким образом. Поэтому всякое предсказание конфликта носит условный характер и может служить лишь поводом для раздумий, но не основанием для принятия решений. Поэтому при изучении конфликтных процессов, становится очевидной бесплодность всякого рода астрологических гаданий, безрезультатность пророчеств в духе Мишеля Нострадамуса.[26] Гаданиям и предсказаниям следует противопоставить модельный метод изучения конфликтов, а статистику нужно использовать сообразно ее возможностям для познания стационарных (нескачкообразных) процессов, желательно без ориентации на какие-либо идеологические установки.

Вопросы для самопроверки

1. Поясните центральное свойство конфликтов — их слабую предсказуемость. Приведите примеры, подтверждающие это свойство.

2. Что понимается под устойчивостью конфликтов? Проиллюстрируйте примерами это свойство конфликтов.

3. Раскройте содержание понятия неопределенности в конфликтах через его составляющие. Какую роль играет случайность в конфликтах? Оказывает ли случайность решающее влияние на характер развития конфликтов?

4. Какие виды рисков выделяются при исследовании конфликтов? Раскройте их содержательную сторону и приведите примеры различных подходов при оценке рисков.

---

[26] Нострадамус Мишель (1503-1566) – французский врач и астролог, лейб-медик Карла IX. Получил известность как автор «Столетий» – четверостиший-катренов, в которых содержаться «предсказания» грядущих событий мировой истории примерно до 2010 года.

5. Что понимается под взаимной рефлексией в конфликте, и каким образом измеряются ранги взаимной рефлексии? 6. В чем выражается свойство конфликтов, которое называют «притягательностью»? Приведите примеры, подтверждающие это свойство. Кто и каким образом использует притягательность конфликтов в своей профессиональной деятельности?

7. Приведите примеры кумулятивного действия конфликтов. Поясните механизмы образования этого свойства конфликтов на примерах.

8. Раскройте содержание таких свойств конфликтов как отсутствие оптимальности и расширяемость. Приведите примеры, иллюстрирующие эти свойства.

9. Что понимается под скрытностью конфликтов? Приведите примеры скрытых конфликтов и укажите возможные направления использования этого свойства в практической деятельности управленца.

ТЕМА 4. ПРИЧИННАЯ ОБУСЛОВЛЕННОСТЬ КОНФЛИКТОВ

В представлениях о причинах конфликтов существует достаточно много противоречивых точек зрения, что обусловлено, как мы увидим далее, сложностью проблемы, затрагивающей центральные моменты мироустройства. Речь идет не о простом перечислении обстоятельств, повлекших за собой те или иные конфликты (их бесконечное множество), а об установлении их фундаментальных первопричин (источников). Такое понимание причинной обусловленности имеет не только методологическое, но и практическое значение, поскольку позволяет правильно ставить и решать задачи предупреждения и урегулирования конфликтов, опираясь не на субъективные оценки происходящего, а понимая объективную сторону конфликтных явлений.

Современные знания позволяют выделить следующие взаимодополняющие точки зрения (концепции) на причинную обусловленность конфликтов:

- философская — исходит из того, что в основе всех конфликтов лежит объективный процесс взаимопроникновения противоположных сторон материальных объектов, взаимоопределяющих и в то же время отрицающих друг друга;
- прагматическая — определяет первопричину конфликтов как результат образования дефицита ресурсов, необходимых всем формам материи для своего движения, а также как несоответствие коммуникационных возможностей потребностям развития;
- социальная — видит первооснову возникновения конфликтов в столкновении интересов и ущемлении потребностей людей и социальных групп, а также в существовании природного феномена отчуждения личности от системы;
- психологическая — в качестве первоисточника конфликтов рассматривает особенности психического комплекса человека.

4.1. ФИЛОСОФСКАЯ КОНЦЕПЦИЯ

Суть этой концепции состоит в том, что исходной, базовой причиной существования конфликтов объявляется наличие во всех без исключения объектах и явлениях материального мира противоположных сторон, тяготеющих к взаимному проникновению через различ-

ные формы противоборств. Считается, что это свойство материи не требует доказательств: так устроен мир. Почему он так устроен, неизвестно, но в нашем мире все бинарно (двойственно) и взаимно дополняемо: добру противостоит зло, прогрессу — регресс, случайному — детерминированное, неустойчивости — самоорганизация и т.д.

Такое понимание мироустройства восходит к зороастризму (Авеста) и учениям античных мыслителей Гераклита (ок. 554-433 до н.э) и Эмпедокла (ок. 495-435 до н.э.). В частности Эмпедокл, считал, что развитие природы представляет собой соединение и разъединение первоэлементов (земли, воды, воздуха и огня) в результате противоборства двух непримиримых сторон «дружбы» (сил притягивания) и «вражды» (сил отталкивания).

В наиболее законченном и совершенном виде концепцию причинной обусловленности конфликтов как неразрывного существования и взаимного проникновения противоположностей сформулировал немецкий философ Георг Вильгельм Фридрих Гегель (1770-1831) в своем учении о диалектике. Согласно диалектическому воззрению Гегеля, противоположности единого целого, с одной стороны, взаимосвязаны и взаимообусловлены, образуя процесс взаимного проникновения, а с другой – находятся в состоянии взаимоисключения и взаимного отталкивания, образуя процесс взаимного отрицания. Такое динамическое взаимопроникновение и взаимоотрицание противоположностей Гегель назвал противоречием. Развитие любого явления есть не что иное, как становление, обострение и разрешение противоречий, суть — конфликт, завершающийся переходом противоположностей не только друг в друга, но и образованием более высоких форм данного явления. Разрешение конфликта противоречий представляет собой скачок, качественное изменение данного явления, превращение его в иное явление, отрицание новым явлением старого, возникновение новых, иных противоположностей, присущих явлению нового качества.

Гегелевское диалектическое понимание причинной обусловленности конфликтов и их роли внутреннего источника и побудительной силы развития природы и общества сохраняет свою методологическую значимость и в настоящее время. Так, основываясь на нем, можно сформулировать принцип конфликтной дополнительности, согласно которому любому свойству, как и любой функции, системного объекта соответствует некий антипод, скрытый в одних ситуациях, но

проявляющийся в других. В экономической сфере этот принцип обнаруживается в конкуренции. Конкуренция вынуждает товаропроизводителей исходить из того, что выпускаемые ими изделия обязательно будут реализовываться в условиях жесткого противодействия со стороны соперников. Это относится к товарам любого предназначения: от простейших бытовых – до сложнейших военных. Поэтому, еще задолго до того, как товар попадет на рынок, должны быть приняты эффективные меры, обеспечивающие его конкурентоспособность. В противном случае фирма-изготовитель либо разорится, либо потерпит убытки. Естественно, это усложняет процесс производства и приводит к удорожанию товаров, но зато позволяет существенно поднять их качество. Таким образом, конкуренция служит мощным рычагом развития реальной экономики. В этой связи уместно напомнить, что в большинстве стран мира с рыночной экономикой (в том числе и в Российской Федерации) существует антимонопольное законодательство, основная функция которого заключается в создании и поддержании здоровой конкуренции на рынке товаров и услуг. Другое дело, как это законодательство воплощается в жизнь.

Принцип конфликтной дополнительности особенно ярко проявляется в юридической сфере. В частности, в законотворческой практике он выражается в известном тезисе: чем строже запретительный или предписывающий правовой акт, тем больше найдется незаконных способов преодоления установленных запретов и ограничений. Наглядной иллюстрацией служит наше современное налоговое законодательство. Внешне строгое и точное, оно ставит предпринимателей в условия, когда им невыгодно платить налоги, и они вынуждены изыскивать различные и весьма изощренные способы обхода положений Налогового кодекса. Другой пример – свод действующих нормативных положений, регламентирующих взаимоотношения государственной автоинспекции и водителей автотранспортных средств, фактически превративший эту сферу в рассадник взяточничества и мздоимства. По-видимому, тенденция здесь такова: превратить всех владельцев автотранспортных средств в закоренелых нарушителей закона.

Принцип конфликтной дополнительности многофункционален: в конфликтологических исследованиях дополнительные сущности предполагаются неисчерпаемыми, и чаще всего связанными с

функциями изучаемых явлений. Многие дополняющие сущности конфликтов в какой-то мере исследованы (порождение и разрешение противоречий, маскировка – демаскировка, информация – дезинформация, интеграция – дифференциация, ускорение – замедление), но многие другие дополняющие сущности пока неизвестны. Главная познавательная ценность принципа конфликтной дополнительности заключается в том, что любое суждение, сколь строго оно бы ни было доказано, в самой своей сути содержит альтернативу, и чем категоричнее суждение, тем глубже альтернатива. В этом кроется источник глубинной, самой важной неопределенности конфликтологических системных исследований.

4.2. ПРАГМАТИЧЕСКАЯ КОНЦЕПЦИЯ

В основе этой концепции лежит аксиоматическое утверждение о том, что в нашем мире нет ничего застывшего — все сущее в нем движется и развивается, а для этого нужны определенные ресурсы: энергетические, вещественные, информационные, финансовые, морально-волевые и другие. Эти ресурсы должны быть не вообще, а в нужном месте, в определенное время, требуемого качества и в необходимом количестве, что обеспечивается коммуникациями. В том случае, если в своем развитии некий объект начинает испытывать ресурсный дефицит, он вынужден изыскивать недостающие ресурсы на стороне, порождая тем самым конфликтные взаимоотношения со своим окружением. В физических явлениях начинается отбор энергии от соседних объектов, в биологических сообществах возникает борьба организмов за свет, питание, воду, минеральные вещества и т.п., в социальных структурах порождаются мотивы к агрессии, экспансии, эксплуатации.

Таким образом, движение и развитие — это свойство всех видов материи, реализуемое через ресурсы — тоже движущуюся материю, но имеющую иные пространственные, структурные, временные, инерционные и другие характеристики. Различие и не полное совмещение этих характеристик приводит к образованию разнородного дефицита ресурсов то в одном, то в другом пространственно-временном континууме, что служит толчком к возникновению различных конфликтов. Из такого понимания причинной обусловленности конфлик-

тов следует, что они как явления неустранимы в той же мере, в какой мере неустранима способность материи к движению.

Ранее утверждалось, что конфликты порождают движение, выступают двигателями развития, а теперь говорится о том, что движение есть источник конфликтов. Нет ли в этом логического противоречия и что здесь первично? В данном случае имеет место мнимое противоречие. Между конфликтами и движением существуют связи обратного влияния. Эти связи выражаются в том, что всякое движение через ресурсный дефицит порождает конфликты, а конфликты вынуждают системы двигаться с целью изыскания недостающих ресурсов. Таким образом, движение и конфликты — это неразрывно связанные взаимно обусловливающие явления, которые невозможно ранжировать по признаку первичности. В общей (абстрактно-философской) постановке сам вопрос о первичности или вторичности явлений, между которыми существуют связи обратного влияния, следует отнести к научно некорректным риторическим вопросам, подобным следующему: «Что первично – курица или яйцо?». В конкретных же условиях, при анализе определенного этапа развития какой-либо системы и реально происходящего конфликта, такой вопрос вполне приемлем. Но и ответ на него должен быть также конкретным, выраженным, например, в такой форме: основным источником иракского конфликта 1998-2003 гг. является стремление американских нефтяных монополий ликвидировать угрозу дефицита нефти, без которой пока немыслимо развитие экономики США.

Возникновение конфликтов возможно даже при избытке ресурсов и весьма развитых коммуникациях. Причем чем больше по объему и сложнее в структурном плане становится ресурсно-коммуникационная система, тем сильнее проявляются ее внутренние конфликтогенные качества. В этом случае уже в самой ресурсно-коммуникационной системе зарождаются и интенсифицируются процессы образования вторичного дефицита всего того, что необходимо первичному ресурсу для развития и движения. Ресурсный дефицит не может быть ликвидирован за счет расширения коммуникаций, поскольку в них самих начинают возникать новые, ранее неведомые конфликты, что становится тормозом на этом пути. Обобщая сказанное, можно утверждать, что с увеличением объема ресурсно-коммуникационной системы происходит стратификация внутриси-

стемного ресурсного дефицита и образование иерархии новых очагов конфликта. Иллюстрацией этого положения будет служить энергетический комплекс любого развитого государства: чем выше уровень его развития, тем больше конфликтных внутренних проблем возникает в процессе его функционирования.

В конце двадцатого века наметилась устойчивая тенденция к увеличению масштабов и усложнению технических коммуникационных систем, к проникновению их практически во все сферы человеческой деятельности. Большая часть людей уже не мыслят своего существования без телефона, радио, телевидения, автомобиля, компьютера, самолета. Многие социологи не без основания считают, что адаптивность современного человека к среде достигается уже не столько генетическими, сколько техническими и технологическими способами. Вместе с тем мы становимся свидетелями появления в технических системах абсолютно новых видов конфликтов. Отметим некоторые из них.

В последние годы появился и набирает силу страшный враг компьютерных информационных систем — компьютерный «вирус». Он представляет собой специальную микропрограмму, способную проникать и встраиваться в рабочие программы компьютеров, нарушая тем самым установленный порядок их работы. В зависимости от внутренней структуры «вирусов» и заложенных механизмов саморазмножения действие их различно — от сбоев отдельных программных символов до полного нарушения работы компьютера. Это приводит к совершенно непредсказуемым и очень опасным последствиям, особенно в управленческой, банковской и военной сферах. Разработчики компьютерного обеспечения предпринимают все возможные и весьма дорогостоящие меры для защиты от «вирусов». Однако и компьютерные хакеры не сидят на месте, а изыскивают новые все более изощренные вирусные модификации. В настоящее время конфликт «компьютер – вирус» находится в стадии эскалации и его исход далеко не очевиден.

Развивается и еще один, новый вид конфликтов. В конце 1999 года весь мир был серьезно озабочен так называемой «проблемой 2000», состоящей в том, что в компьютерных программах год записывается только двумя последними цифрами, которые с наступлением 2000 года могли восприняться неоднозначно: например, как 1900 или 1800. Такое положение могло нарушить работу компьютерных программ и приве-

сти к различным катастрофическим явлениям: авиационным и железнодорожным авариям, нарушению жизненно опасных технологических процессов в химической и атомной промышленности, несанкционированным запускам боевых ракет и т.д. Как известно, для исключения таких последствий были предприняты весьма дорогостоящие меры (по некоторым источникам, затраты составили десятки млрд. долларов) и катастроф удалось избежать. Возникает естественный вопрос: существует ли гарантия того, что в ближайшем будущем не произойдет нечто подобное? Ответ на этот вопрос отрицательный.

Бурное развитие радио- и телекоммуникационных систем породило еще одну новую и весьма специфическую конфликтную проблему — обеспечение их электромагнитной совместимости. В этой проблеме на первый план выступает ограниченный радиочастотный ресурс — диапазон частот, в котором работают радиоприемные и радиопередающие устройства. Чем больше радиоэлектронных средств концентрируется в одном месте, тем больше вероятность того, что они непреднамеренно нарушат работу друг друга. Для того чтобы такого не произошло, необходимо помимо специальных технических мер принимать соответствующее законодательство, регламентирующее использование радиочастотного спектра как в масштабе регионов и государств, так и на межгосударственном уровне.

Действие коммуникационного фактора не ограничивается образованием новых внутрисистемных очагов конфликта. Развитие коммуникаций может как усиливать, так и ослаблять проявления экономических, военных, политических и других конфликтов, образовывать и гасить конфликтные ситуации. Поэтому коммуникационные средства (особенно информационные) служат эффективным инструментом регулирования конфликтных взаимоотношений в различных сферах человеческой деятельности.

Изучение ресурсных и связанных с ними коммуникационных причин конфликтов представляет собой одну из самых сложных и важных проблем в теории и практике конфликтологических исследований. Сложность проблемы обусловлена не только тем, что ресурсы и коммуникации сами по себе образуют противоречивую структуру, но и тем, что они скрыты. Полное описание ресурсов конфликтующих сторон редко доступно для исследователя, более того, сами участники конфликтов не всегда имеют полное представление о своих ресурсах

и о ресурсах противника. Только в процессе развития конфликта вырисовывается полная ресурсная картина происходящего, а также вскрываются новые ранее неизвестные ресурсы, способные коренным образом изменить ситуацию. Руководство фашистской Германии, развязывая летом 1941 года войну с Советским Союзом, оценивало наш экономический, военный и моральный ресурс как достаточно низкий: «Россия — колосс на глиняных ногах». Первоначально казалось, что такая оценка соответствует действительности. Однако уже первый год войны показал, что, несмотря на огромные людские, территориальные и производственные потери, Советский Союз обладает практически неограниченными ресурсами для ведения боевых действий. Небывалыми темпами было развернуто военное производство на Урале и в Сибири. Ускоренно внедрялись в производство и поступали на вооружение армии и флота новые образцы военной техники. Необыкновенно высоким оказался морально-волевой дух армии и гражданского населения. Союзные государства США и Англия начали оказывать реальную военно-техническую и моральную поддержку. К середине 1942 года ресурсная сторона войны изменилась коренным образом, однако предвидеть эти изменения заранее не могла ни одна из воющих сторон.

4.3. СОЦИАЛЬНАЯ КОНЦЕПЦИЯ

К числу факторов, обусловливающих возникновение конфликтов в сфере человеческой деятельности, можно отнести следующие: столкновение интересов и ущемление потребностей людей и социальных групп; расхождение между ожиданиями и возможностями их удовлетворения; наличие иррационального в поведении человека и человеческих сообществ; отчуждение личности от общества.[27]

Интересы и потребности. Объяснение исходной причины социальных конфликтов как результата столкновения интересов сторон имеет давнюю традицию. В глобальном масштабе конфликт интересов проявляется в борьбе государств, общественных классов и социальных групп за изменение критериев и оснований распределения материальных, финансовых, властных и других ресурсов. В обыденной

[27] Основы конфликтологии. Уч. пособие под ред. Кудрявцева В.Н. – М., 1997.

жизни противоборство интересов вытекает из религиозных, национальных, профессиональных и других расхождений.

Утверждается, что какие бы конкретные причины ни лежали в основе поведения противоборствующих сторон, в итоге они сводятся к их интересам, которые в ситуации конфликта оказываются несовместимыми или противоположными. Карл Маркс (1781-1883) и последователи его учения усматривали основную причину крупных социальных потрясений в несоответствии сложившихся производственных отношений характеру производительных сил, то есть в антагонистическом расхождении интересов эксплуататоров и эксплуатируемых.

При анализе интересов как основы социального конфликта их увязывают с категорией потребности, под которой понимают состояние нехватки чего-либо, что система (личность, группа, общество) старается восполнить. Потребность предшествует интересу, а он мыслится уже осознанной потребностью (а в ряде случаев и осознанным путем ее удовлетворения). Поэтому ущемление или неадекватное удовлетворение всей совокупности человеческих потребностей, которые формируют человеческую личность, составляет одну из базовых причин социальных конфликтов.

Для анализа конфликта потребностей можно использовать теорию мотивации американского специалиста Маслоу, согласно которой поведение человека определяется иерархией потребностей, состоящей из пяти уровней.

Физиологические или биологические потребности состоят из первичных нужд человека, например в питании, отдыхе, жилище, пенсионном обеспечении, благоприятных рабочих условиях.

Потребности в безопасности отражают желание людей сохранить достигнутое положение в обществе, защитить себя от опасности, вреда, угроз, травм, потерь и лишений. В организациях эти потребности принимают форму борьбы служащих за безопасные условия работы, организацию профсоюзов, дополнительные льготы, страховку и выходное пособие.

Социальные потребности выражают сущность человека как «социального животного». Это потребности в дружбе, любви, принадлежности к какой-либо социальной группе, познании нового, в возможности свободного вероисповедания и другие.

Потребности в уважении — это личностные потребности, ко-

торые принимают формы самоуважения и уважения со стороны других людей. Самоуважение связано с чувством достижения поставленных целей, компетентности, зрелости суждений и т.п. Вторая форма связана с репутацией человека, общественным признанием и положением, которое он занимает в группе.

Потребности в самореализации и самовыражении возникают, как правило, когда удовлетворены потребности четырех нижних уровней. Они выступают самой высокой формой из всех человеческих потребностей и выражаются в стремлении человека как личности оставить след своего пребывания на этом свете, например, в виде литературных и художественных произведений или научных трудов. Каждый человек в одно и то же время имеет потребности всех пяти видов, но сила каждой потребности различна и зависит от личных приоритетов в конкретных условиях. Формируя приоритеты и стремясь удовлетворить свои потребности, человек неизбежно входит в противоречия с приоритетами и потребностями других людей. Образуется иерархия конфликта потребностей, анализ которой позволяет установить конкретные причины межличностных конфликтов и принять меры по их урегулированию.

Ожидания и возможности анализируются в рамках концепции депривации. Речь идет о состоянии, для которого характерно явное расхождение между ожиданиями и возможностями их удовлетворения. Депривация может усиливаться, уменьшаться или оставаться неизменной в зависимости от того, в каком соотношении находятся ожидания и возможности. Усиление депривации способствует росту социальных противоборств. С уменьшением депривации снижается накал социальных конфронтаций, возникшие противоборства могут придти к своему существенному затуханию. Особо выделяется случай условной депривации, при которой социальный конфликт может начаться не только тогда, когда массы живут хуже в абсолютном смысле, но и тогда, когда их положение улучшается, вызывая при этом значительно более интенсивный рост ожиданий. Концепция депривации вскрывает общий механизм взаимодействия и реализации потребностей и интересов в обществе.

Иррациональность. В социологических исследованиях особо подчеркивается тот факт, что конфликт в обществе не всегда представляет собой некоторое логически объяснимое противоречие меж-

ду людьми, рационально отстаивающими свои интересы. Социальный конфликт как правило не подчиняется строгой логической реконструкции и часто нагружен неустранимой иррациональной составляющей. По мнению известного итальянского экономиста и социолога Вильфредо Парето (1848-1923), любые общественные логически стройные теории и идеологии являются только ширмой, которая скрывает действия людей, продиктованные иррациональными пластами человеческой психики. Общество, по Парето, является системой, которая находится в равновесии в результате взаимодействия парализующихся антагонистических интересов отдельных слоев и классов. Социальное развитие определяется поступками людей, которые делятся на логические (целесообразные) и нелогические (неосознанные). В основе нелогических поступков лежит комплекс инстинктов, желаний, интересов, изначально присущих человеку. Парето назвал его остатком (*residue*). Человеку как существу веры, чувства задана также потребность и в логическом (вернее, псевдологическом) обосновании задним числом своего иррационального поведения. Поэтому каждый нелогический поступок содержит и изменчивые интерпретации остатков (их Парето назвал производными — *derivazioni*), которые объясняют, но в то же время и маскируют их. Возрастая и охватывая массы, производные могут достигать уровня идеологий, религиозных учений, философских теорий. Комбинации остатков и производных определяют тот или иной социальный процесс, а их неравномерное распределение среди людей обусловливает социальное неравенство и антагонизм между ними. Эта схема лежит в основе объяснения механизма общественной жизни. Творческая сила, борьба и смена с помощью насилия немногочисленных элит, по Парето, — движущая сила и закон общества. Принцип поиска компромиссных решений в неантагонистических конфликтах, высказанный этим ученым, вошел под его именем во все современные учебники по математической теории игр.

Отчуждение личности. Проблема отчуждения личности выражается в разрыве между жизнью отдельного человека и развитием общества. Это означает, что итоги деятельности отдельных лиц, накопленные ими материальные и духовные ценности, очевидные достижения обретают как бы собственную жизнь, не только отделяясь от самого человека, но и подчиняя его себе. Практически эта

проблема известна еще со времен античности. Особую значимость в объяснении закономерностей социального развития она приобретает в работах К. Маркса, который связывал наличие всех форм отчуждения с господством частнособственнических отношений и строил на этом грандиозную программу преобразования общества. Попытки практического осуществления этих идей не принесли ожидаемого преодоления отчуждения. Более того, на этом пути возникли новые формы отчуждения, которые оказались зловещими по своим последствиям. В настоящее время общепринято положение о принципиальной неустранимости отчуждения. Система обладает качествами, которых нет у ее элементов, и каждый элемент имеет качество, которое не присуще системе. На социальном уровне это означает, что коллективный разум и групповое поведение формируются по иным законам, чем индивидуальный разум и личное поведение. Диалектическое противоречие между общим и частным образует постоянно действующий источник конфликта в системах любой природы.

Феномен отчуждения поставил серьезный теоретический вопрос: если ее неустранимость свидетельствует о постоянстве и естественном характере социальных конфликтов, тогда как понимать усилия, направленные на их предотвращение? В настоящее время решение этой проблемы видится в том, чтобы предотвращать не конфликт, а его негативные проявления. И это может быть достигнуто только путем непрерывного гуманистического совершенствования индивидуальной и общественной жизни. Естественно, что на этом пути будут возникать новые и весьма разнообразные конфликты и общественные коллизии, однако при следовании гуманистическим идеалам они могут найти свое разрешение без кровавых противоборств и унизительной эксплуатации человека человеком.

Развиваясь в этом направлении, конфликтология опирается на концепции одного из крупнейших и влиятельнейших направлений философской мысли — экзистенциализм. Экзистенциалисты считают, что социальные катастрофы новейшей истории обнаружили неустойчивость, хрупкость не только индивидуального, но общественного бытия. Индивиду, чтобы устоять в беспрерывных социальных катаклизмах, необходимо разобраться в своем внутреннем мире, оценить свои возможности и способности, исключить агрессивную (конфликтную) установку внутри себя. По мнению экзистенциалистов,

деятельность людей направляется не столько внешними обстоятельствами, сколько внутренними побуждениями. От человека зависит очень многое, и не надо в случае конфликта ссылаться на обстоятельства. Люди обладают свободой в определении своих целей и способов их достижения. А цели и способы, воплощенные в действия, уже создают ситуацию содействия или противодействия, в зависимости от гуманистического развития человека. Идеи экзистенциализма сместили акценты в изучении социальных конфликтов, выдвинув на первый план проблемы научного исследования внутриличностных конфликтных ситуаций, придав тем самым особую актуальность вопросам анализа конфликтогенных свойств психики человека.

4.4. ПСИХОЛОГИЧЕСКАЯ КОНЦЕПЦИЯ

Эта концепция, не претендуя на исчерпывающее объяснение первопричин социальных конфликтов, тем не менее затрагивает важнейшую и самую труднодоступную для изучения конфликтообразующую область — психику человека и социальных групп.

Традиционно принято считать, что возникновение межличностных конфликтов объясняется индивидуальными особенностями характеров общающихся сторон. Люди, обладающие такими чертами характера, как вспыльчивость, раздражительность, авантюризм, властолюбие, агрессивность, жестокость, бескомпромиссность, самолюбие, почти всегда склонны к разжиганию конфликтных ситуаций, зачастую даже при отсутствии к этому объективных предпосылок. И наоборот, такие качества, как выдержка, предусмотрительность, доброжелательность, спокойствие, сострадательность, альтруизм, искренность способствуют созданию благожелательной атмосферы содействия и сотрудничества. Порой они содействуют погашению конфликтов, находящиеся в стадии активного развития. Примеров, иллюстрирующих сказанное, вполне достаточно, начиная с бытовых ссор и заканчивая крупными международными скандалами.

Особенности характера общающихся людей — это внешняя, видимая сторона причинной обусловленности конфликтов. Анализируя только внешнюю сторону психики, то есть, изучая ее методом «чер-

ного ящика», [28] практически невозможно понять объективное существо и механизмы образования межличностных и особенно внутриличностных конфликтов. Для этого необходимо представить психический комплекс человека в виде структурно-функциональной модели, отражающей его состав, взаимоотношения различных составляющих и внутренние механизмы их функционирования.

В настоящее время ученые, занимающиеся изучением психики человека (физиологи, психоаналитики, психопатологи, кибернетики и др.), пришли к однозначному выводу о невозможности создания единой и универсальной модели этого объекта. Психический комплекс настолько сложен, а его проявления так многогранны, что единственно возможным и наиболее конструктивным может быть подход, предполагающий создание проблемно-ориентированных моделей. Это не означает, что модели психики, создаваемые для решения задач в области медицины, социологии, военного дела, инженерии, системотехники и т.д., должны коренным образом отличаться друг от друга или строиться на каких-либо общих догмах и идеологических установках. Речь идет о создании таких моделей, которые, с одной стороны, отражают наиболее важные стороны психики с позиций и в интересах данной проблематики, а с другой — избирательно включают в себя все истинное, достигнутое в смежных проблемных областях. В теории конфликта, так же как и в любой другой области научных знаний, где психологический фактор имеет значение, исследования должны базироваться на «своей» проблемно-ориентированной модели психического комплекса, ориентированной главным образом на те его свойства, которые наиболее существенны при изучении конфликтов. Более того, в рамках теории конфликта, должен разрабатываться целый ряд частных, конкретно-направленных и детальных моделей психики, позволяющих проникнуть в специфические формы конфликтных взаимоотношений людей в процессе политической, экономической, управленческой, бытовой и других видов деятельности.

Рассмотрим одну из таких моделей, основанную на структурно-

---

[28] «Черный ящик», объект изучения, внутреннее устройство которого либо неизвестно, либо слишком сложно для того, чтобы можно было по свойствам его составных частей (элементов) и структуре связей между ними делать выводы о поведении объекта. Метод «черного ящика» применяют, когда внешнему наблюдателю известны лишь входные воздействия на объект и его ответная реакция, а процессы, в нём протекающие, неизвестны. Как бы детально ни изучалось поведение «черного ящика», невозможно получить однозначное суждение о его внутреннем устройстве.

функциональном подходе к изучению явлений и построенную на следующих исходных положениях.

Во-первых, будем считать, что *все, что есть — есть материя, и нет ничего кроме материи, проявляющейся в бесконечном разнообразии форм и видов*. Разделение всего сущего на материальное и идеальное — это грубая и весьма неудачная попытка построить модель мироустройства на основе дуалистического детерминизма. Такая модель до сего времени доминирует в умах исследователей и потребовалась для того, чтобы отделить то, что мы воспринимаем органами чувствования, от того, что не поддается такому восприятию даже с помощью специальных приборов. В результате материальным занялась наука, идеальное (духовное) отошло религии, а философы запутались, пытаясь ответить, например, на такие вопросы: что есть душа, что есть Бог, что есть дух, что есть вещество, что есть энергия. Тогда к материальному и идеальному добавили третье весьма неопределенное понятие — «сознание», а основной вопрос философии сформулировали так: что первично — материя или сознание, который окончательно запутал не только обывателя, но и самих философов, переведя научное в идеологическое. Если на эту триаду посмотреть с прагматической точки зрения, то можно констатировать, что между материальным и идеальным нет никакой разницы, кроме, разве что, названия. Пусть, все, что существовало, существует и будет существовать — есть материя. Часть из этого всего человек воспринимает с помощью органов чувствования (назовем эту часть — проявленной), другую часть (трансцендентную — находящуюся за гранью) он может воспринять, но пока не воспринимает по ряду причин, а третью часть (абсолютно трансцендентную) он не способен воспринять в принципе. Границы между первыми двумя частями подвижные, то есть то, что сегодня считается трансцендентным, завтра может стать не трансцендентным. Но, человек устроен так, что он не способен воспринять материальное, так сказать, напрямую. Мы воспринимаем лишь модель материального и, соответственно, оперируем только моделями, того, что называем материальным. Мы можем даже не воспринимать какой-либо материальный объект, но все равно способны строить его модель. Классическим примером в этом отношении может служить такой вполне материальный объект, как радиоволны. У нас нет органов, способных напрямую воспринимать радиоволны, од-

нако люди создали модель этого объекта и используют ее, в частности, при проектировании радиоприемников. Таким образом, суть дела не меняется от того, назовем ли мы некоторый объект материальным или идеальным. Вопрос в том, насколько адекватно мы воспринимаем этот объект, сколь адекватно воспроизводим его модель, и как рационально используем эту модель для решения насущных проблем. Спорить можно, и нужно, по поводу адекватности модели и путях ее практической реализации, а вот споры вокруг «основного вопроса философии» — это схоластика, подобная вопросу о первичности курицы или яйца, заканчивающаяся, как правило, силовым решением и навязыванием выгодной кому-то идеологической доктрины.

Во-вторых, следуя И.П. Павлову (1949-1936), будем полагать, что «*…человек есть ... система... С этой точки зрения метод изучения системы — человека тот же, что и всякой другой системы: разложение на части, изучение значения каждой части, изучение соотношения с окружающей средой и в конце концов понимание, на основании всего этого, ее общей работы и управления ею...*». [29] Говоря современным языком, каждый человек в отдельности (как, впрочем, и социальная группа) представляется не плоской, а многоуровневой стратифицированной системой включающей четыре известных на сегодня страты: тело; душу (или психику); духовную основу (или дух); высшее или божественное начало (для атеистов – это та часть устройства человека, которую никогда и ни при каких обстоятельствах невозможно познать научными или другими способами, то есть то о чем ничего сказать нельзя, по-восточному «*оум*»). Причем, каждая страта характеризуется своими уникальными процессами преобразования образующей ее субстанции: тело — вещественно-энергетическими, психика — информационными, остальные страты — трансцендентными. Подчеркнем, что субстанциональную основу психического комплекса составляют не вещественно-энергетические, а информационные преобразования. Иными словами, психические процессы — будем рассматривать как чисто информационные преобразования, а составные части психики представлять функциональными слоями (блоками, алгоритмами), осуществляющими обработку не вещества или энергии, а информации.

---

[29] Цит. по Павлов И.П. Избранные произведения. – М., 1951., с. 155.

В-третьих, будем исходить из того, что *в природе и в обществе нет неуправляемых процессов: все процессы, так или иначе, управляемы*. Причем собственно управление образует определенную иерархию, которая в нашем случае выглядит следующим образом: психика управляет телом; духовная основа управляет психикой; высшее или божественное начало управляет духовной основой. Таким образом, психика — это информационная часть устройства человека, которая управляет его телом, и сама управляется его духовной основой.

В-четвертых, будем полагать, что *основу информационных преобразований, то есть преобразований происходящих в психике, составляют процессы принятия решений.* Поведение людей — это совокупность совершаемых ими действий в ответ на изменения условий внешней и внутренней обстановки. Для того чтобы совершить то или иное действие, необходимо реализовать контур управления, представляющий собой многоступенчатый информационный процесс, включающий: получение сигналов от рецепторов (органов чувствования) о внешних и внутренних условиях и их детектирование (отделение информации от вещественно-энергетических носителей); восприятие ситуации, ее осознание и оценку; собственно принятие решения; создание условий для реализации принятого решения; размещение информации на вещественно-энергетические носителях (модулирование) и доведение ре-

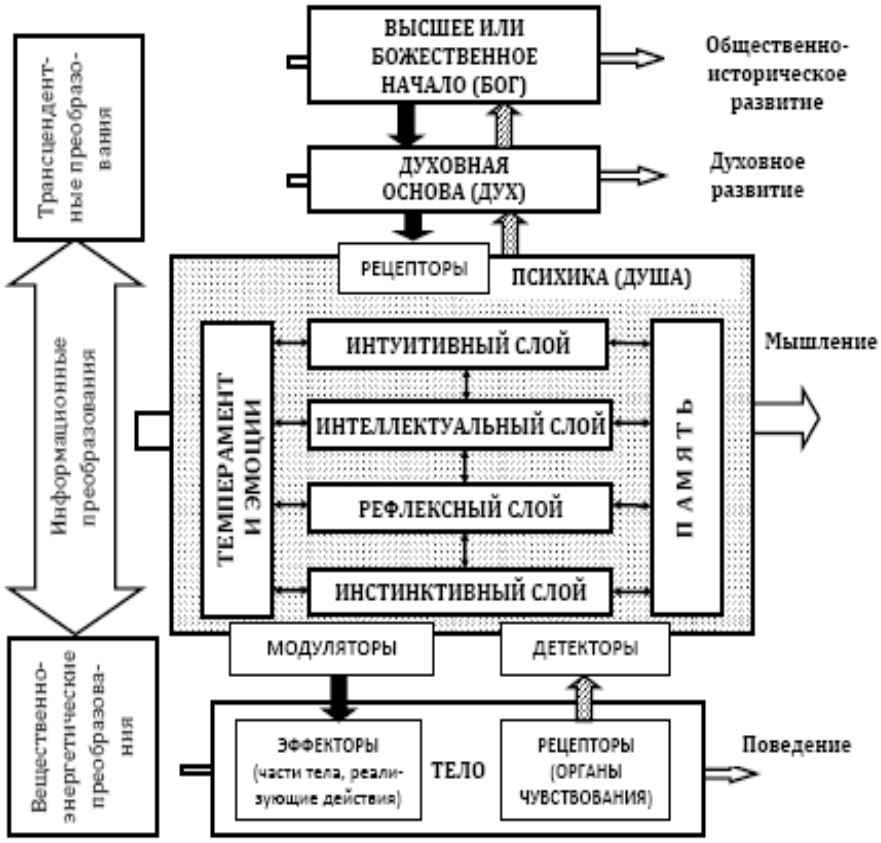

Рис. 4.1. Структурно-функциональная модель психического комплекса человека и социальных групп

⬇ – управления; ⇧ – обратная связь

шения до эффекторов (частей тела, осуществляющих действия); контроль результатов исполнения решений. Принять решение — означает мысленно ответить на вопросы: «В чем суть проблемной ситуации? Ради чего и нужно ли вообще совершать действие? Когда, где и как нужно действовать? Какой способ действия целесообразно избрать для получения желаемого результата? Какие для этого необходимы ресурсы?». Ответы на эти вопросы снимают неопределенность в поведении человека и через его тело превращаются в упорядоченную последовательность реальных действий, которые мы и видим, а внутренняя, первопричинная сторона кроется в механизмах принятия решений. Следовательно, для того чтобы понять суть тех или иных действий, необходимо структурировать психический комплекс и вскрыть механизмы происходящих в нем процессов принятия решений.

В-пятых, *наряду с индивидуальной, мы будем выделять коллективную (групповую) психику.* Люди, объединяясь в систему по какому-либо признаку (политическому, семейному, религиозному, производственному и т.п.), принимают коллективные решения, образуют групповой темперамент, формируют коллективную память, создают системную духовную основу (культуру). Коллективная психика соотносится с индивидуальной в той же мере, в какой соотносятся между собой «система» и «элемент».

Структурная схема модели психического комплекса человека и социальных групп, построенная на основе указанных принципов, представлена на рис. 3.1.

При системном подходе к изучению функциональной структуры психики в ней можно выделить четыре слоя принятия решений: интуитивный, интеллектуальный, рефлексный и инстинктивный, приблизительно соответствующие тому, что психологи называют надсознательным, сознательным, подсознательным и бессознательным. Эти слои сформировались в процессе длительной эволюции человека как биологического и социального вида и обладают способностью генетического наследования. Индивид от индивида отличается врожденной степенью доминирования того или иного слоя принятия решений и развитостью их механизмов в результате социализации.

Инстинктивный слой — это начальная ступень психического развития человека. Он характерен тем, что при его полном доминировании мыслительный аппарат практически не используется. Это бес-

сознательная, сенсомоторная реакция на внешние раздражители. Раньше считалось, что инстинкт представляет собой рудимент психики, который со временем должен отмереть. Первым, кто опроверг эту точку зрения, занявшись действительно научным изучением бессознательного и исследованием его влияния на индивидуальную и общественную жизнь, был австрийский врач – психопатолог Зигмунд Фрейд (1856-1939). Согласно его теории, бессознательны многие наши желания и побуждения, причем глубинный уровень психики функционирует на основе первичных биологических и социальных влечений, где доминирующую роль играют так называемые «инстинкт смерти» — *танатос* и «инстинкт жизни» — *эрос*.[30] Эти и другие инстинкты отражают не столько настоящий, сколько прошлый человеческий опыт. Причем речь идет не об опыте одного человека, а о фиксации в инстинктивных влечениях данного индивида опыта всех поколений, ему предшествовавших. Эта информация, сконцентрированная в виде правил принятия решений, записывается в генных структурах и передается от родителей к детям. С каждым последующим поколением инстинкты постепенно и очень медленно меняются, пополняясь и модифицируясь. Текущие события включают в них новую информацию – она переносится на прошлое, объединяется с ним, корректируя инстинктивные правила по мере смены поколений. Фактически в инстинктах запечатлены отголоски всей истории образования генеалогической цепочки каждого индивида как жесточайшей борьбы биологического вида «*homo*» за свое существование в условиях враждебной среды. Эти отголоски, зафиксированные в генетическом коде современного человека, формируют в его психике так называемую «агрессивную концепцию среды», которой он изначально и бессознательно руководствуется при принятии решений. Именно этот психологический фактор составляет одну из естественных первопричин возникновения и постоянства межличностных конфликтов. Однако сила действия инстинкта не абсолютна, она подавляется высшими слоями принятия решений. Такая внутренняя борьба снижает природную конфликтность, но одновременно порождает внутреннюю психологическую напряженность, вызывая то, что немецко-американский психопатолог Карен Хорни называла чувством посто-

[30] Фрейд З. Введение в психоанализ. Лекции. – М., 1969.

янной тревоги и беспокойства, сопровождающим человека на протяжении всей жизни. Внутренне противостояние высших слоев инстинктивному есть природный психологический фактор, лежащий в первооснове возникновения внутриличностных конфликтов.

Рефлексный слой представляет собой вторую ступень эволюции психики. Образно его можно назвать сферой машинального, привычного, заученного, автоматического. Внешне механизм принятия рефлексных решений весьма прост. В процессе социализации в психике человека происходит формирование эталонных (типовых) ситуаций и связанных с ними решений: $(\alpha U_K)(S_i \overset{\hat{I}_i}{\Rightarrow} \beta R_j)$, где U_K – условия применимости данной связки; S_i – эталонная (типовая) ситуация; R_j – решение; O_i – сигнал, свидетельствующий о реализации данной связки; α, β – кванторы, принимающие такие лингвистические значения, как «часто», «редко», «иногда», «почти всегда» и другие; $\Rightarrow$ – символ логической импликации «если…, то…». Указанное правило вывода в том случае, если α принимает значение «в большинстве случаев», а β — «всегда», читается так: в большинстве случаев, если справедливо условие U_K, то при наличии ситуации S_i всегда следует решение R_j и при этом вырабатывается сигнал O_i. Этот сигнал для реализации рефлексного слоя не нужен, он обеспечивают обратную связь этого слоя с другими частями психики, информируя их о том, что произошла реализация данной связки.

Подобные связки «ситуация-решение» постепенно накапливаются, сортируются и обобщаются, образуя своеобразный банк знаний. Получая через чувственные органы текущую информацию о ситуации, человек обращается в этот банк, отождествляет ее с наиболее близкой эталонной и сразу «без раздумий» вырабатывает решение на действие.

Такой механизм принятия решений характерен для опытных водителей автотранспортных средств, авиадиспетчеров, практикующих врачей и других лиц, чья профессиональная деятельность связана с необходимостью оперативного реагирования на изменения ситуации. В настоящее время разработаны компьютерные программы, имитирующие механизмы рефлексного принятия решений. Они находят широкое применение в автоматизированных системах оперативного

управления производственными, технологическими, транспортными и другими процессами. В этих программах рефлексы интерпретируются в виде записанных на языках высокого уровня правил описания, обобщения и распознавания ситуаций, а также их соотнесения с классами управляющих решений. Эти правила закладываются при создании программ («врожденные рефлексы»), либо формируются в самих программах в процессе их работы («приобретенные рефлексы»).

Рефлексные решения, несмотря на их очевидную рациональность, обладают конфликтообразующими свойствами, прежде всего обусловленными их функциональной близостью к инстинктивным: врожденный рефлекс есть проявленный инстинкт. Кроме этого, рефлексы способны сами по себе служить источником межличностных и внутриличностных конфликтов. Это связано с принципиальной невозможностью глубокого постижения существа сложных ситуаций и тенденций их развития на основе использования рефлексного мышления. Приобретенные рефлексы — это привычки, традиции, жизненный опыт, всегда несущие в себе признаки консерватизма. Поэтому чем больше человек опирается на рефлексное мышление, тем менее оперативной и глубокой становится его реакция на новые нюансы и повороты в развития внешней ситуации. С одной стороны, это обеспечивает определенную устойчивость (предсказуемость) в его поведении, а, с другой — неизбежно порождает противоречия типа «старое-новое», «отцы-дети».

Интеллектуальный слой является третьей ступенью в эволюционной лестнице развития психики. С возникновением интеллекта человек сделал скачок в своем психическом развитии, уйдя далеко вперед по сравнению со всем остальным животным миром, но вместе с тем приобрел очень опасного и коварного «сотрудника».

По-видимому, первым, кто не только обратил внимание на наличие в психической структуре человека такого механизма, но и описал его существо в виде логических правил дедукции (умозаключений «от общего к частному»), был Аристотель. В последующем Френсис Бэкон (1561-1626) и его соотечественник — логик Джон Стюарт Милль (1806-1873) существенно расширили понимание механизма работы интеллекта, разработав логические правила построения индуктивных («от частного к общему») и традуктивных («от частного к частному») умозаключений. В XIX веке английский математик Джорж Буль

(1815-1864), исследовавший законы рационального мышления, разработал алгебру логики, которая еще полнее описывала механизмы логических умозаключений и послужила основой для создания современной компьютерной техники. Сегодня математическая наука достигла еще более высокого уровня, позволяющего в некоторых проблемных областях искусственно воспроизводить интеллектуальные человеческие способности. Типичным, но далеко не единственным, примером в этом отношении могут служить компьютерные программы игры в шахматы. О высоком интеллектуальном уровне этих программ свидетельствуют проведенный в 1999 году шахматный матч между американским компьютером и чемпионом мира Гарри Каспаровым, как известно, выигранный компьютером. Сказанное вовсе не означает, что человеческий интеллект подобен компьютеру, наоборот — компьютер (имеется в виду его программная часть) есть отражение механизма интеллектуального мышления, человек для компьютера — Бог и делает его по образу и подобию своему. Последнее обстоятельство открывает путь к пониманию и к действительно научному проникновению в интеллектуальную и другие составляющие психического комплекса.

В интеллекте человека можно выделить, по крайней мере, три основных компонента (рис. 3.2):

- слой генерации альтернатив, предполагающий выполнение операций по идентификации проблемной ситуации, оценке имеющихся ресурсов, определению ограничений и допустимых целей действия, а также потенциальных способов их достижения, в совокупности позволяющих ответить на вопросы «В чем заключается суть проблемы?», «Что есть правда?» и «Как можно действовать в сложившейся ситуации?»;

- слой оценки альтернатив, включающий операции по определению критериев и показателей эффективности, моделированию предстоящих действий, а также оценку возможных исходов и последствий, совместно позволяющих ответить на вопросы «Какой эффект следует ожидать от реализации того ли иного решения?» и «Чего не следует делать, чтобы не совершить ошибки?»;

- слой выбора альтернатив, включающий операции по обсуждению оснований, говорящих «за» или «против» той или иной линии

поведения, и собственно акт принятия решения, отвечающий на вопросы «Как лучше действовать?» и «Чего следует опасаться?».

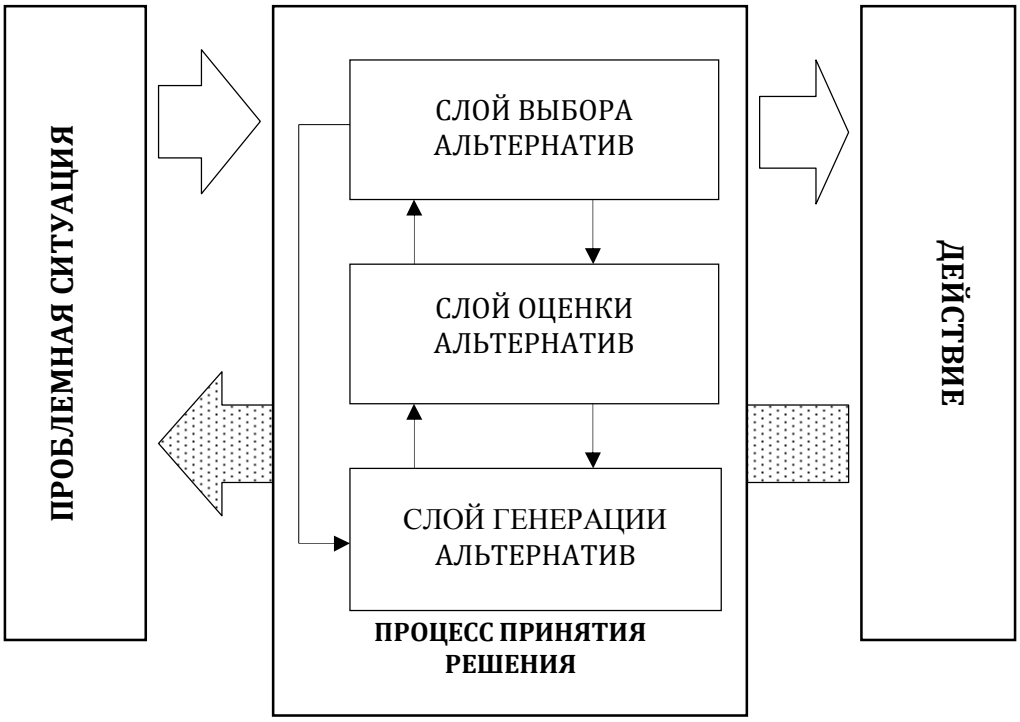

Рис. 3.2. Системное представление механизма интеллектуального принятия решения

Введем в рассмотрение трехместный кортеж: <V, A, G>,

где V[0÷1], A[0÷1], G[0÷1] – удельные доли слоев выбора, анализа и генерации при принятии решений данным индивидом (V + A + G = 1). Тогда существует возможность произвести следующую типизацию психики (табл. 3.1).

Интеллектуальные механизмы играют огромную роль в развитии цивилизации, науки, техники и всех тех областей знания, где требуются кропотливые исследования, вычисления и наблюдения, логичные рассуждения и умозаключения. Вместе с тем, как справедливо отмечает А.И. Клизовский (1874-1942), *«... имея большие плюсы, интеллект имеет и большие минусы. Его развитие полезно до тех пор, пока он прислушивается к голосу своего высшего начала... Но самым большим минусом интеллекта является то, что по мере своего развития он начинает считать себя самым высшим началом»*.[31] При доминировании интеллекта человек порывает связи со своей духов-

[31] Цит. по Клизовский А.И. Основы миропонимания новой эпохи – Минск, 1997, с. 60.

ной основой и интуицией, в нем начинают развиваться самые худшие из тех личных начал, которые заложены в интеллекте, а именно: стремление к разъединению и расчленению, обособленность и самость, эгоцентричность и эгоизм, нетерпимость к чужому мнению и страсть к противоречию и антагонизму. Такая личность становится постоянным источником всевозможных конфликтов. Аналогичное конфликтообразующее свойство интеллекта отмечала Анни Безант (1847-1933): «… *интеллект есть в человеке начало разъединяющее, он различает «Я» от «не Я». Он осознает только себя одного, а все остальное мыслит как внешнее и чужое для себя. Это начало враждующее, самоутверждающее, готовое уничтожить все, что стоит между ним и предметом его желаний. В человеке лишь интеллект по природе своей склонен к вражде, ибо он утверждает себя как величину, отдельную от всех остальных, и именно в нем заключается корень разъединения, вечно возобновляющийся источник отчуждения человека от человека*».[32]

Таблица 3.1

Типология психического комплекса
по признаку доминирования слоев принятия решений

Тип	**Вид картежа**	**Условное название типажа (кличка)**	**Краткая характеристика типажа**
A	<1,0,0>	«выбиратель»	При принятии решений руководствуются формальными правилами ранжирования альтернатив, не особенно задумываясь о том, откуда берутся эти альтернативы
B	<0,1,0>	«аналитик»	При принятии решений основное внимание уделяют анализу (оценки) альтернатив, пологая, что их генерация и выбор являются делом техники
C	<0,1,0>	«генератор»	Главное внимание уделяют процессам генерации альтернатив, считая их анализ и выбор второстепенным делом
D	<033,0.33,0.33>	«комплексник»	Находит все слои принятия решения одинаково важными и заслуживающими равнопрочного внимания

[32] Там же, с.61.

Приведенные выше высказывания необыкновенно точны, но в большей степени эмоциональны. На самом деле в основе конфликтообразующих свойств интеллекта лежат глубинные, до конца не изученные факторы. Вместе с тем установлено, что они связаны с ограниченностью логических и математических способов решения задач большой размерности. Специалисты по прикладной математике уже давно столкнулись с этой проблемой и даже дали ей образное название «проклятие размерности». С ростом числа варьируемых переменных происходит лавинообразное увеличение количества связей между ними (точнее, уравнений, описывающих эти связи), и если все их учитывать, то время потребное для решения задачи превысит все разумные пределы. В такой ситуации математики-метеорологи говорят, что могут описать динамику атмосферных процессов с помощью нескольких сотен математических уравнений и совершенно точно предсказать погоду на следующий день, но им потребуется месяц для проведения расчетов.

В настоящее время на помощь человеческому интеллекту приходят компьютеры. Однако использование даже самых быстродействующих из них только частично снимает проблему размерности, поскольку с увеличением детальности описания изучаемого объекта возрастают уже трудности в постановке самих компьютерных задач. Применительно к упомянутому примеру это означает, что математики несколько преувеличивают возможности современных математических методов по адекватному описанию атмосферных процессов, перенося проблему из области формализации в сферу физической концептуализации.

В силу ограниченности интеллектуальные механизмы принятия решений всегда связаны с необходимостью упрощения проблемы. Самый очевидный, а потому наиболее распространенный прием заключается в выделении и учете так называемых «основных» или «существенных» компонентов проблемы. В этих внешне «безобидных» категориях как раз и кроются конфликтообразующие свойства интеллекта, так как разделение компонентов проблемной ситуации на основные и неосновные, существенные и несущественные всегда эвристично, а потому произвольно. Принимаемые при этом решения можно признать лишь условно оптимальными. Слепое воплощение таких решений в действия неминуемо приводит к конфликтам, поскольку

то, что одной стороне кажется важным и существенным, для другой стороны представляется мелким и незначительным.

Интуитивный слой представляет собой четвертый шаг в эволюции психического комплекса. Интуиция — это способность человека непосредственно постигать проблемную ситуацию и принимать решения без использования логических или каких-либо других доказательств. Для современной науки секреты построения и функционирования интуиции пока скрыты «за семью печатями». Вместе с тем установлено ее основное свойство: наиболее ответственные и важные решения, связанные со значительной неопределенностью, большой размерностью и существенным риском, принимаются, как правило, на основе интуиции.

Известный французский философ, один из основоположников так называемой «философии жизни», Анри Бергсон (1859-1941) считал, что когда речь идет о жизненных интересах первостепенной важности, интуиция освещает человеческое «Я», его свободу и место во Вселенной. Под интуицией Бергсон понимал природную способность человека переносится внутрь предмета, чтобы слиться с тем, что есть в нем единственного и, следовательно, невыразимого. Интуиция позволяет проникнуть в саму суть вещей. Эта способность интуиции обусловлена тем, что в эволюционном плане она есть первооснова духовной части любых живых существ, возникшая вместе с их физическим появлением на Земле. Это тождественное с душой состояние Бергсон называл первоначальной интуицией. В ходе эволюции человека первоначальная интуиция «рассеялась», разделяясь на инстинкт и интеллект. В первом случае она лишилась самосознания, а во втором — способности проникать в сущность реальности. У современного человека интуиция, по мнению Бергсона, почти целиком отдана в жертву интеллекта и проявляется только в исключительных случаях. Вместе с тем, подошло время, когда человек начинает овладевать «рассеянной» интуицией, и в недалеком будущем она займет достойное место в его психическом комплексе, потеснив тем самым инстинктивные, интеллектуальные и рефлексные механизмы принятия решений.

Существуют еще несколько гипотез, объясняющих механизмы интуиции. Внимания заслуживают две из них. Первая гипотеза отталкивается от положений древнеиндийской философии ведийского периода и развивается в современных эзотерических учениях (от греч.

esoterikos — внутренний, тайный). Согласно этой гипотезе, мыслительная деятельность человека рассматривается как процесс, выходящий за рамки его физического тела. При этом предполагается, что нервные клетки коры головного мозга и некоторае другие части организма выступают в качестве своеобразных генераторов информационных мыслеобразов. Эти мыслеобразы в совокупности образуют информационное пространство на ментальном и астральном уровнях материи. Любой человек не только формирует это пространство своими мыслями, но может черпать из него информацию. По мнению сторонников этой гипотезы, в высших мирах существуют целые области, которые наполнены мыслеобразами будущих изобретений и открытий, созданными великими людьми прошлого. Этим коллективным «банком знаний» люди всегда пользовались и пользуются. Каждый человек считает себя творцом тех мыслей, которые он позаимствовал на ментальном и астральном уровнях материи, а процесс обретения знаний он осознает как интуицию.

В соответствии с другой гипотезой считается, что интуитивные механизмы основаны на способности человека расширять классические логические конструкции за счет использования новых пока неизвестных логических операций. Предполагается, что такие операции связаны с выделением и формированием описаний проблемных ситуаций, их структурированием, трансформацией и обобщением, корреляцией частных решений, а также с использованием нечетких множеств и нечетких алгоритмов. Используя такие операции, человек способен не только глубже проникать в существо предметов, но и познавать их с различных сторон. Согласно мнению сторонников этой гипотезы, интуиция представляет собой не что иное, как расширенный интеллект.

Решения, основанные на интуиции, в силу присущих им качеств многоаспектности, широты, логической необъяснимости, неожиданности и новизны зачастую входят в противоречия с решениями низших слоев. В результате образуются многочисленные межличностные и внутриличностные конфликты типа «интуиция – интеллект», «интуиция – рефлекс» и «интуиция – инстинкт». Кроме того, интуитивные решения во многих случаях не соответствуют тем жизненным реалиям, которые окружают каждого человека, и это служит основой для возникновения конфликтов типа «необходимое – возможное».

Индивидуумов, в психическом комплексе которых доминируют интуитивные механизмы принятия решений, часто называют людьми «не от мира сего». Многие их поступки и художественные творения непонятны разуму современников, не укладываются в стандартную логику мышления, кажутся абсурдными, а потому нередко осуждаются и отвергаются. Иллюстрацией тому служит, например, творчество художников Пабло Пикассо, Василия Кандинского, Марка Шагала, композиторов Дмитрия Шостаковича, Альфреда Шнитке, поэтов Николая Гумилева, Иосифа Бродского.

Указанные слои сформировались в процессе эволюции человека как биологического и социального вида и обладают способностью генетического наследования. Индивид от индивида отличается врожденной степенью доминирования того или иного слоя принятия решений и развитостью их механизмов в результате социализации.

Введем в рассмотрение кортеж: <INS, REF, INT, INU>, где INS [0÷1], REF [0÷1], INT [0÷1], INU [0÷1] – удельные доли инстинктивного, рефлексного, интеллектуального и интуитивного слоев при принятии решений данным индивидом (INS + REF + INT + INU = 1). Тогда существует возможность произвести фундаментальную типизацию психики (табл. 3.2).

Таблица 3.2

Фундаментальная типология психического комплекса

Тип	**Вид картежа**	**Условное название типажа (кличка)**	**Краткая характеристика типажа**
I	<1,0,0,0>	«животное», «зверь», «растение», «отмороженный»	При принятии решений руководствуются исключительно инстинктивными позывами и влечениями (поесть, поспать, выпить, покейфовать, отомстить и т.д.)
II	<0,1,0,0>	«зомби», «запрограммированный», «ремесленник», «посредственность»	Механически принимают решения на основе наученного, усвоенного, внушенного, не задумываясь о причинно-следственных связях между явлениями и не вникая глубоко в суть проблемных ситуаций

III	<0,0,1,0>	«интеллектуал», «здравомыслящий», «демон»	Решения принимают исключительно на основе четких и ясных логических умозаключений, строгих расчетов, всесторонних теоретических обоснований, сопоставления теории с практикой, учитывая неопределенности, риски и возможные потери
IV	<0,0,0,1>	«не от мира сего», «гений»	Сами не знают, почему и на основе чего принимают то или иное решение, и не могут пояснить другим мотивы и правила своего выбора
V	<0.25,0.25, 0.25,0.25>	«нерешительный», «неуверенный», «колеблющийся», «тормоз»	Постоянно находятся в состоянии внутреннего конфликта между инстинктивными позывами, полученными знаниями, логикой здравого смысла и интуитивными прозрениями. Не способны к самостоятельному принятию решений

Данная типология имеет как теоретическое, так и практическое приложение, позволяя количественно обрисовать психологический портрет того или иного человека или той или иной социальной группы, и на этой основе точно определить характер целевого информационного воздействия.[33]

Конфликтность человека зависит не только от того, какой слой принятия решений доминирует в его психике, но и от индивидуального темперамента и свойств памяти.

Темперамент и эмоции характеризует индивида со стороны динамических особенностей его психической деятельности: темпа, ритма и интенсивности. Это своего рода психокатализаторы, регулирующие (ускоряющие или замедляющие) работу всего комплекса механизмов, составляющих психику человека.

Как известно, по своему темпераменту люди подразделяются на сангвиников, холериков, меланхоликов и флегматиков, а соответствующая типология может быть задана кортежем: <S, X, M, F>, где S

[33] Подробнее см.: Десятов Д.Б., Новосельцев В.И. Теория конфликта. – Воронеж: Научная книга, 2008. – 346 с.

[0÷1], X[0÷1], M[0÷1], F[0÷1] — удельная доля сангвинического, холерического, меланхолического и флегматического в темпераменте индивида (S+X+M+F = 1).

Такая дифференциация, по-видимому, сложилась эволюционно, в результате длительного проживания компактных человеческих групп в существенно различающихся физико-географических и климатических природных условиях. Различия в темпераменте и в эмоциональном восприятии ситуаций сами по себе могут служить конфликтообразующим фактором, воплощающимся в противоречивые действия через механизмы принятия решений. Так, например, меланхоликам и флегматикам в большей мере свойственна интуиция и интеллект, а сангвиникам — рефлексный механизм. Однако между темпераментом и слоями принятия решений нет жесткой функциональной зависимости. Поэтому свойства темперамента только объясняют природную психологическую первопричину конфликтов, но не могут служить основанием для оценки конфликтности данной личности.

Память является важнейшим побудителем межличностных и внутриличностных конфликтов. Память — это не просто хранилище, где накапливаются и раскладываются по полкам данные, поступающие от органов чувств, а затем по мере надобности выдаются в другие отделы психики. Основные свойства памяти, прежде всего конфликтогенные, определяются ее способностью к формированию на подсознательном, сознательном и надсознательном уровнях так называемых фантомных (от фр. *fantome* — призрак) моделей. Эти модели представляют собой законсервированные сжатые программы, связанные с множественностью отображения прошлых реалий, предполагаемой деятельности и нереализованных возможностей. Последующие события и текущие проекты включают в эти модели новую информацию — она переносится на прошлое, объединяется с ним. Этот переплетающийся информационный конгломерат самоорганизуется, структурируется, преобразуется и сжимается — формируется фантомная модель «того, что могло бы быть, ... а может, и было».

Особенно много фантомных моделей возникает в детстве, и они определяющим образом влияют на жизненные установки, направление развития и будущую деятельность. Иногда детские фантомные модели всплывают в сознании взрослых людей, подвергаются дополнительной обработке и снова консервируются. Конфликтообразую-

щая способность фантомных моделей проявляется в том, что через определенное время в них стирается грань между «тем, что было, и тем, что есть», и возникает устойчивая вера в фантом — некую идею, доктрину или установку, которая на самом деле может и не соответствовать реалиям. Частичное подтверждение фантома превращает его в программу действий, а иногда — в программу жизни, которой иные слепо следуют в своем поведении, невзирая на возникающие противоречия со своим окружением. При самооценке доктринная несостоятельность зачастую маскируется под «принципиальность», «настойчивость», «верность идеалам» и прочие атрибуты, что еще более усиливает конфликтные качества данной личности.

Для формальной фиксации фантомных качеств психики можно воспользоваться аппаратом нечетких множеств. Так, например, оценка степени фантомности может осуществляться в терминах: «крайне низкая», «низкая», «средняя», «высокая» и «очень высокая», что количественно можно описать с помощью следующих нечетких множеств: КРАЙНЕ НИЗКАЯ = {0,1/1;0,0,2/2}; НИЗКАЯ = {0,2/1;0,2/2}; СРЕДНЯЯ = {0,3/1;0,1/2}; ВЫСОКАЯ={0,2/1;0,3/2}; ОЧЕНЬ ВЫСОКАЯ = {0,2/1;0,2/2}. Такая запись обозначает, что, например, степень принадлежности фантомности субъекта с номером 1 к множеству «очень высокая» равна 0,2.

Конфликтообразующие свойства памяти не ограничиваются действием фантомных факторов. Помимо этого, наблюдается ее опосредованное влияние на возникновение конфликтов через механизмы принятия решений. Еще Карл Юнг (1875-1961) разделял всех людей на интровертов и экстравертов. Интроверты ориентированы на свой внутренний мир, то есть их механизмы принятия решений используют главным образом априорную информацию, содержащуюся в памяти. У экстравертов процесс принятия решений связан прежде всего с внешней, текущей информацией, поступающей непосредственно от органов чувств. К этому следует добавить, что существует еще один тип людей, которые живут ни прошлым, ни настоящим, а преимущественно мечтами, грезами, прожектами, то есть будущим (назовем этот тип психической ориентации «футуризмом»). Эти три тенденции совмещаются в личности, но одна из них доминирует, определяя противоречивость в оценке одной и той же ситуации людьми экстравертивного, интровертивного и футуристического типов.

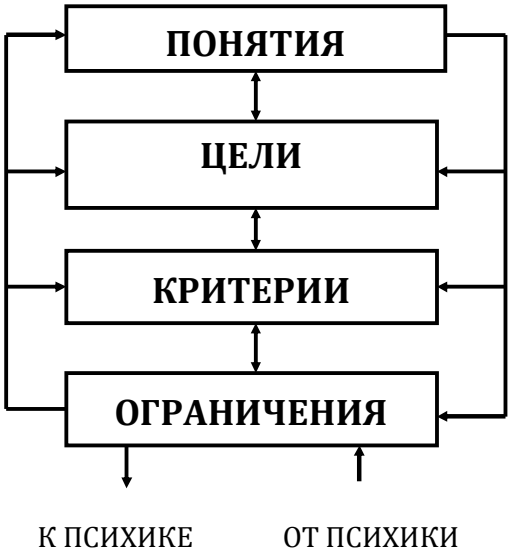

Рис. 3.3. Функциональная структура духовной основы личности

Типологию психики с точки зрения способа обеспечения информацией механизмов принятия решений можно охарактеризовать кортежем: <IN, EX, FU>, где IN[0÷1], EX[0÷1], FU[0÷1] – удельные доли интровертивного, экстравертивного и футуристического в психике индивида (IN + EX + FU = 1). Эти три типажа совмещаются в определенной пропорции, но одна из них доминирует, определяя противоречивость в оценке одной и той же ситуации людьми экстравертивного, интровертивного и футуристического типов. Следует помнить, что такая типизация, в силу ее статистической неопределенности, способна лишь объяснить потенциальные причины возникновения конфликта, но не может служить основанием для персонифицированной оценки уровня конфликтности конкретной личности.

Духовная основа. Анализ функционального устройства психического комплекса свидетельствует о том, что хотя в нем и заложены достаточно противоречивые природные факторы, но в его структуре и свойствах отдельных составляющих отсутствуют качества, фатальным образом ведущие к борьбе. Психика человека, по крайней мере, на современном этапе его эволюции устроена таким образом, что ее внутренние механизмы открыты для формирования как противодействующего, так и содействующего стилей поведения. Если у человека нет психических патологий, то его психический комплекс управляем и координируем. Эти функции выполняет особый компонент — его духовная основа.

В художественной литературе и философских исследованиях этот важнейший атрибут внутреннего устройства человека чаще всего называется «системой духовных и культурных ценностей личности». В его многочисленных и порой весьма глубоких описаниях зачастую присутствуют элементы эмоционального, неопределенного, гиперболизированного, идеологизированного, загадочного и мистического. При прагматическом подходе эти элементы снимаются и духовную

основу личности можно определить как функциональный раздел сущности человека (рис. 3.3), направляющий психическую деятельность и координирующий работу всех составляющих психического комплекса путем:

- формирования пространства базовых понятий (П), которыми оперирует человек в процессе своей жизнедеятельности и на основе которых он воспринимает и осознает окружающий его мир;

- определения целевых функций (С), выражающих социальные и иные устремления человека как в конкретной ситуации, так и в процессе его жизни;

- установления критериев принятия решений (К), то есть правил, позволяющих человеку судить о степени достижения своих целевых устремлений и формирующих оценочные понятия, в частности такие, как «хорошо–плохо», «добро–зло», «прогресс–регресс», «красивое–некрасивое» и др.;

- вырабатывания системы ограничений (О) на процессы функционирования психического комплекса, с одной стороны, накладываемых на поведение человека внешней средой (моральные, этические, религиозные и другие нормы), и, с другой стороны, определяемых состоянием его физического тела, здоровьем, самочувствием и т.п.

В модельном виде духовную основу человека (ДО) можно представить в виде кортежа: ДО = ⟨П, С, К, О⟩, все позиции которого должны быть обязательно заполнены.

Случай, когда какая-либо позиция пуста, характеризуется как духовная патология. Виды ее различны. Так, если С = 0, то у данного человека отсутствуют целевые установки, что обычно выражается фразой «потеря смысла жизни». При К = 0, в духовной основе человека отсутствуют критерии принятия решений. Он не может отличить хорошее от плохого, нравственное от безнравственного и т.д. Такую личность принято называть беспринципной. Если П = 0, то такая личность теряет коммуникационные способности. Она не может довести свои мысли до окружающих, и не способна адекватно воспринять поступающую к ней информацию. При О = 0, у человека отсутствуют всякие ограничения на совершаемые поступки, его образно называют «отморозком» или «беспредельщиком». Когда П = С = К = О происходит полная дезорганизация работы всех механизмов психического комплекса человека. Он физически здоров, но его дей-

ствия и поведение в целом становятся неопределенными и внутренне противоречивыми. Наступает состояние, которое принято называть духовным кризисом личности — явление весьма распространенное, но пока недостаточно изученное.

Формирование духовной основы происходит в процессе социализации индивида под воздействием противоречивых, а зачастую и несовместимых политических, религиозных, экономических, этнических и других систем, элементом которых выступает каждый человек. Поэтому в самой духовной основе заложены понятийные, целевые, критериальные и ограничительные противоречия, которые, отражаясь и преломляясь на психическом уровне, воплощаются в конфликтные действия. В этом аспекте становится понятной основная заповедь христианского вероучения: «*Блаженны нищие духом, ибо их есть Царство Небесное*» — любая социальная доктрина, которую придумал человек, изначально порочна, сколько бы привлекательной она не казалась.

Рассматривая психологические факторы, обусловливающие возникновение конфликтов, мы имели в виду только индивидуальные свойства человека: способность к многослойному принятию решений, личный темперамент, индивидуальную память и персональную духовную основу. Однако такими же свойствами обладают и группы людей. Люди, объединяясь в систему по какому-либо признаку (политическому, семейному, религиозному, производственному и т.п.), принимают коллективные решения, образуют групповой темперамент, формируют коллективную память, создают системную духовную основу (культуру). Поэтому, наряду с индивидуальной, выделяют коллективную психику. Как уже отмечалось, коллективная психика соотносится с индивидуальной в той же мере, в какой соотносятся между собой «система» и «элемент». Группа людей, организованная в систему, мыслит как целое и неосознанно для каждого в отдельности; если один человек и может объяснить другому свое понимание ситуации, то никто не может в полном объеме осознать групповое отображение. Чем крупнее (по численности) и информативнее (по коммуникабельности) общество, тем сложнее индивиду постигнуть тенденцию движения и тем противоречивее становятся его взаимоотношения с системой, выливаясь в постоянно действующий конфликт «человек–общество».

* * *

В конечном счете возникновение всего бесконечного разнообразия конфликтов связано с наличием противоположных свойств у всех объектов нашего мира и переходом этих свойств в противоречия и борьбу из-за дефицита ресурсов и недостаточных коммуникационных способностей.

Наш мир соткан из противоположностей и противоречий, которые через конфликты выступают главным рычагом, управляющим движением вещей. Механизм такого управления заключается в том, что противоположности и противоречия в процессе своего развития порождают ресурсно-коммуникационный дефицит, несовпадающие интересы и потребности личного, общественного развития и другие объективные конфликтогенные факторы. В свою очередь конфликты, разрешаясь тем или иным образом, порождают новые противоположности и противоречия. В итоге получается своеобразный замкнутый цикл, на который накладываются еще и субъективные конфликтогенные факторы. Таким образом, если в основе конфликта лежат объективные факторы, то устранить его без последствий невозможно, если же конфликт субъективен по своей сути, то тогда существуют способы его ликвидации путем воздействия на причины, которые обусловили его возникновение.

Неустранимость конфликтов как явлений вовсе не говорит о фатальной (предопределенной) конфликтности природных и общественных явлений и тем более об исключительно деструктивном характере конфликтов, а свидетельствует лишь о том, что они являются такой же повседневностью как гармония, согласие, любовь и безразличие. В этой многоаспектной обыденности можно как процветать, благоденствовать и преуспевать, так и загнивать, деградировать и погибать. Все зависит от тех, кто живет в этом мире и от того, к чему они стремятся, насколько познали место своего обитания и каков уровень их культурного и гуманистического развития. Иными словами, конфликты — это, хотя и потенциально неустранимые, но вовсе не фатальные, а вполне управляемые явления. Можно с полным основанием утверждать: человек был одарен разумом не для того, чтобы разжигать конфликты и погибать в них, а затем, чтобы научиться управлять ими на пользу себе, обществу и природе.

Важный вопрос заключается в том, зачем природа наградила человека столь сложной и весьма конфликтогенной психикой. Ответ на него неоднозначен. С одной стороны, многослойная структура психики досталась нам как результат борьбы за выживание. Будучи конфликтной изначально, она позволяет человеку нелинейно рассуждать и принимать неординарные решения в самых тяжелых ситуациях, защищая его от разнообразных ошибок и помогая лучше ориентироваться в коллизиях социальной жизни. С другой стороны, сложность психической структуры приводит к тому, что вполне нормальный человек постоянно находится в психически неуравновешенном состоянии, поскольку множественность механизмов принятия решений диктует многообразие линий поведения даже в относительно простых ситуациях. Такое состояние существенно усложняет нашу жизнь, но одновременно жизненно необходимо человеку для того, чтобы его психический комплекс не деградировал, а развивался и совершенствовался.

Уравновешенность психики обеспечивается духовным уровнем развития личности. Отсюда следует, что фундаментальным направлением снижения конфликтности как индивида, так и общества, является повышение индивидуального и коллективного духовного уровня. Проблема понятная, но трудновыполнимая.

Вопросы для самопроверки

1. Что в понимании Гегеля составляет фундаментальный источник возникновения конфликтов? Какой смысл вкладывал Гегель в категории «противоположность» и «противоречие»?

2. Дайте формулировку и поясните суть принципа конфликтной дополнительности. Покажите на примерах, каким образом можно использовать этот принцип в практической деятельности.

3. Поясните существо ресурсно-коммуникационной концепции причинной обусловленности конфликтов. Приведите примеры, когда дефицит ресурса привел к возникновению социального конфликта.

4. Какие черты характера человека следует отнести к конфликтогенным, а какие нет? Можно ли, зная черты характера данной личности, внести достоверное суждение об уровне ее конфликтности?

5. Каким образом можно использовать рассмотренную в разделе 4.4 модель психического комплекса человека для построения психологического портрета личности? Укажите возможные варианты применения психологического портрета личности в практической деятельности юриста.

6. Что такое правовое отчуждение личности? У каких слоев и групп населения оно выражено в большей мере. Прав ли был Карл Маркс, утверждая, что корни правового отчуждения личности кроются в частной собственности на средства производства?

7. Изобразите схематично структуру психического комплекса человека, расскажите о функциональном назначении его частей. Укажите конфликтогенные области в структуре психического комплекса.

8. Что включает в себя понятие духовной основы человека? Как вы понимаете следующее утверждение: духовная основа человека является координирующим слоем по отношению к его психическому комплексу.

9. Прав ли был Зигмунд Фрейд, полагая, что единственной причиной социальных изменений, войн и революций является биологическая природа человека, его инстинктивные влечения, которые периодически прорываются сквозь социальные ограничения, вызывая соответствующие трансформации или деформации социального порядка? Аргументируйте свой ответ.

ТЕМА 5. ДИНАМИКА КОНФЛИКТОВ

Динамика конфликтов — это их развитие во времени и в пространстве состояний. До недавнего времени считалось — что динамика конфликтов относительно проста и выражается в том, что в своем развитии они последовательно проходят определенные стадии, в частности, такие как конфликтная ситуация, латентная стадия, активная стадия и другие. На самом деле динамическая структура конфликтов намного сложнее. Во-первых, она многослойная, то есть пространство состояний, в котором происходит развитие конфликта, образует как минимум трехуровневую иерархию, включающую макро-, мезо- и микроуровни. Во-вторых, динамика конфликта нелинейная и слабо предсказуемая, то есть траектория развития конфликта изобилует резкими неожиданными поворотами, спрогнозировать которые не всегда представляется возможным.

В виду этого, при изучении динамических аспектов конфликтов не хватает вербальных описаний, требуется построение моделей, позволяющих понять сущность развития конфликтов и в определенной мере спрогнозировать возможный характер их движения. То есть ответить на вопросы, что может быть в том или ином конфликте, чего следует опасаться и каким образом можно избавиться от негативных последствий конфликтов или ослабить силу их действия.

Моделирование динамики конфликтов не следует рассматривать в качестве самоцели. Такие модели являются рабочим инструментом, помогающим выработать технологии и способы управления конфликтными процессами. Их достоинство заключается в том, что открывается возможность использовать информационно-компьютерные технологий для разрешения и урегулирования конкретных конфликтов. В итоге конфликтология приобретает черты современной научной дисциплины, опирающейся на мощную базу компьютерной техники. Относительным недостатком такого подхода является его сложность. Приходится мириться — сложен объект изучения.

Итак, следуя системному подходу к изучению явлений, будем различать макро-, мезо- и микродинамику, и соответственно рассматривать общую модель конфликта в виде трехуровневой иерархии, составленной из макро-, мезо- и микродинамических описаний.

5.1. МАКРОДИНАМИКА КОНФЛИКТОВ

Макродинамическая модель описывает развитие конфликтов в пространстве укрупненных состояний, в качестве которых примем их критериальные классы, а именно противодействие S_P, содействие S_S, эксплуатацию S_E и нейтралитет S_{12}. Помимо этого введем некое конечное состояние, которое назовем гибелью системы S_0. Будем так же полагать, что функционирование каждой из конфликтующих систем характеризуется эффективностью, а их цель заключается в ее максимизации. В зависимости от изучаемого объекта и задачи исследования в качестве эффективности могут использоваться различные показатели, например, вероятность достижения поставленной политической цели, финансовая прибыль предприятия, прирост численности биологической популяции и т.п.

Противодействие характеризуется отрицательным влиянием конфликтующих сторон на функционирование друг друга, при котором повышение эффективность одной системы влечет снижение эффективности другой, и наоборот, уменьшение эффективности одной системы приводит к росту эффективности другой. В свою очередь, состояние противодействия S_P подразделяется на антагонизм, S_1, строгое соперничество S_2 и нестрогое соперничество S_3, которые формально можно определить, например, следующим образом. *Антагонизм* — предельная степень противодействия в конфликте, при котором достижение цели одной стороной исключает достижение цели другой стороной (компромисс невозможен). *Строгое соперничество* — состояние противодействия, при котором наибольшая эффективность функционирования одной стороны достигается при наименьшей эффективности другой. Иными словами, при строгом соперничестве наблюдается такая форма противодействия, в которой взаимоотношения сторон хотя и противоположны, но неантагонистичны, то есть, несмотря на противоречия или расхождения в позициях, у них имеются точки соприкосновения, где возможны локальные компромиссы. *Нестрогое соперничество* — состояние противодействия, находясь в котором, стороны хотя и оказывают отрицательное влияние друг на друга, но, тем не менее, способны на основе компромисса достичь своих целей, хотя возможно не в полной мере.

Содействием называется состояние конфликтного процесса, для которого характерно положительное влияние сторон на функционирование друг друга. Содействие подразделяется на единство S_4, симбиоз S_5, содружество S_6 и коалицию S_7, которые можно определить следующим образом. *Единство* — это предельная степень содействия, при которой цели компонентов системы сливаются в одну общую цель, то есть интересы частей полностью совпадают с интересами целого, и наоборот, интересы целого полностью совпадают с интересами частей. *Симбиоз* соответствует такому взаимно положительному влиянию компонентов системы, при котором они объединены единством цели, но вклад в ее достижение у каждого из них различен (у одних компонентов он больше, у других — меньше). *Содружество* образуют взаимно содействующие компоненты, цели которых различны, но эти различия не выходят за рамки определенных границ, то есть каждый компонент преследует свои интересы, но они не противоречат системным интересам. *Коалиция* представляет собой объединение взаимно содействующих компонентов без образования общесистемной цели, допускающее частичную противоречивость целей по второстепенным для всей системы вопросам.

Эксплуатация как состояние конфликта характеризуется как противодействием, так и содействием. Находясь в этом состоянии, каждая из сторон преследует свои цели, которые противоречивы, но в тоже время ни одна из сторон не может достигнуть своих целей без другой. Несмотря на существующие противоречия, каждая из сторон обладает чем-то необходимым для другой стороны и уступает это «что-то» в обмен на уменьшение противодействия. Вокруг такого обмена и развивается конфликт. Разнообразие форм эксплуатации чрезвычайно велико, но если отвлечься от их содержательной части, то, следуя принятому формализму, можно выделить следующие состояния эксплуатации.

Нормальная эксплуатация (S_8,), возникает тогда, когда, несмотря на существующие противоречия, стороны достигают целей своего функционирования, но одна сторона за счет другой.

Антагонистическая эксплуатация (S_9,), при которой, несмотря на наличие содействующего компонента, стороны не могут совместно достичь своих целей (одна из сторон выигрывает, другая проигрывает).

Доброжелательная эксплуатация (S_{10},), когда обе стороны выигрывают в конфликте, но одна больше другой (то есть за счет другой).

Злобная эксплуатация (S_{11}), при которой каждая из сторон предпочитает проиграть в расчете на то, что другая сторона проиграет еще больше.

При **нейтралитете** (S_{12}) взаимодействия сторон таковы, что не оказывают непосредственного влияния на функционирование друг друга. Нейтралитет — одно из самых неустойчивых состояний конфликтного процесса. Нейтралитет не означает отсутствия взаимовлияния между сторонами. В этом состоянии нет непосредственного взаимодействия, между компонентами системы, но может существовать опосредованное взаимовлияние через третью сторону.

Гибель системы (S_0) наступает тогда, когда ее параметры в результате конфликта выходят из фундаментальной функциональной ниши на период времени, превышающий некий порог, определяемый ее адаптационными способностями. Фундаментальной функциональной нишей называется область пространства, образованная параметрами данной системы, где возможно ее существование. Например, для человека как биологической системы характерна фундаментальная ниша, заданная предельными значениями температуры тела, артериального давления, концентрацией кислорода в воздухе и другими характеристиками.

Гибель систем играет существенную роль в процессе их конфликта. Угроза гибели вынуждает конфликтующие стороны изыскивать приемлемые способы совместного существования и развития, являясь мощным стимулом, ограничивающим их агрессивность и стремление к взаимному подавлению. Фантом гибели выступает своеобразной обратной связью отрицательного типа между будущим и настоящим если не определяющей, то существенно ограничивающей траектории конфликтного процесса. Возникает естественный вопрос: что происходит с системой после ее гибели? Однозначного ответа на него нет. Имеются две точки зрения — прагматическая и изотерическая. Согласно первой точке зрения после гибели происходит полная деструктуризация системы, то есть превращение ее в бесструктурную совокупность изначальных элементов (электронов, квантов света, атомов, неорганических молекул и т.п.), которые в последующем служат исходным материалом для формирования новых систем. Другая точка

зрения исходит из того, что гибель системы означает только разрушение ее вещественного и энергетического остова (физического каркаса — по изотерической терминологии) при сохранении информационной составляющей, то есть той части системы, которая ее собственно и образовывала. После ухода с физического плана бытия система как бы перемещается в информационный план, где продолжает свое существование. При определенных условиях информационная сущность может образовывать новые системы в физическом плане бытия.

Существуют другие способы задания макросостояний конфликтного процесса, но при любом способе суть заключается в следующем. Макросостояние — это область слабой (локальной) устойчивости в пространстве функциональных факторов системы, где происходит развитие процесса, а смена состояний — качественный скачок, ненеустойчивость в динамике процесса, переход системы из одних областей локальной устойчивости в другие.

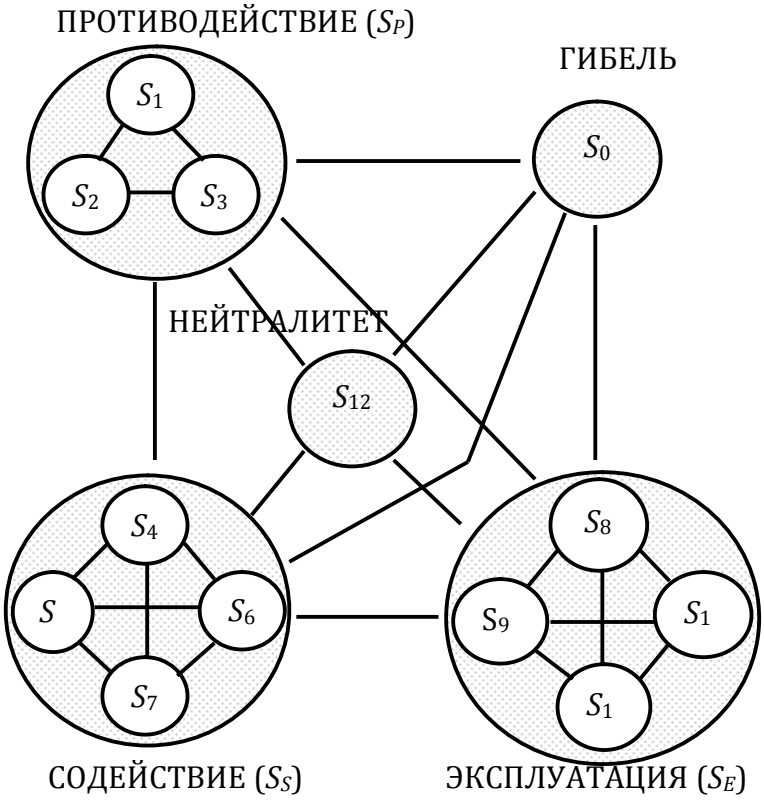

Рис. 5.1. Модель макродинамики конфликта

С учетом введенных состояний макродинамика конфликта в ее формальном представлении описывается схемой рис. 5.1, где кружками обозначены макросостояния конфликта, а линиями — возможные переходы из одного состояния в другое. Отметим важную особенность такого представления макродинамики конфликта.

Она заключается в том, что конфликтный процесс находится не в одном из состояний, указанных на схеме рис 5.1, а во всех сразу, одновременно. Эта необычная особенность конфликтного процесса вполне объяснима на понятийном уровне. Так, в самой дружной се-

мье (семья — это не только люди, но и отношения между ними) непременно присутствуют не только элементы содействия и нейтралитета, но противодействия и эксплуатации, почти скрытые в одних условиях и ярко проявляющиеся в других. В организме самого здорового человека кроются многочисленные болезни (негативные взаимоотношения между компонентами, составляющими организм человека), способные переходить в кризисы при определенных условиях, и, в конечном счете, приводящие к его гибели.

По сути, аналогичное представление о динамике взаимодействий изучаемых объектов используется в квантовой механике — так называемый принцип квантовой неразделимости. В соответствии с этим принципом считается, что части целого образования (например, электроны атома вещества) проявляют свои свойства (то есть присутствуют) одновременно во всех точках фазового пространства, но с различной вероятностью. Только постулировав принцип квантовой неразделимости, физикам удалось разработать математические модели, объясняющие экспериментально наблюдаемое поведение микрочастиц.

С учетом сказанного развитие конфликта на макроскопическом уровне можно представить в виде «пучка», состоящего из тринадцати траекторий (по числу возможных макросостояний), где всякая отдельная траектория на каждом шаге его развития взвешена вероятностью пребывания конфликта в данном состоянии. Причем, для любого шага справедливо условие: сумма этих вероятностей равна единице, которое можно трактовать как условие сохранения конфликтности. Действительно, в закрытых системах конфликты не исчезают в «никуда» и не возникают из «ниоткуда», они лишь переходят из одной формы в другую, так, что «суммарная» конфликтность остается постоянной. При таком представлении динамику макроконфликта удобно отображать в виде табл. 5.1.

Примечание: $X_i(\kappa)$ — вероятность того, что конфликтный процесс на κ-м шаге развития находится в i-м макросостоянии (i = 0,…,12).

Рассмотренный подход позволяет не только осуществить детальный анализ макродинамики развития конфликтных процессов, но и в какой-то мере спрогнозировать возможные направления их движения, например, путем привлечения экспертов, задача которых состоит не предсказании исхода конфликта, а в назначении субъективных веро-

ятностей $X_i(к)$. Имея оценки таких вероятностей, можно произвести их обработку известными математическими методами и предложить правила принятия решений о том, какую траектория развития конфликта следует признать более предпочтительной.

Таблица 5.1

Макросостояния конфликта	Шаг конфликта			
	1	2		*К*
Антагонизм	$X_1(1)$	$X_1(2)$		$X_1(K)$
Строгое соперничество	$X_2(1)$	$X_2(2)$		$X_2(K)$
Нестрогое соперничество	$X_3(1)$	$X_3(2)$		$X_3(K)$
Единство	$X_4(1)$	$X_4(2)$		$X_4(K)$
Симбиоз	$X_5(1)$	$X_5(2)$		$X_5(K)$
Содружество	$X_6(1)$	$X_6(2)$		$X_6(K)$
Коалиция	$X_7(1)$	$X_7(2)$		$X_7(K)$
Нормальная эксплуатация	$X_8(1)$	$X_8(2)$	⋮	$X_8(K)$
Антагонистическая эксплуатация	$X_9(1)$	$X_9(2)$		$X_9(K)$
Злобная эксплуатация	$X_{10}(1)$	$X_{10}(2)$		$X_{10}(K)$
Доброжелательная эксплуатация	$X_{11}(1)$	$X_{11}(2)$		$X_{11}(K)$
Нейтралитет	$X_{12}(1)$	$X_{12}(2)$		$X_{12}(K)$
Гибель системы	$X_0(1)$	$X_0(2)$		$X_0(K)$
Σ	1,0	1,0		1,0

5.2. МЕЗОДИНАМИКА КОНФЛИКТОВ

Мезодинамика конфликтов — это их развитие между макросостояниями. Мезодинамическое описание позволяет вскрыть содержание тех процессов, которые соответствуют линиям схемы рис. 5.1.

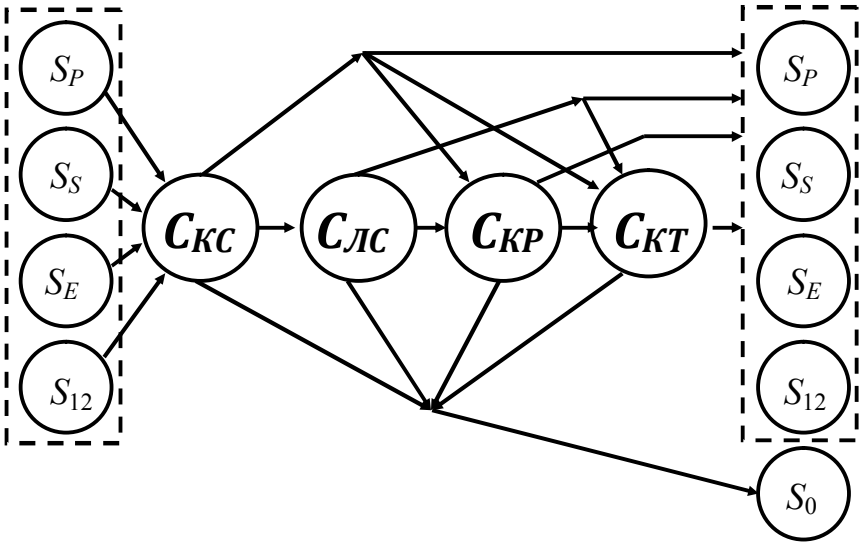

Рис. 5.2. Модель мезодинамики конфликта

В общем случае развитие конфликта проходит определенные стадии: конфликтную ситуацию *($C_{КС}$)*, латентную стадию *($C_{ЛС}$),* кризис *($C_{КР}$)* и катастрофу *($C_{КТ}$)*, которые будем рассматривать в качестве мезосостояний конфликтов. По определению их начальными состояниями являются противодействие (S_P), эксплуатация (S_E), содействие (S_S) и нейтралитет (S_{12}). Эти же состояния + гибель системы (S_0) выступают конечными состояниями. Тогда микродинамика конфликта может быть представлена в виде схемы рис. 5.2, на которой выделенными кружками обозначены мезосостояния конфликта, а линиями — возможные направления перехода конфликта из одних состояний в другие состояния.

Конфликтная ситуация представляет собой начальную стадию развития конфликтного процесса, содержательная сторона которой заключается в формировании условий, необходимых для перерастания противоположных свойств взаимодействующих систем в противоречия между ними. Такие условия принято называть источниками конфликта. В конкретных проявлениях они бесконечно многообразны, но если вникнуть в их существо, то выяснится, что фундаментальным источником любого конфликта служит дефицит ресурсов, необходимых системам для существования, развития и функционирования. Речь идет об энергетических, вещественных, информационных, финансовых, морально-волевых, административных и других ресурсах, которые должны быть не вообще, а в нужном месте, в определенное время, требуемого качества и в необходимом количестве,

что обеспечивается коммуникациями. Поэтому будем говорить не о ресурсном, а о ресурсно-коммуникационном дефиците.

В том случае, когда системы начинают испытывать ресурсно-коммуникационный дефицит, у них появляется стимул к поиску недостающего ресурса и совершенствованию своих коммуникаций. В физических системах начинают формироваться процессы, направленные на отбор энергии и вещества из среды. В биологических системах возникают позывы к агрессии и борьбе за овладение пищей, территорией, теплом, а в социальных системах порождаются мотивы к переворотам, революциям, захватническим войнам.

Итак, возникновение условий, ведущих к образованию ресурсно-коммуникационного дефицита, побуждает систему сдвинуться со своего устойчивого состояния. Тем самым фиксируется образование конфликтной ситуации. Далее конфликтный процесс может развиваться по следующим направлениям:

1) $C_{КС} \rightarrow (C_{ЛС}$ или $C_{КР}$ или $C_{КТ})$, то есть конфликт может двигаться по нарастающей, перейдя в одну из следующих стадий $C_{ЛС}$, $C_{КР}$ или $C_{КТ}$, что означает эскалацию (дальнейшее развитие) противоречий при $C_{КС} \rightarrow C_{ЛС}$, стремительное (лавинообразное) нарастание кризисных явлений при $C_{КС} \rightarrow C_{КР}$, либо развитие событий в направлении катастрофы при $C_{КС} \rightarrow C_{КТ}$;

2) $C_{КС} \rightarrow (S_P$ или S_S или S_E или $S_{12})$, то есть конфликт может перейти в одно из локально устойчивых состояний S_P, S_S, S_E или S_{12}, что означает — данный конфликт исчерпан, плохо или хорошо, но конфликтующие стороны сумели преодолеть противоположные устремления, нашли не силовые способы восполнения недостающих ресурсов или умерили свои потребности;

3) $C_{КС} \rightarrow S_0$, то есть, конфликт, минуя все стадии своего естественного развития, сразу же завершиться гибелью одной, нескольких или всех систем, участвующих в конфликте.

С позиции гуманизма, важно изыскать такие способы воздействия на социальные конфликты, которые способны обеспечить их развитие преимущественно по второму направлению. Такой подход не следует расценивать как утопическое стремление к исключению из социальной жизни конфликтов как таковых. Конфликт — явление неустранимое, а

вот устранить конфронтацию и разрушающее противоборство вполне возможно за счет развития механизмов сотрудничества.

Латентная стадия — это начальный шаг на пути возникновения активного противоборства, состоящий в переходе противоположностей сторон в реальные противоречия между ними. На этой стадии происходит интегро-дифференциация системы, то есть расчленение ее на отдельные центры и концентрация вокруг них компонентов с ярко выраженными противоположными свойствами. Применительно к социальным конфликтам это означает разделение людей на стороны, имеющие различия в точках зрения и интересах, с одновременным их объединением в политические движения, партии, экономические, финансовые и другие группировки, преследующие противоположные или несовпадающие цели. В юридической сфере латентная стадия — это подготовка к правонарушению или преступлению. В биосистемах на этой стадии конфликта происходит распад прежде единого биоценоза и образование сообществ с противоположно направленными биотическими отношениями. В неживой природе под действием физических законов сохранения вещества и энергии, возрастания энтропии и других начинается формирование локальных областей с несовпадающими векторами сил.

Таким образом, содержательный аспект латентной стадии развития конфликта состоит в том, что в этот период происходит формирование конфронтационных позиций сторон под действием сохраняющегося дефицита ресурсов, но открытые внешние действия еще не имеют места. Отсутствие очевидных проявлений конфликта послужило основанием для наименования этой стадии**.** Далее конфликтный процесс может развиваться по следующим направлениям:

1) $C_{ЛС} \rightarrow (C_{КР}$ или $C_{КТ})$, то есть двигаться по нарастающей, перейдя в стадию кризиса либо катастрофы, что означает переход от конфронтации к реальным противоборствам при $C_{ЛС} \rightarrow C_{КР}$, или лавинообразное нарастание катастрофических явлений при $C_{ЛС} \rightarrow C_{КТ}$;

2) $C_{ЛС} \rightarrow (S_P$ или S_S или S_E или $S_{12})$, то есть перейти в одно из локально устойчивых состояний S_P, S_S, S_E или S_{12}, что означает — данный конфликт не доведен до кризиса или катастрофы, в частности потому, что конфликтующие стороны сумели придти к некому компромиссу на основе преодоления взаимоисключающих интересов, поиска

не силовых способов восполнения недостающего ресурса или сокращения своих личных потребностей;

3) $C_{ЛС} \rightarrow S_0$, то есть, завершиться гибелью одной, нескольких или всех систем, участвующих в конфликте.

Как и в конфликтной ситуации, выбор пути в латентной стадии определяется самими участниками конфликта. Отличие данного этапа состоит в том, что часть и без того малого ресурса может быть затрачена не на развитие системы, а на формирование в ней конфронтационных образований. Это не разрешает, а только обостряет ситуацию, поскольку приближает систему к ресурсной катастрофе. Вместе с тем природа конфликта такова, что этот этап дает возможность противостоящим сторонам в последний раз «задуматься» над тем, каким путем изыскивать недостающие ресурсы: экспансией и агрессией или сотрудничеством и взаимопомощью. На первый взгляд кажется, что решение очевидно. Однако на самом деле это далеко не так, поскольку выбор пути значительно осложняется следующими обстоятельствами.

В любой системе ресурсы разнородны, взаимосвязаны и имеют ситуативные ранги важности по отношению к обеспечению ее жизнедеятельности. Кроме того, значительная часть ресурсов скрыта не только от стороннего наблюдателя, но и от самой системы. В социальных системах ресурсы скрываются сознательно, поскольку таким способом элементам удается повысить свою самостоятельность и обеспечить большую свободу действий. Более того, отдельные ресурсы находятся во взаимном противоречии, в частности такие, как духовные и финансовые, интеллектуальные и материальные, поскольку сами способны перейти в конфликт. Поэтому исключить ресурсный дефицит простым добавлением недостающего или разделением спорного ресурса, принципиально невозможно (разве только в лабораторных условиях).

Находясь в латентной стадии конфликта, стороны определяют свои намерения и формируют свое представление о намерениях «соседа». При этом они опираются на предысторию своих взаимоотношений и текущую информацию о взаимных намерениях. Эта информация, как правило, ограничена. В силу этого взаимные намерения сторон могут быть восприняты ими с определенными искажениями. Эти искажения проявляются в ошибках двух родов: а) «пропуск цели» — одна из сторон намеревается решать свои вопросы путем агрессии,

а другая сторона на основе имеющихся у нее данных оценивает эти намерения как неагрессивные; б) «ложное срабатывание» — одна из сторон намерена решать свои вопросы мирным путем, а другая — оценивает эти намерения как агрессивные.

Такие ошибки и их комбинации могут привести к различным и зачастую непредсказуемым последствиям. В частности сторона, допустившая ошибку первого рода, может оказаться не готовой к противоборству. Следствием ошибок второго рода могут быть ситуации, в которых одна из сторон, не имея на то объективных причин, начинает развертывать приготовления к противоборству. А если информация об этих приготовлениях становится известна другой стороне, то и она вынуждена предпринимать адекватные ответные меры. Важно отметить, что конфликтные ситуации, возникшие вследствие ошибок второго рода, могут перерасти в противоборство при условии, если в системе доминирует так называемая «агрессивная концепция среды». Такое положение характерно для криминальных и бытовых конфликтов, в которых неадекватность оценки ситуации, как правило, определяется личностными факторами: ограниченностью кругозора, стрессом, узостью мышления, состоянием алкогольного или наркотического опьянения и др. В социальных конфликтах латентная стадия приобретает особую значимость, поскольку в этот период еще существует возможность предупредить перерастание конфронтации в кризис.

Кризис — это собственно противоборство сторон. Понятием «кризис» часто подменяют понятие «конфликт» и таким образом все, что предшествует кризису и следует за ним, исключают из сферы конфликтологического подхода к изучению явлений. При этом в методологическом плане возникает известное в науке положение, когда «вместе с водой выплескивается и ребенок». Кризисы следует рассматривать только как составные и вовсе не обязательные элементы конфликтов, осознавая тот факт, что им предшествует определенная предыстория (конфликтная ситуация и латентная стадия) и на них (кризисах) конфликт еще не завершается. Греческое слово «кризис» означает «решение». Первоначально оно применялось к судебной тяжбе двух сторон, а затем к процессу обсуждения вообще; далее — к борьбе мотивов в человеческой психике; наконец, ко всякому состязанию сил противоположных или конкурирующих. При этом под кризисом подразумевается завершение или перелом в ходе некоторого

процесса, имеющего характер борьбы. До «кризиса» борьба идет, положение является неопределенным, колеблющимся; момент кризиса есть конец неопределенностям и колебаниям — начинается нечто новое, организационно иное, чем прежде.[34]

В дальнейшем понятие кризиса расширилось и стало применяться ко всякому резкому переходу, ко всем переменам, воспринимаемым людьми как нарушение непрерывности. Так, принято говорить о «кризисе болезни», когда наблюдаемые симптомы резко меняются, о таких «кризисах развития организма» как половая зрелость или климакс (утрата способности к деторождению у женщин), когда в жизни организма выступают новые или прекращаются прежние функции. Общественные науки обозначают тем же словом не только моменты переворотов или глубоких реформ, но также вообще периоды острых социальных болезней: кризисы перепроизводства, обострения классовой борьбы и т. п. В науках о неорганической природе под это понятие подводятся такие перемены в строении тел, как плавление, замерзание, кипение. Например, температура кипения есть та, при которой жидкость неизбежно, независимо от других условий обращается в газ. В физике и химии есть целый ряд подобных «критических величин», то есть, величин, с которыми связана неустранимость кризиса. В следственной практике кризис может трактоваться, например, как совершение правонарушения или преступления, а в судопроизводственной – как решение суда.

В обыденном понимании кризисы ассоциируются с катастрофами, авариями, банкротствами, стрессами и другими *катакликтическими явлениями* (от слова *катаклизм* — крутой разрушительный переворот), несущими в себе потенциал разрушения. Человек боится кризисов и старается их избежать, инстинктивно предчувствуя таящуюся в них угрозу для своего существования и благополучия. Но, вместе с тем, несмотря на все усилия, кризисы постоянно сопровождают нас в течение всей жизни. С системной точки зрения жизнь любого организма представляется как один целостный ряд кризисов, начиная с кризиса рождения и заканчивая кризисом смерти. Человек, так же как и любая другая система, живет только потому, что в процессе эволюции научился преодолевать большую часть внутренних и

[34] Богданов А.А. Тектология: (Всеобщая организационная наука). В 2-х кн.: Кн. 2. – М., 1989.

внешних кризисов без катастроф, поскольку выработал соответствующие механизмы и закрепил их наследственно.

Типы кризисов. Как в социальных, так и в любых других конфликтах можно выделить следующие типы кризисов (рис. 5.3): системные и структурные; разрушающие, реставрирующие и трансформирующие; соединительные и разделительные, наступательные и оборонительные; эскалации и деэскалации. Между ними нет четких и однозначных границ. Тем не менее, такая типология полезна при анализе кризисов, так как позволяет рассматривать их с различных сторон и соответственно принимать более обоснованные решения.

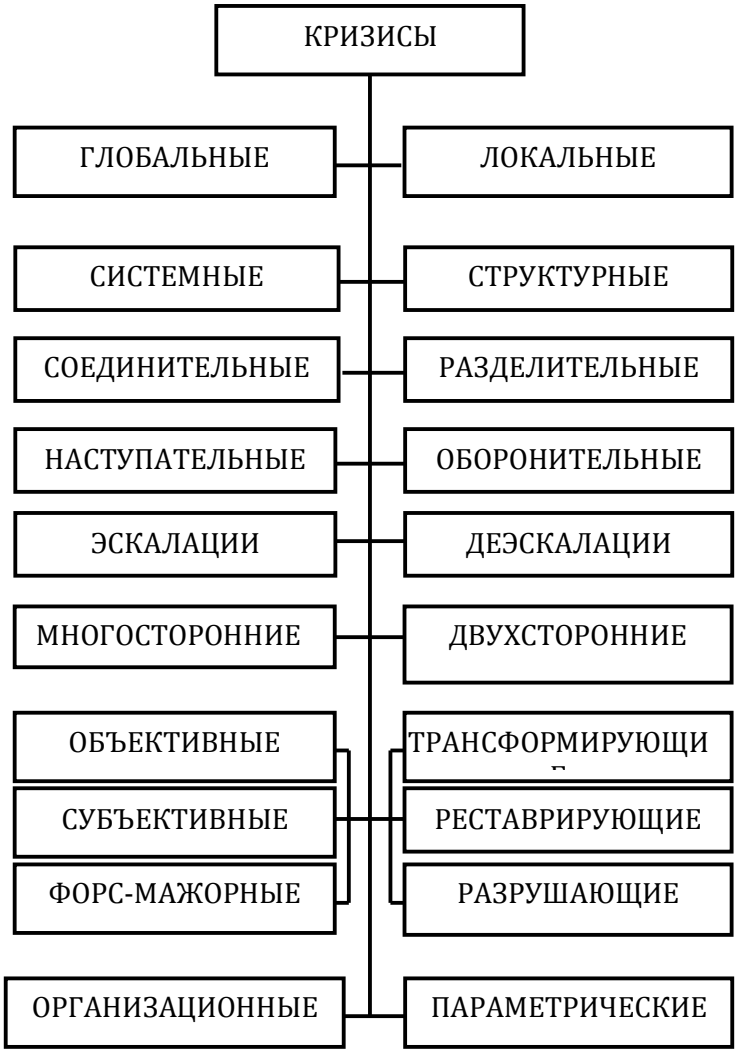

Рис. 5.3. Типы кризисов

Глобальные кризисы охватывают всю систему целиком, а локальные – какую-либо ее подсистему или несколько подсистем. Такое разделение кризисов всегда относительно. Например, происходящий в настоящее время в США кризис ипотечного кредитования является глобальным по отношению к данному государству, и локальным по отношению к мировой экономической системе. Как будут развиваться события, покажет время.

Системными называются кризисы, затрагивающие все стороны жизни системы, в которой они проистекают. Они свидетельствуют о коренных качественных изменениях, происходящих в системе. Примером такого кризиса может служить военный кризис 2003 года в американо-иракском конфликте, приведший к краху ре-

жима Саддама Хусейна и коренной перестройке политической, экономической, этнической и других сторон государства Ирак.

Структурные кризисы характерны тем, что они ведут лишь к структурной перестройке системы, не затрагивая при этом основ ее построения. Они не приводят к коренным качественным изменениям системы, а лишь перестраивают ее внутреннюю структуру так, чтобы ее сущностная основа оставалась такой же, как и была до кризиса. Пример — перестроечные кризисы развития нашего государства в период правления Михаила Горбачева.

Соединительными или «кризисами *C*» (по Богданову) называются кризисы, ведущие к формированию новых связей между конфликтующими системами. *Разъединительные* кризисы («кризисы *D*»), наоборот, разрушают связи между участниками конфликта. Как отмечает Богданов, различать эти два типа отвлеченно очень легко, но когда мы начинаем изучать явления конкретно, как они выступают в опыте, оказывается, что дело несравненно сложнее именно потому, что простых кризисов не бывает: каждый кризис в действительности представляет цепь элементарных кризисов того и другого типа. Для иллюстрации сказанного он приводит такой пример. Рождение ребенка представляет, прежде всего, отрыв его от тела матери — это кризис *D*. Затем в его организм поступает целый ряд новых компонентов через органы дыхания, движения и внешних чувств: происходит множественный кризис *C*. Наконец, устанавливается новое относительное равновесие со средой на основе определившихся границ — опять кризис *D*. Характеристика кризиса, следовательно: $D \rightarrow C \rightarrow C \rightarrow D$. Если нас не интересует или не выяснены условия, вызвавшие акт рождения, то двух букв *D* достаточно, чтобы выразить ряд процессов распада. Если же они входят в расчет, например, когда роды произошли преждевременно вследствие механического воздействия или нервного потрясения, — то резюмирующее обозначение будет: $C \rightarrow D \rightarrow C \rightarrow C \rightarrow D$. С такой же формальной стороны кризис смерти — это разрыв некоторых необходимых для жизни связей; затем наряду с дальнейшим разрывом других связей организма также происходит нарушение границ между его специализированными тканями, а вместе с тем и общих границ между ним и средой, из которой внедряются в него разрушительные агенты, мертвые и живые; наконец, распадение на

устойчивые физические и химические сочетания: $D \rightarrow C \rightarrow D$.

Наступательные и оборонительные кризисы. В кризисах действия противоборствующих сторон по своему характеру бывают наступательными и оборонительными. Наступательные действия состоят в нападении на противника, повреждении его собственности, захвате спорного объекта, изоляции, изгнании, пленении и иных актах, которые направлены на прямое ущемление интересов противостоящей стороны. Оборонительные действия заключаются в удержании спорного объекта, самозащите, защите от уничтожения или повреждения материальных ценностей и т.п. Главное различие между ними в том, что оборона — это попытка удержания имеющегося на данный момент соотношения позиций, сохранения тех своих интересов, которые до сих пор реализовались беспрепятственно, тогда, как наступление меняет соотношение позиций и направлено на утверждение нереализованных интересов. Различие между этими действиями в достаточной мере условно, поскольку в реальных кризисах они тесно переплетаются между собой и легко переходят из одного в другое. Кроме того, наступление всегда подразумевает сохранение и защиту уже достигнутых позиций.

Кризисы эскалации и деэскалации. Эскалация в буквальном смысле означает расширение, наращивание и обострение кризисов. В нашей печати этот термин получил распространение с 60-х годов прошлого века, когда США стали расширять свои агрессивные действия в Индокитае. К основным признакам, свидетельствующим об эскалации кризисов, относятся:

– интенсификация взаимодействий, при которой каждое последующее воздействие сторон друг на друга выше по интенсивности, чем предыдущее;

– расширение сторонами используемых способов и методов воздействий (переход от отдельных ударов к операциям, перерастание демонстраций в мятежи и т.п.);

– «генерализация» конфликта, то есть переход к более глубоким противоречиям по сравнению с теми, которые имели место в начале противоборства (вовлечение в него новых участников, возрастание объемов потребляемых ресурсов и т.п.).

Для кризисов эскалации характерным является развертывание событий по своеобразной спирали: действия одной стороны вызывают контрдействие другой, и это последнее действие отнюдь не адекватно по своим последствиям предыдущему. Из эскалации кризисы могут перейти в деэскалацию (затухание), когда указанные признаки сохраняются, но как бы меняют свой знак на противоположный: снижается интенсивность действий, сокращается набор используемых способов борьбы, сужается территория конфликта, уменьшается число участников. Затухание кризисов не всегда свидетельствует об их завершении. После некоторого временного затишья кризис может разразиться с новой силой, и таких циклов может быть несколько.

Разрушающие кризисы приводят к гибели одной, нескольких или всех сторон, участвующих в конфликте. Прямо противоположными являются *реставрирующие кризисы*, которые направлены на восстановление статус-кво, возвращение системы в исходное состояние. Примером реставрирующего кризиса может служить неудавшийся путч 1992 года, связанный с попытками восстановления в нашей стране коммунистического режима.

Трансформирующие кризисы связаны с борьбой за переход системы в некоторое новое, более предпочтительное состояние. К ним относятся разного рода перестройки, реформы и инновации, выгодные одним, невыгодные вторым и непонятные для третьих. Примером трансформирующего кризиса является ведущаяся в нашей стране с 2000 года вялотекущая реформа жилищно-коммунального хозяйства.

Для *двухсторонних кризисов типа дуэли* характерным является несовместимость целей двух сторон. Такой кризис завершается для каждой стороны тремя исходами: победой, поражением или ничьей. Наглядным примером двухстороннего кризиса типа дуэли может служить шахматная партия. В *многосторонних кризисах* количество их участников не ограничивается, так же как и не ограничивается количество исходов. Примером такого кризиса являются специально организованные конкурсы на выполнение каких-либо работ (например, строительно-монтажных). Чем больше фирм и организаций участвует в таких конкурсах, тем больший выигрыш получают его организаторы. А вот для самих участников исход конкурса может быть самым различным: заказ получен, заказ не получен, заказ поделен между претендентами, все претенденты получили отказ и т.д.

По факторам, обусловливающим их возникновение развитие, кризисы подразделяются на *объективные*, *субъективные* и *форс-мажорные* Базовые факторы возникновения социально-экономических кризисов носят объективный закономерный характер и связаны с дефицитом разнородных ресурсов, необходимых социальным и экономическим системам для их развития и совершенствования. В этом смысле кризисы как явления неустранимы. Вместе с тем, если исходить из того, что управляют общественно-экономическими явлениями не законы, а люди, в той или иной мере познавшие эти законы, то можно утверждать, что немаловажную роль в зарождении и развитии кризисов играют субъективные факторы. Несомненно, что эти факторы подлежат выявлению и искоренению, а вот объективные источники должны учитываться при разработке способов управления социально-экономическими кризисами. Иначе, можно получить не программу управления кризисными процессами, а утопию.

Организационные кризисы вызваны несовершенством организационно-управленческих структур, заложенными в них противоречиями и недоработками. Примером в этом отношении могут служить такие, часто наблюдаемые явления, как неполнота и дублирование функций должностных лиц, информационная избыточность, или, наоборот, недостаточность. *Параметрические* кризисы возникают вследствие несовершенства структурных элементов, образующих ту или иную систему, а так же из-за несоответствия параметров этих элементов своему функциональному предназначению. Типичной причиной такого типа кризиса служит низкая компетенция какого-либо должностного лица.

После кризиса развитие конфликта может происходить по следующим направлениям:

1) $C_{KP} \rightarrow$ (S_P или S_S или S_E или S_{12}), то есть перейти в одно из локально устойчивых состояний S_P, S_S, S_E либо S_{12}, что означает — в ходе кризиса стороны сумели найти взаимоприемлемые решения, позволившие не довести конфликт до катастрофы или гибели его участников;

2) $C_{KP} \rightarrow C_{KT}$, то есть, перейти в состояние катастрофы, что, например, соответствует случаю, когда стороны по недомыслию

или сознательно ведут себя так, что катастрофа системы становится неизбежной;

3) $C_{KP} \rightarrow S_0$, то есть, завершиться гибелью одной, нескольких или всех систем, участвующих в конфликте.

Сравнивая кризисы с другими микросостояниями конфликта, следует отметить: дойдя до кризиса, участники конфликта, с одной стороны, начинают настолько тесно взаимодействовать друг с другом, что фактически образуют уже единую систему, а с другой стороны, попадают в крайне неустойчивое положение, наиболее близкое к их возможной гибели или катастрофе. Но в кризисах нет фатальности и предопределенности: направления их развития зависят не столько от внешних факторов, сколько от решений и действий противостоящих сторон.

Катастрофу как состояние конфликтного процесса не следует отождествлять с гибелью системы. Потерпев катастрофу, система может восстановить свое функционирование, то есть войти в свою фундаментальную функциональную нишу, используя присущие ей адаптационные механизмы. Гибель же — это катастрофа, после которой разрушаются адаптационные механизмы системы, и она теряет способность занять свою фундаментальную функциональную нишу после внешних отклоняющих воздействий. Если прибегнуть к медицинской терминологии, то катастрофа выражается, например, в пребывании больного в реанимационном отделении после перенесенного кризиса какой-либо болезни.

Из состояния катастрофы конфликт может развиваться по двум направлениям: ($C_{KT} \rightarrow S_0$) или [$C_{KT} \rightarrow$ (S_P или S_S или S_E или S_{12})], то есть двигаться либо к гибели его участников, либо к одному из новых устойчивых состояний: нейтралитету, содействию, другим формам эксплуатации или иным формам противоборства.

Наглядным примером социальной катастрофы, развитие которой произошло по первому пути, может служить Великая октябрьская социалистическая революция 1917 года, завершившаяся, как известно, крахом Российской империи и гибелью миллионов людей, втянутых в братоубийственную гражданскую войну. Примерно через 85 лет уже в СССР совершилась другая катастрофа, после которой государственность как таковая не погибла, а произошла трансформация

общественных отношений в сторону капитализма, то есть эксплуатации. В настоящее время затруднительно дать объективную и исчерпывающую оценку катастрофическим событиям, произошедшим у нас в стране в конце двадцатого века, но факт налицо. Данная социальная катастрофа не принесла значительных человеческих жертв, и российское общество, преодолевая различного рода кризисы, неуверенными шагами двинулось по пути западной демократии, рыночной экономики и наемного труда.

5.3. МИКРОДИНАМИКА КОНФЛИКТОВ

По определению микродинамическая модель описывает развитие конфликта в рамках какого-либо макросостояния. Для разработки такой модели необходимо зафиксировать макросостояние конфликта, а затем, используя математические или какие-либо другие методы, построить микромодель конфликта. Естественно, что она будет справедлива только для данного и ни какого другого макросостояния. Более того, поскольку при детальном анализе необходимо учитывать конкретные свойства моделируемого процесса, то вполне очевидно, что невозможно разработать универсальную модель микродинамики любого конфликта. Необходимо исходить из специфики проблемной области. Продемонстрируем принципы построения микродинамической модели на примере антоганистического конфликта.

Антагонистическими (от греч. *antagōnisma* — спор, борьба) называются конфликты, в которых несовместимы цели сторон. В таком конфликте существует некое конечное состояние, называемое выигрышем или победой, достичь которого может только один из его участников. Наглядным примером антагонистического конфликта могут служить выборы депутатов в государственную или региональную Думу, когда победу на выборах может одержать только один из кандидатов, либо все претенденты будут отвергнуты избирателями. Другим примером конфликта этого типа являются спортивные игры, в частности шахматы, где в самих правилах заложены либо выигрыш одной из сторон, либо ничья (невыигрыш ни одной из сторон). Особой остротой и тяжкими последствиями отличаются вооруженные конфликты, которые антагонистичны по своей природе и, как прави-

ло, являются кризисной стадией развития какого-либо политического или экономического конфликта.

Укрупненная структурная модель динамики антагонистического конфликта. Отметим системные особенности антагонистических конфликтов, существенные с точки зрения их динамики. Во-первых, антагонистичность приводит к структурному упрощению конфликта. Такие конфликты быстро минуют конфликтную ситуацию и латентную стадию и сразу же переходят в кризисное состояние, в котором и развиваются все последующие события. Во-вторых, антагонистичность придает конфликту черты эргодичности, то есть некоторой определенности возможных вариантов их исхода. В таких конфликтах типы конечных состояний (исходов) в принципе определены заранее. Они завершаются победой одной из сторон (соответственно, поражением других сторон), либо невыигрышем всех сторон.[35] В-третьих, эти конфликты развиваются по симметричной многоэтапной схеме «мера-контрмера», когда в ответ на действие одной стороны следует действие другой стороны. Причем каждая из сторон должна располагать такими способами действий, на которые другая сторона имеет возможность ответить адекватными действиями, то есть в антагонистических конфликтах выполняется принцип баланса сил или взаимной управляемости. В противном случае одна из сторон будет заведомо иметь преимущество, и исход конфликта становится очевидным. В-четвертых, в антагонистических конфликтах каждая сторона действует вполне целеустремленно, то есть, имеет ясную цель и осознанно выбирает рациональные способы ее достижения с учетом возможной реакции противостоящей стороны. Для этого на каждом этапе конфликта противостоящие стороны оценивают результаты предшествующих этапов, добывают информацию о намерениях противника, прогнозируют его возможные действия на последующих этапах и принимают решение относительно стратегии и тактики собственного поведения.

С учетом отмеченных особенностей укрупненную модель динамики антагонистического конфликта можно представить в виде ориентированной симметричной поэтапной схемы, на которой кружками

---

[35] Строго говоря, конфликтный антагонистический процесс нельзя назвать эргодическим, поскольку существует возможность установить априори только типы исходов, но не конкретные конечные ситуации. Например, в шахматах заранее определен исход борьбы – мат королю противника или ничья, но неизвестен вид матовой или ничейной позиции.

обозначаются результаты действий участников на каждом этапе (выигрыши — V), а стрелками — элементарные шаги в действиях сторон.

На рис. 5.4. приведен пример использования такой модели для описания процесса боя двух торпедных военных кораблей в открытом море (предполагается, что других участников конфликта не существует). В таком бою каждая сторона имеет целью уничтожение другой стороны путем упреждающего пуска торпеды. Поэтому необходимыми элементарными шагами являются для первого участника (в равной мере и для второго): обнаружение корабля противника; сближение и подготовка к пуску торпеды; пуск торпеды.

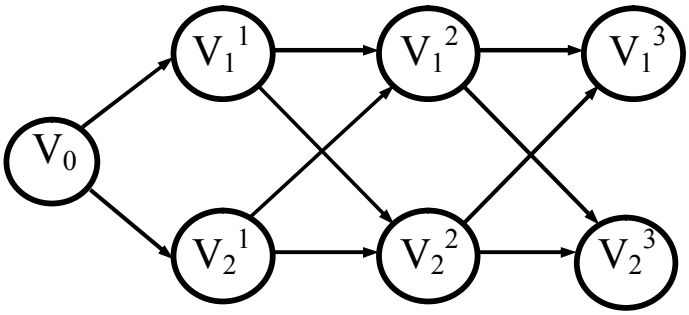

Рис. 5.4. Укрупненная структурная модель динамики антагонистического конфликта

Выигрыш сторон на каждом элементарном шаге состоит в достижении желаемого для них изменения ситуации конфликта: V_1^1 (V_2^1) — упреждение противника в обнаружении цели; V_1^2 (V_2^2) — упреждение противника в подготовке пуска торпеды; V_1^3 (V_2^3) — упреждение противника в пуске торпеды.

Выигрыш на последнем шаге определяет выигрыш конфликта в целом. В свою очередь, каждое из состояний, достигнутое в результате элементарного шага (кроме последнего), определяет начальные условия для следующего элементарного шага. Именно такие соотношения шагов и выигрышей описывает схема, приведенная на рис. 5.4, где V_0 — начальные условия конфликта. Итак, упредить противника в целевом действии, значит, при прочих равных условиях выиграть в конфликте.

Иерархия антагонистического конфликта. Как известно, для совершения целевого действия необходима информация. Ее нужно добыть, обработать и представить в соответствующем виде элементу, принимающему решение на совершение действия. Так, в том же примере боя двух кораблей после обнаружения противника (выигрыш — V^1) для сближения и подготовки к пуску торпеды необходимо: уточнить взаиморасположение кораблей; вычислить точку встречи торпе-

ды с кораблем противника; произвести расчеты на сближение и занятие выгодного для пуска торпеды положения корабля. Ясно, что противники мешают друг другу в проведении таких операций, например, маневрированием, созданием ложных целей, постановкой дымовых завес или подавлением электронными помехами корабельных радиолокаторов. В итоге развитие конфликта переходит из сферы физических действий в сферу информационного противодействия, то есть конфликт приобретает физико-информационную иерархию. Поскольку участники информационного конфликта действуют в расчете на разрешение конфликта в свою пользу, то для описания информационной части конфликта следует построить схему, аналогичную схеме на рис. 5.4, но с соответствующей заменой содержательной трактовки выигрышей (V → I). Заметив, что информационный конфликт должен разрешаться между смежными выигрышами физического конфликта (например, V^1 и V^2), приходим к вложению схем (рис. 5.5). На схеме физического конфликта (а) выделяется фрагмент (указанный на рисунке пунктиром), который разворачивается в схему информационного конфликта (б). В свою очередь, схема информационного конфликта, выделенная на рисунке 5.5 штрихпунктиром, разворачивается в схему вида (в), которая отражает принципиально другую ситуацию: неожиданным действием D_1 одна из сторон может сорвать прогнозируемое развитие конфликта и лишить противостоящую сторону ожидаемого выигрыша.

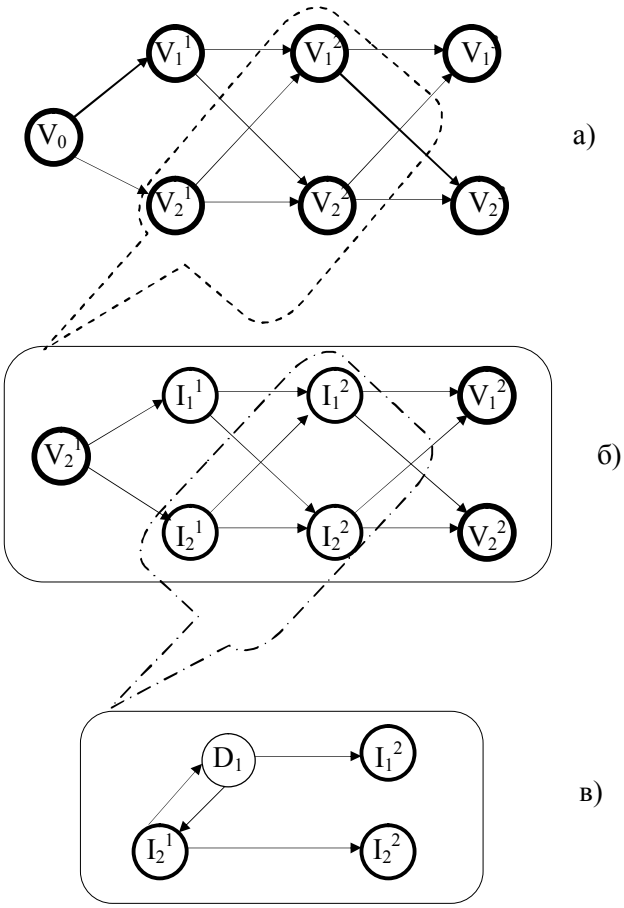

Рис. 5.5. Иерархическая структурная модель динамики антагонистического кон-

Способы выбора стратегии в антагонистическом конфликте. В антагонистическом конфликте поведение сторон принято характеризовать стратегией и тактикой. Тактика — это план действия противоборствующих сторон на один элементарный шаг конфликта. Стратегией называется план действия сторон на весь период развития конфликта вплоть до его завершения. Стратегия играет координирующую роль по отношению к тактике в том смысле, что тактика действия каждого участника конфликта подчинена принятой стратегии, однако при определении тактических действий должна присутствовать определенная свобода выбора. В рамках одной и той же стратегии следует допускать различные варианты тактических действий. Но возможен и крайний вариант, когда стратегия полностью определяет тактику. В дальнейшем для упрощения будем полагать, что стратегией однозначно задается тактика действий конфликтующих сторон, то есть будем оперировать только понятием стратегии.

Каждая из сторон должна перед началом конфликта выбрать стратегию своего поведения с целью завершить конфликт в свою пользу, сообразуясь при этом с условиями внешней обстановки, своими возможностями и исходя из возможных стратегий поведения противника. Конечно, по ходу конфликта стратегии могут и должны меняться, но в любом случае существует проблема выбора первоначальной стратегии (отсутствие стратегии — это тоже стратегия). Суть проблемы состоит в том, что сторона, делающая выбор, тем или иным способом должна установить, в какой мере другая сторона склонна и способна следовать избранной стратегии и уже на этой основе принять решение относительно стратегии своего поведения. Существует три способа решения такой проблемы: игровой, ситуационный и оперативный.

При *игровом способе* ситуация конфликтного взаимодействия считается вероятностной, а конфликтный процесс — эргодическим. Решение принимается путем усреднения оценок вероятностей исходов конфликта по множеству реализаций конфликтного процесса. При этом наилучшим считается решение, гарантирующее в среднем минимальный проигрыш в условиях, когда противник применяет максимально неудобную стратегию, а мы в ней ведем себя наилучшим образом. Такой способ принятия решений можно назвать осторожным — стремись к лучшему, но исходи из худшего. В том же духе совето-

вал поступать Марк Тулий Цицерон: «*Следует не только выбирать из зол наименьшее, но и извлекать из них самих то, что может быть в них хорошего*». Так целесообразно поступать в ситуациях, когда достоверно установлен весь перечень возможных стратегии поведения противника и требуется не столько победа над ним, сколько сведение к минимуму риска собственного поражения. Изучением алгоритмов, реализующих стохастический способ разрешения конфликтных ситуаций, занимается теория игр и статистических решений.

При *ситуационном способе* стороны выбирают стратегии своего поведения, основываясь на данных разведки, цель которой состоит в добывании максимально достоверных сведений относительно того, какую стратегию намерен использовать противник в предстоящем конфликте. При таком способе считается, что каждой стратегии противника соответствует адекватная стратегия собственного поведения, а проблема выбора сводится по существу к оценке полноты и достоверности информации о противостоящей стороне. Поэтому при ситуационном выборе стратегии потенциально выигрывает в конфликте сторона, располагающая более полной и достоверной информацией о намерениях противника. В реальных конфликтах использование ситуационного способа существенно усложняется тем, что конфликтующие стороны применяют специальные меры противодействия разведке противника (дезинформацию, оперативную маскировку, имитацию намерений и т.д.). Поэтому целесообразно исходить из того, что антагонистический конфликт начинается задолго до того, как он будет проявлен в виде активных физических действий. Активной фазе конфликта предшествует информационная борьба, которая не прекращается вплоть до завершения конфликта. Выигрыш в информационной борьбе еще не означает выигрыша в конфликте, но именно в этой сфере закладываются предпосылки к победе или к поражению. Ситуационный способ выбора стратегии применяется и в том случае, когда конфликтующая сторона не очень уверена в достоверности информации, добываемой собственной разведкой, но готова рисковать, полагая, что уже в ходе противоборства ей удастся добыть новую информацию и скорректировать свои действия. Как говорил Наполеон Бонапарт: «*Надо ввязаться в бой, потом видно будет*».

При *оперативном способе* стороны не только принимают решение относительно стратегии своего поведения, но и навязывают противни-

ку выгодную им стратегию его поведения. Этот способ реализуется в виде рефлексивного управления, которое рассмотрено выше. Здесь же отметим следующее. Рефлексивное управление является наиболее универсальным способом выбора стратегий в антагонистических конфликтах и играет огромную роль в таких областях человеческой деятельности, как дипломатия, политика, административно-управленческая деятельность. Его несомненное достоинство заключается в возможности гибкого сочетания как силового, так и информационного давления на противника: победа в противоборстве достигается не только силой, но и умом. Способность осуществлять рефлексивное управление — признак талантливого руководителя, умеющего поставить под контроль «волю случая» путем навязывания взаимодействующей стороне желаемый ему способ действия. Во многом — это искусство. Однако, как известно, каждое искусство имеет свою науку, то есть «хранительницу» законов, лежащих в основе данного искусства.

Завершая обсуждение модели антагонистических конфликтов, следует обратить внимание на еще одну особенность, актуальную в век демократических перемен. В таких конфликтах недопустимы неуверенность и колебания. Если такой конфликт развязан, то все сомнения должны быть отброшены, а основные усилия сосредоточены на достижении победы всеми допустимыми способами. Потом история рассудит, кто был прав, а кто виноват, но если в ходе такого конфликта проявить малодушие и нерешительность, то исход однозначен – будешь виноват. Исторических примеров тому несть числа.

* * *

Образно развитие конфликта можно сравнить с блужданием по лабиринту, который по ходу дела возводят сами конфликтующие стороны. Вход в этот лабиринт соответствует содействию или нейтралитету, тупики – различным формам противоборства, а выход – новому содействию, нейтралитету или катастрофе.

Согласно изложенной модели динамика конфликтов представляет собой многослойный, иерархический, многошаговый, вероятностно-детерминированный, полифуркационный процесс, протекающий на макро-, мезо- и микроуровнях. На макроуровне дается максимально укрупненное описание динамики конфликта с точностью до таких состояний как содействие, противодействие, эксплуатация, гибель и их разновидностей. Образно говоря, это взгляд на конфликт с высоты

птичьего полета, когда нас не интересуют детали, но важно понять что происходит по-крупному. Мезоуровень позволяет детализировать процессы перехода конфликта из одного макросостояния в другое. Здесь, оперируя более тонкими состояниями конфликта (такими как конфликтная ситуация, латентная стадия, кризис, катастрофа), мы выявляем причины и побудительные мотивы смены макросостояний, и установливаем возможные траектории развития конфликтного процесса. Микроуровень позволяет детально рассмотреть и подробно проанализировать процессы, которые происходят внутри макросостояний конфликта, и, используя математические методы моделирования, оценить результаты конфликтного взаимодействия.

Зачем потребовалось столь сложное представление динамики конфликтов?

Прежде всего, такая модель ориентирует исследователя на то, что конфликт недопустимо отождествлять с такими понятиями как противоборство, столкновение, обострение противоречий, конфронтация, кризис, катастрофа, которые суть его составляющие, причем вовсе необязательные. Любое «усеченное» понимание конфликта снижает ценность научных рекомендаций по способам урегулирования противоборств и кризисов, предупреждению катастроф и снижению уровня конфронтаций. Вместе с тем, в современных конфликтологических исследованиях ограниченность в трактовке конфликта — типовая ситуация. На практике такое понимание конфликта приводит к тому, что серьезное и обстоятельное расследование случившегося выливается в поиск «стрелочников» и наказание «козлов отпущения». Тем все и завершается, а истинные причины произошедшего продолжают свое действие, приводя к новым катастрофам, кризисам, противоборствам и конфронтациям.

Кроме того, многослойное представление динамики конфликта позволяет несколько расширить и, самое главное, дифференцировать горизонты его прогноза. Так, на микроуровне существует возможность совершенно точно установить характер развития конфликтного процесса на период существования данного макросостояния. На мезоуровне можно спрогнозировать и ранжировать вероятные варианты его развития, и указать чего следует опасаться и чего не следует делать, чтобы не усугубить ситуацию. Макромодель позволяет назвать

потенциальные горизонты прогноза, то есть выяснить, что можно ожидать в данном конфликте и что следует прогнозировать.

Далее. Предложенная модель позволяет ввести достаточно полную и объективную шкалу для оценки уровня конфликтности изучаемого явления. Так, если говорить о мезоуровне, то такая шкала может быть представлена следующим образом: «конфликтная ситуация» — начальный уровень конфликтности, «латентная стадия» — средний уровень конфликтности, «кризис» — высокий уровень конфликтности, «катастрофа» — наивысший уровень конфликтности. При изучении явлений на макроуровне шкала конфликтности выглядит по-другому: «нейтралитет» — полная неопределенность (нулевое противодействие и нулевое содействие), «противодействие» — наивысшая конфликтность, «содействие» — полное отсутствие конфликтности, «эксплуатация» — средняя конфликтность, «гибель» — полная определенность (отсутствие как противодействия, так и содействия). В свою очередь каждая точка такой шкалы может иметь свои градации конфликтности. Так, например, для состояния противодействия оценки уровня конфликтности таковы: «антагонизм» — высокая степень противоборства, «строгое соперничество» — средняя степень противоборства, нестрогое соперничество» — низкая степень противоборства. Если речь идет об анализе конфликта на микроуровне, то здесь уже можно ввести количественные шкалы оценки уровня конфликтности, например, по экономическим убыткам, понесенным тем или иным участником конфликта.

Конечно, такая шкала не очень наглядна и весьма затруднительна для восприятия. Приходится мириться, столь сложное явление как конфликтность нельзя измерить простой шкалой.

Вопросы для самопроверки

1. Изобразите графически модель макродинамики конфликта и дайте определения понятий содействия, противодействия, эксплуатации и нейтралитета. Назовите виды содействия, противодействия и эксплуатации.

2. Изобразите графически модель мезодинамики конфликта, дайте содержательную трактовку ее состояний.

3. Какого типа ошибки могут возникать при оценке и идентификации мезосостояний конфликта? Каковы их возможные последствия?

4. Приведите классификацию кризисов и поясните содержание различных типов кризисов на примерах.

ТЕМА 6. ЭЛЕМЕНТЫ ТЕОРИИИ УПРАВЛЕНИЯ КОНФЛИКТАМИ

Термин «управление конфликтами» настолько органично и широко вошел в языковую практику, что невольно складывается впечатление о наличии в современной науке достаточно четкого, однозначного понимания природы этого процесса, высокой степени его изученности. Между тем, критическая оценка реального положения дел показывает, что как в теоретическом, так и в практическом плане проблема управления конфликтами весьма далека от своего решения. Фактически, по уровню научной проработанности она только начинает выходить из стадии накопления первичных фактов, делать первые шаги на пути поиска научных обобщений и закономерностей. Тем не менее, жизнь не стоит на месте. На рубеже XX-XXI веков возникла настоятельная потребность решения задач управления конфликтами практически во всех сферах человеческой деятельности, определяя необычайную актуальность этой проблематики.

Можно отметить два центральных обстоятельства, определивших повышенный интерес к проблеме управления конфликтами. Первое обстоятельство очевидно — в этот период на 1/6 части Планеты, рухнули иллюзии построения бесконфликтного общества всеобщего благоденствия. Около полумиллиарда людей вместе с их руководством оказались ввергнутыми в пучину политических, экономических, финансовых, криминальных и других конфликтов, совершенно не представляя, как правильно вести себя в этих новых условиях.[36]

Второе обстоятельство связано с тем, что во второй половине прошлого века был перейден некий критический рубеж во взаимоотношениях человека с природой и с самим собой. Ответ последовал незамедлительно — в нашу жизнь стали активно вторгаться новые, ранее неведомые экологические, техногенные, информационные, этнические, религиозные и военные конфликты. Медленно, но неуклонно стал изменяться планетарный климат, появились новые болезни, участились аварии с катастрофическими последствиями, бурно расцвели новые формы глобального терроризма, национализма

[36] Аналогичная ситуация имела место в нашей стране и в начале XX века. Тогда победила марксистско-ленинская идеология, ставшая на долгие годы основой методологии управления социальными конфликтами.

и религиозного фанатизма. Выяснилось, что подавляющее большинство технических и информационных систем фактически беззащитно перед угрозой злоумышленников. Возникла новая остроконфликтная проблема обеспечения информационной безопасности как личности, так и государства, которая пока не нашла своего должного решения. В целом, несмотря на колоссальный научно-технический прогресс, на пороге XXI века человечество вместо гармонии и устойчивости, вошло в полосу тревоги и нестабильности. Это фатальный рубеж, отвести от которого могут только научно обоснованные действия по отношению к природе и к самим себе, умение управлять разнообразными конфликтными процессами в обществе, в природе и в технике.

В настоящее время развитие теории управления конфликтами идет по двум, относительно самостоятельным, направлениям: гуманитарному и естественнонаучному. В рамках первого направления управление конфликтами рассматривается скорее как искусство, чем рациональная теория. В нем превалируют эмпиризм и умозрительность. В результате выводы, предложения и рекомендации страдают неустойчивостью, и в значительной мере определены доминирующей идеологией. Во втором случае, проблема сводится, в конечном счете, к теоретико-игровому или структурно-игровому анализу. Теория управления конфликтами приобретает игровую окраску, что далеко не всегда адекватно реалиям. Во многом такое положение объясняется неполным пониманием существа конфликтных процессов, их упрощенным представлением в виде противоборства сторон, преследующих противоположные или не полностью совместимые интересы.

Не отрицая важности теоретических и практических результатов, полученных в рамках указанных направлений, заметим, что существуют фундаментальные концепции общей теории управления, позволяющие на базе системного подхода объединить гуманитарные и естественнонаучные традиции и органически сочетать их конструктивные стороны. На эти концепции мы и будем опираться, рассматривая вопросы управления конфликтами. При этом в качестве базовых примем следующие положения.

Во-первых, управление будем трактовать в его широком кибернетическом смысле — как воздействие управляющей подсистемы на управляемый процесс с целью сохранения его текущего состояния или перевода в нужное состояние. Иными словами, примем постулат,

о том, что конфликты — это не стихийные или предопределенные, а управляемые процессы, то есть процессы, которые можно перевести в нужное состояние путем целенаправленного воздействия на их участников и (или) на взаимоотношения между ними. При этом управляющие воздействия могут осуществляться как со стороны надсистемы, так и со стороны самих участников конфликта, но объект управления един — собственно процесс конфликта. Конкретные цели управления определяются спецификой решаемой задачи. Вместе с тем их можно разделить на два класса — позитивные и негативные. Следуя гуманистическим традициям, мы будем исследовать вопросы управления конфликтами только с позитивной точки зрения, то есть изыскивать такие технологии, методы и способы управления, которые направлены не на разрушение систем, а на их развитие и процветание.

Во-вторых, будем исходить из того, что основная неопределенность, которая подлежит парированию при управлении конфликтами, связана не со случайными, а с преднамеренными факторами. Конфликтующие субъекты вынуждены принимать решения и действовать в условиях неточной, неполной, а зачастую умышленно искаженной информации о намерениях и поступках других субъектов.

В-третьих, как показывает анализ большего объема накопленных данных по вопросам управления реальными техническими, экономическими, социальными и другими процессами модель управляемого процесса и процедура поиска рациональных управлений оказываются жестко связанными, и от того, насколько адекватно и всесторонне описан процесс, настолько эффективными будут управления. Отсюда следует, что прежде чем приступать к решению задач управления, необходимо иметь достаточно представительную системную модель того процесса, которым мы хотим и собираемся управлять. Мы будем опираться на модель динамики конфликта, рассмотренную в теме 5.

6.1. ОСОБЕННОСТИ УПРАВЛЕНИЯ КОНФЛИКТАМИ

Базовое утверждение: конфликты — это не стихийные, а управляемые процессы, то есть процессы, которые можно перевести в заданное состояние путем целенаправленного воздействия на их компоненты. Однако управлению конфликтами присущи специфические особенности, выходящие его за рамки аксиоматики классической тео-

рии оптимального управления, автоматического регулирования и принятия решений.

Для выявления особенностей управления конфликтами обратимся к фундаментальным понятиям кибернетической теории управления — «обратная связь» и «контур управления».

Под обратной связью понимается влияние результатов функционирования системы на характер самого функционирования. Принцип действия обратной связи поясняется схемой, приведенной на рис. 6.1. На этой схеме символами обозначены: X(t) — входное воздействие, ξ(t) — отклоняющее воздействие, Y(t) — выход (реакция) системы, **F** — оператор преобразования входного и отклоняющего воздействий в реакцию, $X_0(t)$ — выход обратной связи, $Y_0(t)$ – вход обратной связи, $\mathbf{F_o}$ — оператор обратной связи. Для простоты будем считать, что $Y_0(t) = Y(t)$, то есть вход обратной связи есть выход системы. Тогда можно записать: Y (t) = **F**[X(t), ξ(t), $X_0(t)$], но $X_0(t)$ = **Fo**[Y(t)], а следовательно, Y(t) = **F**{X(t), ξ(t), $\mathbf{F_0}$[Y(t)]}, что означает: при наличии обратной связи выход системы (ее реакция) определяется не только входными и отклоняющими воздействиями, но характером действия обратной связи.

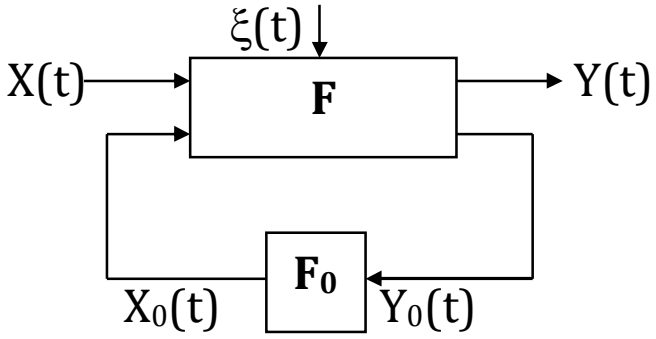

Рис. 6.1. Иллюстрация принципа обратной связи

По характеру своего действия обратные связи подразделяются на отрицательные и положительные. Отрицательные обратные связи стремятся возвратить систему в устойчивое состояние после отклоняющих воздействий и составляют основу так называемых адаптивных механизмов функционирования систем любой природы. Примером отрицательных обратных связей может служить реакция организма на изменение температуры окружающего воздуха. Наличие положительной обратной связи не устраняет возникающих в системе изменений после отклоняющих воздействий, а напротив, приводит к еще более сильному отклонению системы от своего устойчивого со-

стояния. Пример положительных обратных связей — падающий со склона горы камень, который способен вызвать целую лавину.

Как положительные, так и отрицательные обратные связи бывают детерминированными и случайными, стабильными и нестабильными, сосредоточенными (кумулятивными) и рассредоточенными, запаздывающими и опережающими, усиливающими и ослабляющими (компенсирующими), транслирующими и преобразующими. Содержательная сторона остальных типов обратных связей очевидна из их названий. Комбинируясь и наполняясь конкретным содержанием, обратные связи образуют бесконечное множество механизмов, которые формируют целостные свойства систем, а также определяют характер их поведения.

Целевое регулирование обратных связей есть управление поведением системы. Это означает, что путем организации новых обратных связей и исключением действующих обратных связей, а так же изменением их характера действия и точек подключения можно формировать потребные свойства системы и устанавливать нужную траекторию ее движения. Так, например, если в какой-либо экономической системе начинают лавинообразно развиваться инфляционные процессы, то это свидетельствует о возникновении в ней положительных обратных связей кумулятивного характера. Прекратить развитие такого процесса можно за счет организации новых отрицательных обратных связей компенсаторного типа. На практике эта операция выливается в комплекс серьезных финансово-экономических и социальных мероприятий по сокращению оборотной денежной массы, перераспределению инвестиционных финансовых потоков, снижению уровня централизации управления экономикой и т.п.

С помощью обратных связей в системе образуется контур управления. Это понятие приобретает в теории управления фундаментальное значение, а потому заслуживает детального рассмотрения. В простейшем варианте контур управления состоит из четырех компонентов: управляемого объекта (**P**), решателя (**R**), исполнителя (**D**) и информатора (**K**), связанных так, как показано на рис. 6.2.

В качестве управляемого объекта, на который действуют внешние возмущения ξ, в социальных системах рассматриваются производственные, технологические, научные, учебные и другие процессы. В биологических системах — это процессы добывания пищи, раз-

множения, поиска места обитания и т.п. В физических системах управляемыми объектами выступают процессы взаимодействия вещества, энергии и информации, обусловливающие движение систем. В любом случае управляемый объект — это основной процесс, то есть процесс, связанный с предназначением системы.

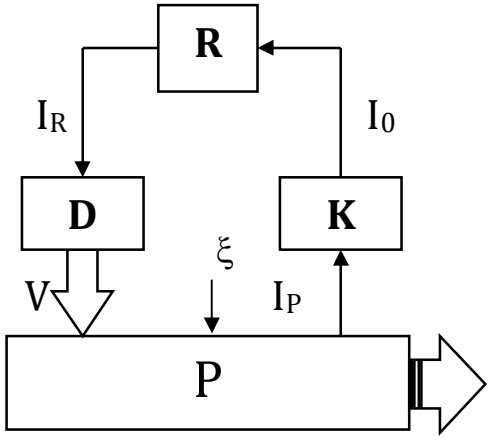

Рис. 6.2. Элементарный контур управления

Исполнителями называются компоненты, основная функция которых состоит в непосредственном воздействии на управляемый процесс.

Решатели — это компоненты, которые на основе поступающей к ним осведомительной информации (I_0) принимают решения и вырабатывают распорядительную информацию (I_R). Эта информация в виде команд и распоряжений доводится до исполнителей и преобразуется в воздействия (V), которые изменяют состояние управляемого процесса согласно принятому решению.

Информаторами называются компоненты, основная функция которых состоит в добывании первичной информации о состоянии управляемого процесса (I_P), ее обработке и преобразовании в осведомительную информацию, а также в доведении этой информации до решателя.

В зависимости от того, каким образом реализуются связи между компонентами системы, контур управления может быть замкнутым или разомкнутым. Замкнутый контур реализует управление по состоянию управляемого процесса, то есть система управления реагирует на изменения, происходящие в управляемом процессе. В случае разомкнутого контура система управления может реагировать на все что угодно, только не на состояние управляемого процесса. В социальных системах размыкание контура происходит чаще всего из-за подмены объекта управления. По недомыслию или сознательно в качестве такового выбирается не основной процесс, а, например, деятельность подчиненных (исполнителей) или собственные интересы решателя. Такая система «больна», по сути, она неуправляема. Ее временная

жизнеспособность обеспечивается или за счет инерционности основного процесса, из-за отсутствия возмущений этого процесса. Как только исчерпываются силы инерции либо возникают достаточно сильные возмущения, такая система претерпевает катастрофу. Для того чтобы предотвратить катастрофу, требуется перестройка ее морфологии в направлении замыкания контура управления. В социальных системах это всегда трудный и болезненный процесс, связанный с заменой старого управленческого аппарата на новый, но не любой, а способный вывести систему из кризиса.

Помимо крайних случаев (контур управления замкнут или разомкнут), возможны многочисленные промежуточные варианты, когда система реагирует не на все, а лишь на некоторые из возможных состояний управляемого процесса. В этих случаях говорят, что такая система ограниченно управляемая. Причинами, ограничивающими управляемость, могут быть:

– неполнота первичной или недостоверность осведомительной информации о состоянии управляемого процесса (плохо работает информатор);

– неадекватность решений по управлению процессом его реальному состоянию (плохо работает решатель);

– невосприимчивость исполнителя к распоряжениям решателя и недоступность некоторых параметров управляемого процесса для регулирования (плохо работает исполнитель);

– недопустимо большие задержки во времени реагирования системы на изменения, происходящие в управляемом процессе (плохо организованы информационные коммуникации между информатором, решателем и исполнителем, или все они работают слишком медленно).

Ограниченная управляемость может быть выгодна некоторым компонентам системы управления (например, тем, кто, находясь в системе, сознательно преследует в основном свои частные цели). О таких компонентах говорят, что они рубят сук, на котором сидят. В любом своем варианте ограниченная управляемость негативно сказывается на эффективности функционирования системы в целом. Попадая в сферу действия естественного отбора или конфликта, системы с ограниченной управляемостью не способны выдержать конкуренцию

со стороны систем с более высокой управляемостью, а потому часто претерпевают катастрофу или гибнут. В связи со сказанным можно сформулировать следующее утверждение: любая система стремится в процессе своего функционирования обрести морфологию с максимально замкнутыми контурами управления. Не следует, однако, слишком упрощенно понимать это утверждение. Им выражается организационная тенденция, которая далеко не всегда воплощается в конечном результате, поскольку может быть замаскирована или парализована другими тенденциями, вытекающими из конкретных условий.

Теперь обратимся к особенностям управления конфликтами.

Первая особенность состоит в том, что в конфликтах имеется как минимум две управляющие подсистемы, каждая из которых преследует свои в общем случае несовпадающие, а зачастую и прямо противоположные (взаимоисключающие) цели. Поэтому, то, что выгодно одной стороне, может быть совершенно неприемлемо для другой, и задача управления заключается уже не в поиске оптимума, а в нахождении некого компромисса, плохо или хорошо, но устраивающего обе стороны (при отсутствии антагонизма), или в определении способов победы над противником (в случае антагонистических отношений).

Вторая особенность конфликтного управления заключается в том, что управляемый процесс является нелинейным и необратимым. В конфликтных процессах на фоне случайных внешних возмущений действуют как отрицательные, так и положительные обратные связи, что одновременно стабилизирует и дестабилизирует развитие процесса, делая его скачкообразным и необратимым. Традиционное линейное приближение в этом случае неприемлемо, а, следовательно, становится невозможным применять классические методы теории автоматического регулирования для построения моделей управления конфликтами.

Третья особенность выражается в том, что управление конфликтными процессами всегда происходит в условиях неполной, а то и заведомо искаженной информации. Причем это относится как к конфликтующим сторонам, так и к сторонним наблюдателям. Замена неизвестного случайным здесь непригодно, поскольку решающее влияние на развитие процесса оказывают не внешние возмущения, а взаимная рефлексия, дезинформация, стремление навязать противнику свою волю, умение разумно рисковать и другие далеко неслу-

чайные, а целенаправленные преднамеренные факторы. В конфликтах управляющие подсистемы влияют не только на управляемый процесс, но и оказывают специфические воздействия друг на друга посредством нарушения линий прямого управления, каналов обратной связи или просто уничтожая информационно значимые объекты у противостоящей стороны. Иными словами, управление в конфликтах приобретает анормальный характер. В связи с этим далеко не всегда удается выписать задачу управления конфликтами в терминах классической теории планирования и управления и разрешить ее традиционными методами, в частности, программными, программно-целевыми, адаптивными или ситуационными.

Четвертая особенность состоит в том, что управление конфликтными процессами всегда носит многослойный многоуровневый характер. Так, например, управление предприятием в условиях конкуренции может рассматриваться с различных точек зрения: экономической, информационной, технической, технологической и других. В свою очередь в каждом из указанных слоев существует своя иерархия управления, в которой действуют связи взаимного влияния. Результатом проявления этих связей могут быть ситуации, когда локальные оптимальные управления даже при отсутствии противодействия со стороны конкурентов оказываются далеко не лучшими в целом. Возникает проблема координации, которая существенно усложняет управление конфликтными процессами.

Пятая особенность конфликтного управления заключается в его многоконтурности и взаимной связанности контуров управления. Если в обычном (неконфликтном) случае присутствует один тип контура управления образованный прямыми и обратными связями между подсистемой управления и управляемым процессом, то в даже простейшем двухстороннем конфликте присутствует как минимум три типа контуров управления: «сторона 1 — управляемый процесс»; «сторона 2 — управляемый процесс»; «сторона 1 — сторона 2». Причем эти контуры взаимосвязаны как через управляемый процесс, так и непосредственно.

6.2. ВИДЫ, ФОРМЫ И СПОСОБЫ УПРАВЛЕНИЯ КОНФЛИКТАМИ

В конфликтах будем выделять два основных вида управления: внешнее и внутреннее.

Внешнее или координационное управление — это разновидность управления в иерархических многоуровневых системах, между компонентами которых есть конфликт, но нет антагонизма. Оно отличается от обычного управления следующими особенностями:

а) координация предполагает специализацию, разделение управленческого труда, то есть проблема координации возникает тогда, когда система управления состоит из нескольких решающих компонентов, каждый из которых имеет дело с некоторой частью общего управляемого процесса;

б) при координации всегда существует вышестоящий решающий компонент, который имеет право вмешиваться в деятельность нижестоящих решающих компонентов, не подменяя их и не возлагая на себя выполнение свойственных им управленческих функций;

в) проблема координация возникает тогда, когда нижестоящие компоненты обладают определенной самостоятельностью при выборе управленческих решений.

Не только исключение, но всякое ущемление свободы выбора, снижает качество управления, поскольку сопровождается снятием ответственности с подчиненных при выполнении ими своих функциональных обязанностей. Вместе с тем, свобода выбора управлений приводит к формированию у нижестоящих компонентов целей, в общем случае не совпадающих с целью всей системы. Возникает конфликт интересов частное-частное и частное-общее. Поэтому, в отличие от обычного управления, координация предполагает анализ конфликтных ситуаций и поиск путей разрешение противоречий за счет согласования частных интересов сторон, в интересах достижения глобальных интересов всей системы.

Решению такой задачи предшествует выбор способа координации. Под способом координации понимается правило, регламентирующее взаимоотношения между координирующим органом (координатором) и

координируемыми объектами (исполнителями). Выделяют пять основных способов координационного управления конфликтами [37].

I способ — координация путем прогнозирования противоречий, при которой координатор на основе анализа текущей ситуации осуществляет прогнозирование характера и тенденций развития конфликта и сообщает исполнителям информацию о возможных противоречиях и возможных путях их развития, а последние действуют с учетом этой информации, то есть по правилу: *делаем то, что хотим, но сообразуясь с общей обстановкой.*

II способ — координация путем прямого регулирования противоречивых взаимоотношений, при котором координатор отдает команды исполнителям, полностью исключающие всякую неопределенность их действий в конфликте, а они принимают эти команды к неукоснительному исполнению, то есть действуют по правилу: *делаем не то, что хотим, а то, что велят.*

III способ — координация путем «развязывания» противоречий, при которой координатор не вмешивается в противоречивые взаимоотношения исполнителей, отдавая им «на откуп» решение возникающих проблем, ограничиваясь постановкой задач и оценкой результатов их выполнения. В этом случае, исполнители действуют согласно правилу: *делаем то, что хотим, но сообразуясь с указаниями начальника.*

IV способ — координация путем наделения ответственностью, при которой координатор разграничивает полномочия исполнителей по разрешению возникающих противоречий, а последние самостоятельно действуют в рамках отпущенных им полномочий: *делаем то, что хотим, но чтим закон.*

V способ — координация путем создания коалиций, при которой координатор объединяет исполнителей в группы по какому-либо признаку, например общности интересов, и предоставляет им возможность самостоятельно действовать в составе группы, но оставляет за собой право корректировать групповое поведение. В этом случае действия исполнителей подчинены правилу: *делаем то, что хотим, но сообразуясь с интересами коллектива.*

При управлении реальными системами указанные способы координации могут присутствовать в различных комбинациях и перехо-

---

[37] Месарович М., Мако Д., Такахара Я. Теория иерархических многоуровневых систем. – М.: Мир, 1973.

дить один в другой. Так, например, в обычных условиях управление воинскими подразделениями осуществляется с использованием I, III, IV и V способов, которые в критических ситуациях заменяются координацией путем прямого регулирования. Помимо этого, в рамках каждого способа координации возможны специфические модификации, различающиеся уже не по формальным, а по содержательным признакам. В частности, выделяют целевую, ресурсную, временную, пространственную координацию, а также координацию по объектам воздействия и используемым при этом способам совершения действий. Комбинируясь и сочетаясь, эти модификации образуют практически неограниченное число возможных вариантов координационного управления. Это вынуждает переходить к более детальным моделям, учитывающим индивидуальные особенности, как координатора, так и исполнителей — непосредственных участников конфликта.

Внутренне управление или самоуправление свойственно как антагонистическим, так и неантагонистическим конфликтам. Оно заключается в способности конфликтующих сторон самостоятельно изменять состояние конфликта и общую траекторию его развития с учетом ограничений, устанавливаемых внешними управляющими (координирующими) воздействиями. Упрощенная схема самоуправления в двухстороннем конфликте приведена на рис. 6.3.

Самоуправление в конфликте реализуется за счет прямых и обратных связей, образующих совместно с объектами своего приложения контуры управления (на рисунке они обозначены цифрами). Первые два контура управления (1 и 2) образованы прямыми и обратными связями между управляемым конфликтным процессом и теми частями конфликтующих сторон, которые принято называть подсистемами управления.

Рис. 6.3. Самоуправление в конфликте

Например, если в качестве управляемого конфликтного процесса рассматриваются военные операции, то это — реальные системы управления противостоящих группировок войск (штабы, командные пункты, узлы связи, органы войсковой разведки и другие элементы).

Третий контур управления (3) двойной. Он образован прямыми и обратными связями между подсистемами управления противостоящих сторон. При этом каждая подсистема управления выступает в качестве управляемого объекта для противоположной стороны. В военных конфликтах процессы, происходящие в этом контуре, получили название «борьба за превосходство в управлении». В юридических конфликтах, эта борьба может выражаться, например, в дебатах между защитой и обвинением в ходе судебного процесса, где координатором выступает председатель суда.

Наличие указанных контуров управления и их взаимосвязанность образуют уникальное своеобразие самоуправления в конфликте и одновременно обусловливают методологические трудности его изучения. Практика показала, что построение адекватной модели и анализ даже одного реального контура управления представляет собой весьма непростую задачу. При анализе же нескольких взаимосвязанных контуров трудности возрастают многократно, усугубляясь тем, что реальным конфликтам свойственно многообразие форм и способов управления в каждом из рассмотренных контуров (рис. 6.3). В зависимости от того, что меняется в управляемых процессах, различают следующие формы самоуправления в конфликтах: информационное, функциональное, морфологическое, а также управление развитием и управление предназначением.

Информационное управление или *управление поведением* — это «управление по Винеру», то есть управление, основная цель которого заключается в приведении управляемого конфликтного процесса в желаемое состояние путем передачи информации по прямым и обратным связям.

Функциональное управление или *управление свойствами* — это целенаправленное изменение приемов и методов добывания информации о состоянии конфликтного процесса, анализа обстановки, идентификации конфликтной ситуаций и принятия решений о способах воздействия на конфликтный процесс

Морфологическое управление или *управление «устройством»*, суть которого состоит в изменении состава, структуры и связей между компонентами управляемого конфликтного процесса и конфликтующими сторонами в интересах достижения поставленных целей.

Управление развитием предполагает целенаправленное поэтапное изменение направления и способов развития морфологии, функций управляемого процесса и его поведения на определенном отрезке времени с учетом внешних ограничивающих факторов (экономических, финансовых, политических и др.).

Управление предназначением осуществляется с целью добиться изменения основной функции управляемого конфликтного процесса, и по существу представляет собой обобщение вышеназванных форм управлений.

В зависимости от механизмов, используемых для реализации самоуправления конфликтами, различают подражательное, программное, адаптивное и рефлексивное управление.

Подражательное управление основано на заимствовании правил поведения в текущем конфликте. Механизм его прост, и может быть выражен фразой — делай так, как это делали до тебя или делают сейчас другие в аналогичных ситуациях. Способ управления, основанный на подражании, вполне допустим и даже полезен в обычных ситуациях, но крайне опасен в конфликтных. Дело в том, что в конфликтах не бывает типовых ситуаций. Они могут быть очень схожими, но, тем не менее, различными. Конфликт, в лице его участников, обнаруживает эти различия, выводит на первый плен и обращает подражание во вред тому, кто ведет подражательное управление. История знает немало примеров, когда военачальники, подражавшие великим полководцам, проигрывали сражения, имея превосходство в силах и средствах.

Программное управление заключается в том, что конфликтующие стороны планируют свое поведение в предстоящем конфликте, используя априорную информацию о противнике, своих возможностях и условиях внешней обстановки. Имея план действий, они неукоснительно придерживаются его положений, невзирая на то, что происходит на самом деле. При этом смысл управления сводится к компенсации разного рода внешних и внутренних возмущений, уводящих в сторону от намеченного плана. Это не самый лучший способ управления, обладающий тем очевидным недостатком, что в конфликтных условиях планируемое как правило не соответствует реальному прежде всего из-за расхождения априорной и текущей информации о состоянии управляемого процесса и сознательного противодействия со стороны противника. Более того, такое управле-

ние опасно, поскольку, если планы становятся известны противнику, то он всегда найдет способ воспользоваться этой информацией в своих интересах. В то же время нельзя отрицать, что планирование оказывает мобилизующее влияние на конфликтующие стороны, способствует сосредоточению усилий на главных направлениях и упорядочивает их деятельность по достижению целей.

Адаптивное управление учитывает эти противоречивые факторы и строится на основе гибкого приспособления участников конфликта к складывающимся условиям обстановки. Понятие адаптации (от позднелат. *adaptatio* — прилаживание, приноровление) достаточно давно вошло в языковую практику и первоначально трактовалось как приспособление биологических организмов к условиям существования. С развитием кибернетики понятие адаптации распространилось на объекты неживой и социальной природы. Смысл адаптивного управления конфликтами сводится к тому, что противоборствующие стороны принимают решения и действуют согласно текущей информации о ходе конфликта, учитывая при этом данные как о противнике, и о своих возможностях. Достоинства такого управления очевидны, а недостатки сводятся к возможностям неверной оценки текущей обстановке и, соответственно, к принятию неадекватных решений, ведущих к негативным последствиям. При таком управлении основная тяжесть ложиться на разведку. Зная это, противостоящая сторона будет предпринимать все меры для того, чтобы нарушить ее работу.

Рефлексивное управление в конфликте — это взаимоотражательное управление, относящееся к контуру 3 на схеме рис. 6.1. Обычно под рефлексией (от позднелат. *reflexio* — обращение назад, отражение), понимается форма теоретической деятельности человека, направленная на осмысление своих собственных действий и их законов; деятельность самопознания, раскрывающая специфику духовного мира человека. Содержание рефлексии определено предметно-чувственной деятельностью: Рефлексия в конечном счёте есть осознание практики, предметного мира культуры. В этом смысле рефлексия есть метод философии, а диалектика — рефлексия разума. В конфликтологическом понимании рефлексия — это процесс формирования конфликтующими сторонами линии своего поведения на основе отражения, моделирования возможных вариантов поведения противостоящей стороны. Как уже отмечалось (см. раздел 3.2), характеризу-

ется рангом рефлексии — способностью участников конфликта к разумному риску на основе оценки и прогнозирования возможных вариантов поведения противника.

Если при программном управлении речь идет о компенсации внешних отклоняющих воздействий, при адаптивном — о приспособлении (адаптации) к изменениям условий конфликта, то при рефлексивном управлении каждая сторона стремиться к тому, чтобы заставить (принудить) противника действовать так, как это выгодно ей самой. Типичным примером такого управления является практически любой юридически значимый судебный процесс, в котором обе стороны (обвинение и защита) ведут взаимную рефлексию.

Смысл этого управления заключается в том, чтобы передать каким-либо образом противостоящей стороне (пусть это будет сторона «В») информацию, которая заставит ее выбрать стратегию своего поведения (программу действий на некоторую перспективу), выгодную для стороны «А», что ведет рефлексивное управление. В этом смысле говорят: сторона «А» мотивирует поведение стороны «В». С этой целью сторона «А» должна:

– уяснить потребности и интересы стороны «Б», то есть понять мотивы, определяющие решения и поступки противника;

– узнать (обычно путем разведки) возможные варианты действий стороны «В», ее конкретные цели и намерения, способы их достижения, ресурсные и коммуникационные возможности, а также внешние ограничивающие факторы;

– принять (опираясь на эти данные) решение относительно собственного поведения в конфликте и на этой основе рассчитать выгодную для себя стратегию поведения противника;

– изыскать способ и передать стороне «В» такие данные о себе и своих намерениях, которые побудят ее выбрать стратегию поведения, выгодную для стороны «А».

Отметим основные свойства рефлексивного управления.

Рефлексивное управление в конфликте всегда носит взаимно отражательный характер («А» думает, что «В» предполагает, что «А» примет решение, рассчитывая на то, что «В» ответит... и т.д.) с соответствующими рангами рефлексии каждого участника конфликта. Напомним, что превосходство в ранге рефлексии обеспечивает при

прочих равных условиях преимущество в конфликте, поскольку сторона, ведущая рефлексивное управление более высокого ранга, переигрывает противника, всякий раз навязывая ему свою логику поведения. Однако такое преимущество не обеспечивается само по себе — необходимо знать закономерные свойства и динамику конфликтных процессов, а также уметь вести рефлексивное управление.

В рефлексии исключительно важная роль принадлежит мотивации, которая определяет как цель, так и содержание процесса рефлексивного управления. Особую значимость здесь приобретает «умная дезинформация» совместно с комплексным противодействием разведке противника, осуществляемые, например, показом ему ложных признаков каких-либо объектов, передачей ему специально мотивированной информации, силовым подавлением его источников информации, защитой собственных информационных каналов от утечки. Эти и другие мероприятия должны быть рассчитаны на то, что противник примет неверное, несоответствующее ситуации решение о типах, характеристиках или возможностях увиденных объектов и о способах борьбы с ними. Обязательным условием дезинформации является и достаточная правдоподобность, обеспечивающая преодоление «фильтров», которые помогают противнику выделять полезную и истинную информацию из общей массы собираемой (поступающей).

Для взаимной рефлексии характерна неопределенность результатов управления («В» может не принять или не понять сигналы от «А» или, что намного хуже, поняв их и их значение, реагировать на них в своих интересах). Для парирования неопределенности необходимо научиться оценивать ранг рефлексии противника и свой риск, а это уже искусство, подкрепленное талантом, опытом и знаниями. Однако не следует думать, что способность к рефлексии — удел избранных. В принципе любой человек может после соответствующих тренировок стать обладателем этого достаточно сильного оружия победы в конфликтах. Другое дело, как и для чего, он будет применять это оружие.

Взаимная рефлексия создает неопределенность в принятии управленческих решений. В условиях взаимной рефлексии невозможно однозначно предсказать «что будет дальше», а можно лишь спрогнозировать «что может произойти потом, если мы сейчас делаем нечто». Это приводит к тому, что в рефлексивных конфликтах становится бессмысленной и даже опасной традиционная постановка во-

проса «что делать», и предпочтение следует отдать другому вопросу — «чего не следует делать и чего следует опасаться». Естественно, что в такой постановке вопроса содержится неопределенность (так что же надо делать), но она уже меньшего порядка, чем исходная неопределенность. В первом же случае, когда мы пытаемся ответить на вопрос «что делать», неопределенность не уменьшается, а лишь создается иллюзия однозначности (точно знаем, что надо делать, но совершенно неуверенны в том, правильно ли мы делаем).

Немаловажным свойством рефлексивного управления является его динамичность, изменчивость. Рефлексивное управление становится эффективным только в том случае, когда каждый его шаг сопровождается вариациями в способах мотивации поведения противника и обработки поступающей (добываемой) разведывательной информации, а также в приемах ведения дезинформации. При этом для стороны, ведущей рефлексивное управление, важно не только отслеживать поведение противника и реагировать на его действия, но и упреждать его намерения, периодически вводя в заблуждение относительно собственных намерений.

Рефлексивное управление в конфликте может быть простым и сложным. До сих пор приводилось описание простого рефлексивного управления, сводящегося к воздействию только на процесс отображения обстановки (ситуации) в системе управления. Сложное (и более глубокое) рефлексивное управление заключается в воздействии на механизмы принятия решения. Речь идет об управлении самой рефлексией. Такое управление может реализовываться целенаправленным воздействием на психику человека, например, идеологическими, гипнотическими, парапсихическими, радиоволновыми и другими способами, которые нарушают функционирование психического комплекса либо ориентируют его работу в направлении, нужном для того, кто ведет рефлексивное управление.

Рассмотрим некоторые способы реализации рефлексивного управления [38].

Рефлексивное управление посредством формирования картины плацдарма. Это один из наиболее распространенных способов рефлексивного управления. Например, маскировка своих объектов

[38] Лефевр В.А. Конфликтующие структуры. – М.: Наука, 1973.

является разновидностью такого управления. Маскировка преследует цель: дать противнику вполне определенную информацию, а не ликвидировать вообще поступление любой информации. Это способ передачи противнику информации: «на данном месте ничего нет». Создание ложных объектов является другой разновидностью такого управления.

Рефлексивное управление посредством формирования цели противника. Такой способ реализуется, например, в виде провокации, идеологической диверсии, коварного «дружеского совета» и т. д.

*Рефлексивное управление посредством формирования доктрины противника***.** Доктрина противника – это оперативное средство, в простейшем случае – алгоритм, посредством которого из цели «вырабатывается» решение. Иногда доктрина предстает в вырожденном виде как система элементарных предписаний, например, в виде импликаций (если «А», то «Б», или если «А», то и «Б» и «В» и «Г»). Наиболее распространенный прием формирования доктрины противника заключается в его обучении. Например, футболист-нападающий систематически сознательно «попадается» на определенное действие одного из защитников. В результате защитник закрепляет данное действие как стандарт противодействия данному нападающему, что и используется последним для достижения успеха в решающий момент.

*Рефлексивное управление посредством демонстрации намерений***.** В конфликте можно различать цели разных степеней значимости. Например, «глобальная цель» может заключаться в том, чтобы разгромить противника и овладеть его территорией. Эта цель формируется до начала конфликта и может сохраняться до его конца. Частная же цель, стоящая перед сравнительно небольшой единицей ударных сил, может состоять в том, чтобы, например, «выйти к такому-то рубежу», «овладеть населенным пунктом» и т.д. Эти частные цели возникают в процессе конфликта как следствие отражения некоторой локальной ситуации, и один из противников может использовать это обстоятельство в своих интересах. Например, можно сознательно ослабить один фланг таким образом, чтобы противник смог это увидеть. Тем самым попытаться передать противнику основания для принятия ложного решения о том, что на этом фланге не планируется наступление.

Рефлексивное управление посредством передачи противнику своей точки зрения на ситуацию. Передача может быть осуществлена сознательным сбросом соответствующей документации. Кроме того, рефлексивным управлением такого типа будет «подтверждение» того, что замаскированные объекты противника не вскрыты (хотя на самом деле они вскрыты), а «ложные объекты», построенные противником, восприняты как «настоящие объекты», хотя на самом деле их ложность установлена.

Рефлексивное управление в конфликте может быть простым и сложным. До сих пор приводилось описание простого рефлексивного управления, сводящегося к воздействию только на процесс отображения обстановки (ситуации) в системе управления. Сложное (и более глубокое) рефлексивное управление заключается в воздействии на механизмы принятия решения. Речь идет об управлении самой рефлексией. Такое управление может реализовываться целенаправленным воздействием на психику человека, например, идеологическими, гипнотическими, парапсихическими и другими способами, которые нарушают функционирование психического комплекса либо ориентируют его работу в направлении, нужном для того, кто ведет рефлексивное управление.

На практике указанные способы управления, как правило, комплексируются, то есть применяются в различных сочетаниях в зависимости от условий обстановки, обученности участников конфликта и их способностей. Для того чтобы действительно понять существо изучаемых конфликтов (особенно с присутствием человеческого фактора) и выдавать научно обоснованные рекомендации по управлению их развитием, необходимо научиться строить модели, в полной мере отражающие виды, формы и возможные способы управления с обязательным учетом специфики реальных рефлексивных способностей конфликтующих сторон [39]. Без этого при управлении конфликтами остается только одно: надеяться на «волю случая», «удачное стечение обстоятельств», «врожденную смекалку» и другие факторы, не имеющие отношения к научным знаниям.

---

[39] Подробнее см.: Новосельцев В.И., Полевой Ю.В. Системно-конфликтологические модели рефлексивного управления – Воронеж: Изд-во «Кварта», 2008. – 108 с.

6.3. ТЕХНОЛОГИИ УПРАВЛЕНИЯ КОНФЛИКТАМИ

Под технологией управления конфликтами будем понимать комплекс мер и способов, реализуемых в определенной последовательности и направленных не то, чтобы привести конфликт в желаемое целевое состояние.

Типы технологий. В зависимости от целей управления они подразделяются на позитивные и негативные. Позитивные технологии имеют своей целью исключить или в максимально возможной мере ослабить деструктивные проявления и последствия конфликтов. Негативные технологии, наоборот, направлены на разжигание конфликтов, на их эскалацию и обострение и, в конечном счете, на приведение противостоящей стороны к ее гибели. Далее будут рассматриваться только позитивные технологии.

Антиконфликтные технологии направлены на приведение конфликтных процессов в устойчивое состояние (нейтрализм, содействие или приемлемую эксплуатацию) без прохождения ими естественных стадий развития. В общем случае такие технологии предусматривают ликвидацию условий, стимулирующих возникновение конфликтных ситуаций, то есть устранение источников конфликта — ресурсного дефицита. Как уже отмечалось, ликвидировать источники конфликта в принципе невозможно. Однако это не означает, что нельзя исключить конкретные обстоятельства, которые влекут за собой возникновение конфликтных ситуаций. Речь идет о так называемых субъективных причинах, обуславливающих возникновение конфликтов, а также о том, что на ранних стадиях всегда существует возможность их отсрочки и принятия мер к приведению социальных процессов в устойчивое бесконфликтное состояние.

К числу фундаментальных способов приведения социальных процессов в устойчивое состояние относятся:

– объединение экономических, финансовых, энергетических, культурных и других ресурсов сторон, что позволяет за счет синергетического эффекта восполнить и даже превзойти ресурсные потребности общества;

– взаимное дополнение недостающими ресурсами, прежде всего за счет открытия границ и ускоренного развития информационной, энергетической и вещественной коммуникаций;

– совместное изыскание новых ресурсов, необходимых обществу для существования и развития.

Реализация этих способов возможна при условии коллективного осознания того, что независимо от поведения людей конфликты все равно «заставят» изыскивать материальные, информационные, моральные, властные и другие ресурсы мирным путем. Однако, как свидетельствует история, путь к миру проходит через многочисленные жертвы и разрушения, которые неизбежны до тех пор, пока человек не убедится в бесплодности конфронтации и силового противоборства.

В юридической практике антиконфликтные технологии реализуются комплексом мер, получивших название профилактики правонарушений. Как известно эффективность таких мер пока не велика. По-видимому, основная причина такого положения заключена в том, что основные усилия правоохранительных органов сосредоточены на пресечении уже свершившихся преступлений, их раскрытии, доказательстве виновности тех или иных лиц, наказании правонарушителей. Конечно, это весьма трудное, а порой и опасное дело, но не следует забывать, что предупреждение правонарушений начинается с рутинного и планомерного контроля над предконфликтными ситуациями, то есть над ситуациями, где правонарушения наиболее вероятны. Глубокий, компетентный и постоянный анализ таких ситуаций, мотивов поведения субъектов еще на ранних стадиях, пока разногласия не переросли в насилие, помог бы избежать многих оплошностей в работе правоохранительных органов. Еще не так давно существенную роль в решении этих вопросов играл институт участковых милиционеров, который сегодня, к сожалению, существует лишь номинально.

Антиконфронтационные технологии препятствуют эскалации конфликтов (перерастанию конфликтной ситуации в латентную стадию) путем ликвидации условий и факторов, ведущих к образованию социальных конфронтационных образований. Основная цель этих технологий заключается в создании условий, позволяющих перевести взаимоотношения сторон из конфликтной ситуации в нейтральное, содействующее или эксплуатирующее состояние, минуя латентную

стадию, кризис и тем более катастрофу. Существует достаточно много способов и приемов практической реализации таких технологий, например: создание общественных механизмов для проведения консультаций, переговоров, поиска общих интересов; законодательное запрещение организаций проповедующих свержение конституционного строя или разжигающих межнациональную рознь. В хозяйственных конфликтах такие технологии воплощаются в жизнь штатными юридическими службами предприятий, в обязанность которых, в частности, входит подготовка договорных документов, исключающих спорные вопросы в процессе их выполнения. Снятию конфронтации способствуют предварительные юридические консультации лиц, собирающихся вступить в договорные хозяйственные и производственные отношения, например, по совместному строительству жилья. Юридически правильно оформленные договорные обязательства, даже в случае их нарушения сторонами, как правило, снижают уровень конфронтационного настроя противников и зачастую позволяют не доводить дело до кризиса — судебного разбирательства.

Антикризисные технологии Направлены на предотвращение кризисных явлений в развитии конфликтов и создание условий для перехода конфликтного процесса из латентной стадии в какое-либо из нормальных состояний, например в содействие, нейтралитет или в какую-либо приемлемую форму эксплуатации без вхождения в кризис. Иными словами, антикризисная технология — это комплекс мер, противодействующих возникновению кризисов, то есть резких переломов, качественных скачков в развитии конфликта. Так, например, применительно к находящейся в депрессии экономической системе это означает, что антикризисная технология предназначена как для предотвращения качественных изменений к еще худшему, так и качественных изменений к лучшему — то есть направлена на консервацию существующего положения.

Практикой выработаны различные способы исключения кризисного развития социальных процессов, здесь и переговорные механизмы и учет исторического опыта, но, по-видимому, наиболее эффективными являются способы, в основе которых лежит перевод социальных конфликтов в юридическую плоскость, то есть задействование правовой базы и правовых институтов. Во многих демократических странах, в том числе и в Российской Федерации, предусмотрены

специальные антикризисные законодательные акты. К их числу, в частности, относятся законы, регламентирующие демонстрации, митинги, забастовки.

Но, что делать, если система уже находится в состоянии кризиса? В этом случае необходимо применять специальные технологии управления. Рассмотрим один из возможных подходов к решению этой проблемы.

Рассмотрение начнем с уточнения понятий «кризис» и «лизис». [40]Как уже отмечалось, кризис — это перелом, быстрое, скачкообразное изменение состояния системы или течения процесса. Само изменение может быть любым — как «от хорошего к плохому», так и «от плохого к хорошему». Противоположность кризиса — лизис. Это тоже изменение состояния или течения процесса, но не скачкообразное, а постепенное, плавное. Если обратиться к философским категориям, то кризис — это качественное изменение, качественный скачок, а лизис — количественное изменение, не затрагивающее качество. С формальной точки зрения лизис — это как бы «размазанный по времени» кризис, а кризис — это как бы «спрессованный в точку» лизис.

Таким образом, лизис — медленное или быстрое, но плавное изменение скорости процессов или, что то же, ускорение процесса. Кризис же — точка разрыва первого рода, то есть скачкообразное изменение скорости тенденции, или неопределенное значение ускорения. Только в таких точках процесс может скачком поменять свой знак с «положительного» на «отрицательный» или наоборот. Во всех остальных случаях прежние процессы должны быть сначала заторможены, и только затем можно постепенно раскручивать другие, нужные процессы в необходимом направлении.

Соответственно понятиям «кризис» и «лизис», можно выделить кризисные и лизисные технологии.

Кризисная технология — это комплекс мер, предусматривающих быстрые, скачкообразные изменения обстановки с целью прекращения прежних и запуска новых политических, экономических и других процессов. Иначе говоря, кризисная технология — это программа намеренного создания «кризиса» в смысле «перелома». Если программа делается для себя, то направление перелома, разумеется, по-

ложительное, а если для противников (конкурентов) — то отрицательное. Наглядным аналогом кризисной технологии может служить технология тушения лесного пожара путем запуска встречного пожара.

Отметим основные особенности кризисных технологий, существенные с точки зрения их практической реализации.

Первая особенность — быстрота перехода от одних тенденций к другим. Так, перейти от депрессии к подъему производства в масштабах предприятия или производственного объединения можно если не за месяц-два, то по крайней мере за три-четыре месяца (подчеркнем, что речь, разумеется, идет не об объемах производства, а лишь о тенденциях).

Вторая особенность — качественный характер изменений, влекущий за собой надежность и устойчивость результатов. Если в результате кризисного мероприятия достигнут рост производства, то можно быть уверенным, что он не прекратится через месяц-два и не сменится падением. Следствием быстроты и качественного характера изменений является необратимость проводимых мероприятий. С одной стороны, это недостаток — как только мероприятия проведены, вернуть ситуацию обратно очень трудно, либо невозможно. Но с другой стороны, это же — и достоинство. Если что-то сделано, то можно быть уверенным — сделано надежно.

Третья особенность — кризисные технологии обычно запускают процессы очень большой скорости. Это достоинство: если рост — так рост, но это же и недостаток: если падение — так уж падение.

Четвертая особенность — кризисные технологии не очень чувствительны к ресурсам: временным, информационным, финансовым и другим, в том смысле, что, будучи короткими по своей продолжительности, они опираются в основном на имеющиеся или близлежащие ресурсы.

Пятая особенность — кризисная технология принципиально требует единого замысла и единого плана. Она должна разрабатываться и проводиться в жизнь единой командой под централизованным руководством специалиста по управлению кризисами (так называемого «кризисника» — не путать с «антикризисным управляющим», это раз-

---

[40] Стратегическая программа (постановку задачи, целеполагание, выбор стратегий). Центр содействия

ные профессии). Поясним на аналогии с хирургией. У операционного стола не может стоять несколько бригад хирургов, каждая из которых проводит операцию по своему собственному плану и притом конкурирует друг с другом, чей подход правильнее. Планирование хирургической операции не может быть поручено одному хирургу, а выполнение — другому. Исход для пациента в обоих случаях один — летальный.

Шестая особенность — кризисные технологии всегда уникальны в том смысле, что выработанный комплекс мер характерен только для данного и никакого другого кризиса. Попытки подражательства здесь не только неуместны, но и вредны. Поэтому практическая реализация любой кризисной технологии требует не только сильной политической воли, но и готовности идти на нестандартные не апробированные шаги.

Седьмая особенность кризисных технологий заключается в том, что они негативно воспринимаются общественностью вне зависимости от их направленности и содержания. Дело в том, что новейшая российская история не знает положительных кризисов, то есть быстрых качественных изменений к лучшему. Все последние кризисы были только отрицательными. Поэтому даже сама постановка вопроса о решительных мерах, направленных на быстрое качественное изменение обстановки, вызывает ассоциацию с известной шоковой терапией конца 1991 — начала 1992 годов.

Лизисная технология — это комплекс мер, предусматривающих плавные, постепенные изменения обстановки, которые столь же плавно тормозят прежние и, плавно, запускают новые процессы. Эта плавность и есть основное отличие лизисной технологии от кризисной, а по своим целями и задачам они идентичны.

Лизисные технологии, как правило, достаточно хорошо типизируются, и по своей сути представляют собой комбинацию известных ранее апробированных мер, подстроенных под конкретную проблему. Поэтому решиться на реализацию такой технологии гораздо легче, чем кризисной.

Лизисные технологии по природе не только весьма продолжительны по сравнению с кризисными, но и обратимы на любом этапе их воплощения. С одной стороны — это достоинство, поскольку су-

---

стабильности. - М:2000, http://www.gossovet.ru).

ществует возможность исправить допущенные ошибки (что невозможно в случае кризисных технологий), а с другой стороны — недостаток, прежде всего, из-за ресурсных ограничений по времени.

Длительные сроки ведут к неустойчивости лизисных технологий, поскольку за период их реализации могут существенно измениться условия внешней обстановки. А если за это время произойдет внешний или внутренний кризис, меняющий ситуацию (как, например, азиатский фондовый обвал в 1998 году) — тогда лизисная технология, рассчитанная на прежние условия, «поплывет» и ее придется заменять. Собственно говоря, именно эта неустойчивость наблюдается в нашей повседневной жизни: экономическое падение заходит глубже, чем прогнозировалось; стагнация происходит дольше, чем хотелось бы; положительные тенденции развиваются медленнее, чем ожидалось, а наметившиеся тенденции к улучшению уровня жизни компенсируются разного рода поборами (повышением тарифов на коммунальные услуги, автогражданкой и т.п.).

Выбор типа технологии. Если не учитывать ресурсных ограничений, то одна и та же цель теоретически может быть достигнута с помощью технологии как кризисного, так и лизисного типа. Поэтому первое, что необходимо сделать — это определить тип будущей технологии преодоления кризиса. От этого выбора зависит практическое наполнение технологии, и хотя цели могут оставаться одинаковым, но мероприятия, при помощи которых они достигаются, получаются различными. Соответственно разнятся сроки, взаимосвязи и остальные параметры планируемых мероприятий.

Разумеется, реальные технологии выхода из кризиса в своем практическом воплощении — комбинированные. В них кризисные и лизисные части чередуются по целям, времени, направлениям и способам действий. Здесь важно определиться с первым шагом, при помощи которого делается переход от депрессии к тенденции роста. Если этот шаг кризисный, то вся технология относится к кризисному типу, даже если последующие меры чисто лизисные. Если же первое изменение планируется сделать лизисными методами, то вся технология относится к лизисному типу, даже в том случае, если далее планируются кризисные переломы.

Обязательное требование к первому изменению – оно может быть небольшим, но непременно должно быть положительным, при-

чем как при лизисном, так и при кризисном подходе. Иными словами, начинать практическое воплощение любой технологии выхода из кризиса с отрицательного результата нельзя ни при каких условиях.

Итак, выбор кризисной технологии переломного типа означает, что: гарантируется достижение расчетных результатов (разумеется, при корректных расчетах); первые последствия проявятся достаточно быстро; риск в том, что допущенные ошибки исправить достаточно трудно. Выбор лизисной технологии плавного типа означает, что: любые ошибки могут быть исправлены; даже самые первые результаты будут ощутимы не сразу; риск в том, что достижение результатов не гарантируется, так как в процессе реализации технологии могут произойти неожиданные внешние события, делающие программу невыполнимой.

Антикатакликтические технологии реализуются с целью предотвратить перерастание кризисов (революций, мятежей, путчей и т.п.) в социальные катастрофы и катаклизмы. В нашей стране практика применения таких технологий невелика, поскольку господствующая ранее марксистская идеология базировалась на прямо противоположных технологиях. В результате всем хорошо известно как, пользуясь революционным порывом масс, можно развалить социальную систему и на ее месте построить тоталитаризм, но мы не представляем себе, каким образом после кризисов следует воссоздавать эффективные общественные структуры на основе принципов социальной демократии.

Технологии предотвращения катаклизмов важны не только в политике, но и в таких сферах деятельности как экономика, финансы, производство, быт. Важную роль здесь играет гражданское, уголовное и административное судопроизводство, а также арбитражный процесс, в совокупности выступающее правовой формой мирного разрешения кризисов без катастроф, выработанной многовековой человеческой практикой.

Антигибельные технологии преследуют цель не допустить разрушения социальной системы, после того как с ней произошла катастрофа, путем создания условий для ее выхода из катастрофического состояния без летального исхода. Если в результате кризиса система потерпела катастрофу, то это вовсе не означает, что она должна погибнуть. Например, после перенесенного инфаркта мио-

карда (кризиса болезни) человек вовсе не обязан уйти в мир иной. В современной медицине существует достаточно много способов, позволяющих вывести больного из этого кризиса и даже восстановить его прежнюю работоспособность. Примерно тоже происходит и с социальной системой — после катастрофы можно восстановить ее функциональность, если на то существует добрая воля образующих ее субъектов, и они умеют это делать.

Применительно к двум последним технологиям невозможно выработать универсальных способов и приемов, поскольку каждый кризис и каждая катастрофа представляют собой уникальные (неповторяющиеся в точной копии) явления. Вместе с тем можно высказать некоторую обобщенную концепцию: выход из структурного или системного кризиса возможен только в случае нахождения хотя бы временного компромисса между противоборствующими сторонами. Эта концепция вытекает из ранее сформулированного положения о том, что в конфликте не существует оптимальных решений, то есть решений удовлетворяющих в полной мере потребности сторон. В конфликте можно найти только некое компромиссное решение.

Таким образом, любая позитивная технология управления конфликтами есть ни что иное, как процедура нахождения компромисса между противоречивыми целевыми функциями компонентов, образующих систему, с целью предупреждения (недопущения) конфликтных ситуаций, конфронтации, кризисов, катастроф и вообще неоправданного разрушения социальных и других систем. При изложенном подходе становится возможным реализовать комплексный подход к управлению конфликтами, охватывающий все этапы их развития, и предложить последовательный (поэтапный) итеративный алгоритм управления, принцип которого иллюстрируется схемой рис. 6.4.

Дополнительные комментарии к этой схеме не требуются, кроме следующего замечания. Поэтапное циклическое управление конфликтом реализуется до тех пор, пока он не перейдет в одно из устойчивых состояний содействия, нейтралитета, эксплуатации или не наступит гибель одного из участников конфликта. В первом случае цель управления считается достигнутой, а выбранные технологии управления конфликтом признаются эффективными. Во втором

случае — цель управления не достигается, и избранные технологии управления признаются неэффективными.

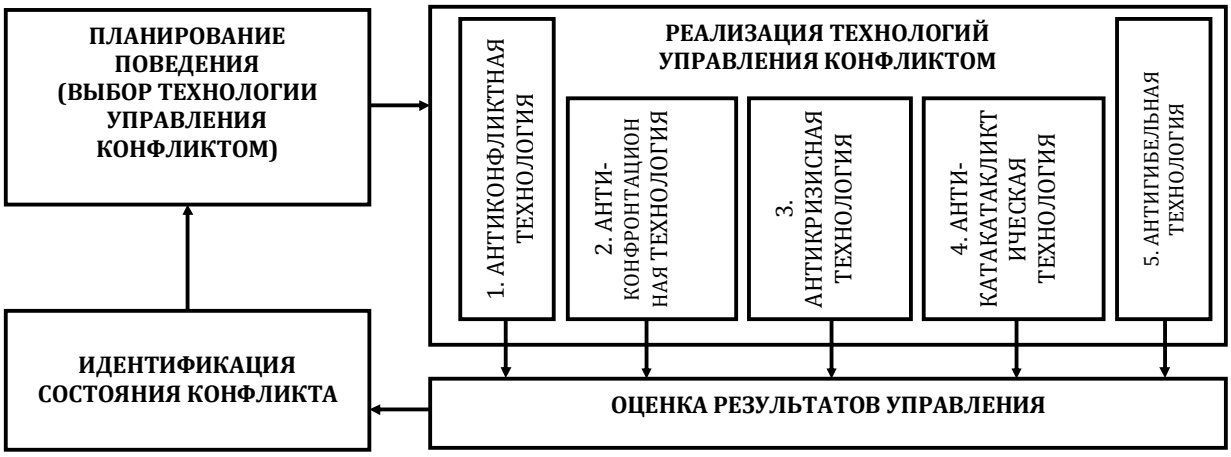

Рис 6.4. Поэтапный итеративный алгоритм комплексного управления конфликтами

Организационно такой алгоритм может реализовываться как на основе координации, так и на основе согласовательных механизмов. При координации конфликтующие стороны создают совместный орган (координатор), наделяя его полномочиями по урегулированию возникших противоречий и конфликтных ситуаций. Основная задача этого органа заключается в сборе информации о текущем состоянии конфликта, ее анализе и выработке решения, позволяющего найти некий компромисс интересов и тем самым исключить или минимизировать негативные последствия конфликтного процесса. В этом случае технология есть не что иное, как рассмотренное нами ранее координационное управление конфликтами.

Согласовательные механизмы не предполагают создание какого-либо координирующего органа, а все возникающие противоречия разрешаются путем поиска компромисса на основе переговоров.

Реализация технологий управления конфликтами возможна и на основе комбинированных механизмов, предполагающих сочетание координации и согласования. Здесь возможны различные организационные варианты, в частности, когда стратегические решения принимаются координирующим органом, есть коллегиально, а тактические — вырабатываются сторонами в рабочем порядке на основе согласительных процедур.

6.4. КЛАССИЧЕСКАЯ СХЕМА ПОИСКА КОМПРОМИССА

Компромиссом (от лат. *compro-missum*) называется соглашение на основе взаимных уступок. Умение находить компромисс в конфликте — это искусство. Тем не менее, можно предложить некую формализованную процедуру, помогающую решать эту трудную, но зачастую жизненно важную задачу.

Пусть участники конфликтной ситуации после ее изучения и предварительных контактов пришли к мнению, что «худой мир лучше доброй ссоры» и собрались для совместного выбора некой коллективной стратегии (линии) поведения. Каждый из них, стремясь соблюсти свои интересы, не может не считаться с аналогичными стремлениями других участников переговоров. Поэтому жизнеспособными будут лишь такие коллективные стратегии, которые в определенной мере выгодны каждому участнику. Заметим, что желание конфликтующих сторон сесть за стол переговоров свидетельствует о неком балансе сил, который выражается в том, что: а) ни у одной стороны нет реальных личных стратегий, ведущих к подавляющему преимуществу в конфликте; б) каждая сторона предполагает хотя бы частичную совместимость собственных интересов с интересами партнеров; в) став на путь компромисса, она может приобрести выгоду, по крайней мере, не меньшую, чем при отсутствии всякого соглашения. По сути, это есть необходимые, но не достаточные условия для ведения переговоров.

Выгодность или невыгодность коллективной стратегии зависит от того, с чем ее сравнивать. Следовательно, до начала переговоров необходимо найти некую гарантирующую стратегию личного поведения, исходя из которой, можно делать заключения о выгодности (невыгодности) совместных решений. Речь идет о том, что в процессе переговоров придется так или иначе поскупиться частью своих интересов, но при этом надо знать уровень, опускаться ниже которого не имеет смысла.

Гарантирующие стратегии. Предположим, что один из участников вообще отказался от всяких взаимоотношений с партнерами и решил действовать самостоятельно. Какую личную стратегию поведения ему выбрать, и на какой результат он может рассчитывать? Поскольку, отказавшись от контактов с партнерами, он ничего не знает

об их намерениях, то единственная вполне надежная линия его рационального поведения должна исходить из следующих предпосылок: а) партнеры создадут ему наихудшие условия для достижения личных целей, и будут правы, поскольку он сам отказался от переговоров; б) в этих наихудших условиях ему следует вести себя так, чтобы приобрести максимально возможную выгоду, то есть выбрать такую стратегию, реализация которой обеспечит максимум выгоды из того минимума, что предоставили ему партнеры.

Выбранные, исходя из этих предпосылок, личные стратегии, называются гарантирующими или максиминными стратегиями, а получаемая при этом выгода — гарантированной выгодой Действительно, варианты, дающие участнику выгоду, меньшую гарантированной, не имеют никаких шансов получить его согласие. Во всем дальнейшем изложении будем предполагать, что в качестве возможных вариантов совместного решения обсуждаются лишь коллективные стратегии, приносящие выгоду не меньшую чем гарантированная. Разумеется, отдельные участники могут на тех или иных основаниях претендовать и на большее, чем гарантированная выгода, что приведет к дальнейшему сужению области возможных компромиссов. Но, пока для нас важно лишь, что никто не согласится на меньшее, чем гарантированная выгода. Отметим, что если все стороны будут придерживаться личных гарантирующих стратегий, то вообще нет нужды ни в каких переговорах и соглашениях, поскольку выгода, которую может получить каждый участник, применив свою стратегию, все равно не может быть повышена.

Переговорные стратегии. Теперь представим себе, что обсуждаются два варианта соглашения: реализовать стратегию A и реализовать стратегию B. Вообще говоря, одним участникам выгоднее стратегия A, другим — B. Если же случится так, что стратегия A кому-то выгоднее, чем B, а стратегия B для всех не лучше, чем A, то вроде бы участникам нет никакого смысла договариваться о реализации стратегии B. В этом случае говорят, что стратегия A доминирует в смысле Парето над стратегией B. Коллективные стратегии в конфликте, которые не доминируются никакими другими, то есть не могут быть отвергнуты на основании этих соображений, называются оптимальными по Парето, или просто паретовскими. Иными словами, коллективная стратегия A является оптимальной по Парето тогда и только тогда,

когда не существует никакой другой стратегии *B,* которая была бы лучшей чем *A* хотя бы для одного из участников переговоров. Коллективные стратегии, которые одновременно являются гарантирующими и паретовскими, образуют переговорное множество. При разумном поведении участников переговоры о совместном решении закончатся выбором стратегии из этого множества.

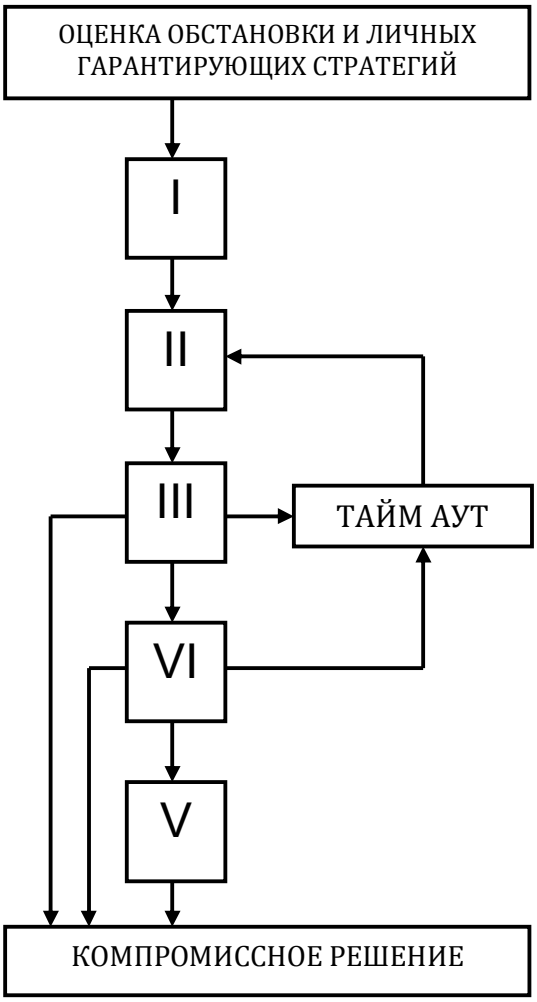

Рис. 6.5. Схема поиска компромисса на переговорах по спорным вопросам

Существует достаточно много вариантов поиска переговорных стратегий, обобщенный смысл которых сводится к тому, что лицам, заинтересованным в поиске компромисса и убежденным в его существовании, необходимо совершить следующие действия (рис. 6.5):

I. Окончательно избавиться от антагонистических настроений по отношению к партнерам, то есть скорректировать свои интересы таким образом, чтобы они плохо или хорошо, но были совместимы с интересами других субъектов.

II. Сесть за стол переговоров, изложить свою позицию по спорным вопросам, проинформировать собравшихся о своих намерениях, не пытаясь ввести их в заблуждение, и совместными усилиями определить полный перечень возможных стратегий коллективного поведения.

III. Произвести анализ этих стратегий с позиции интересов каждого из участников переговоров и определить множество гарантирующих коллективных стратегии. Если окажется, что такое множество состоит из одной стратегии, или, если для каждого участника все гарантирующие стратегии равнозначны, то проблем не возникает. В том случае, когда гарантирующих коллективных стратегий найти не удается, следует взять тайм аут и через некоторое время вернуться к переговорам, привнеся в них новые линии поведения.

VI. Проанализировать гарантирующие стратегии и отбросить те из них, которые не являются оптимальными по Парето. Если после такой процедуры не останется ни одной стратегии, то следует прервать переговоры и вернуться к ним позднее со свежими идеями. Если окажется, что есть только одна такая стратегия, то проблема исчерпана.

V. Выбрать среди оставшихся любую стратегию поведения, которая представляется более предпочтительной в смысле реализации собственных интересов, открыто объявить об этом всем остальным участникам переговоров и приступить к ее воплощению в жизнь.

Очевидно, что такая процедура не позволяет найти наилучший вариант разрешения конфликтной проблемы: чьи-то интересы будут ущемлены, а чьи-то неоправданно поддержаны. Вместе с тем, несомненно, что она адекватна существу конфликта: в нем невозможно найти ответ на вопрос «*что делать»*, а следует искать ответ на вопрос: «*что не следует делать»*.

Равновесные стратегии. Основной недостаток описанной процедуры поиска компромисса заключается в том, что стороны могут нарушить договоренности, в результате чего, найденные компромиссные решения оказываются неустойчивыми. Повысить устойчивость соглашений можно, если лишить участников переговоров права распоряжаться своими стратегиями после заключения соглашения, передав его, например, некому координационному центру. Но такое ущемление прав участников переговорного процесса вряд ли можно считать реалистическим (по сути, это скорее уход от проблемы, чем ее решение). В связи с этим возникает необходимость нахождения условий, которые бы сами по себе обеспечивали устойчивость соглашений. Эти условия были сформулированы, Дж. Нешем в 1950 году. Согласно Нешу, устойчивыми считаются договоренности, нарушение которых невыгодно ни одному из участников конфликта. Стратегии поведения сторон, удовлетворяющие этому правилу, называются равновесными. Заметим, что в отличие от паретовских стратегий, когда конфликтная ситуация рассматривается с точки зрения всех участников переговоров, при определении равновесных стратегий исходят из интересов каждого отдельного участника. На практике такие договоренности достигается самыми различными способами, наиболее распространенными из которых являются следующие:

1) подкрепление паретовских стратегий жесткими санкциями, которые применяются как в случае нарушения договорных обязательств, так и при их несоблюдении;

2) добровольное объединение участников переговоров в коалиции по близости интересов, что позволяет сократить число возможных переговорных стратегий и оставить только те из них, которые равновесны по своему существу;

3) использование так называемых смешанных стратегий, когда равновесие рассматривается не на одном, а на множестве периодически возобновляющихся переговоров;

4) углубление взаимной информированности участников переговоров относительно собственных интересов и намерений, что дает каждому из них возможность убедиться в том, собираются ли другие партнеры выполнять достигнутые соглашения, или они используют их в качестве ширмы, прикрывающей истинные намерения;

5) определение правил ведения переговоров и установление четкого порядка реализации достигнутых договоренностей, что позволяет изыскивать равновесные стратегии не одноактно, а путем последовательных приближений, и воплощать их в жизнь так, чтобы они не оставались равновесными лишь на бумаге.

6.5. ПОИСК КОМПРОМИССА НА ОСНОВЕ F-ТЕХНОЛОГИИ

F- или Фибоначчи-технологии[41] представляют собой разновидность нормативного подхода к решению конфликтных проблем и в конечном счете направлены на предотвращение кризисов в деятельности экономических субъектов (фирм, компаний, производственных объединений и др.). В их основе лежит принцип гармоничной упорядоченности и согласованности всех составляющих частей системы как между собой, так и с внешним окружением. При этом гармоничными (эталонными) считаются отношения, количественные характеристики которых соответствуют пропорции: Целое (100%) = часть первая (62%) + часть вторая (38%), названной с легкой руки Леонардо да Винчи — «золотым сечением».

[41] Иванус А.И. Основы гармоничного менеджмента (Концепция F-технологии). – М.: РАН, ИПУ им. В.А. Трапезникова, 2004.

В статике оно получает геометрическую или алгебраическую интерпретацию. В первом случае ставится задача деления единичного отрезка в пропорции:

$$1/X = X/(1-X),$$

то есть целое должно относиться к большей части, как большая часть — к меньшей части. Решая эту пропорцию, получаем, что больший отрезок $X \approx 0{,}62$, а меньший $\approx 0{,}38$.

При алгебраической интерпретации «золотое сечение» приобретает форму бинома Ньютона: $1 = (a + b)^m$. При $a = b^2$ получаем равенство $1 = (0{,}62 + 0{,}38)^m$, где m определяет количество разбиений единицы в пропорции 0,62 : 0,38. В результате m разбиений происходит формирование иерархической структуры, представленной на рис.6.6.

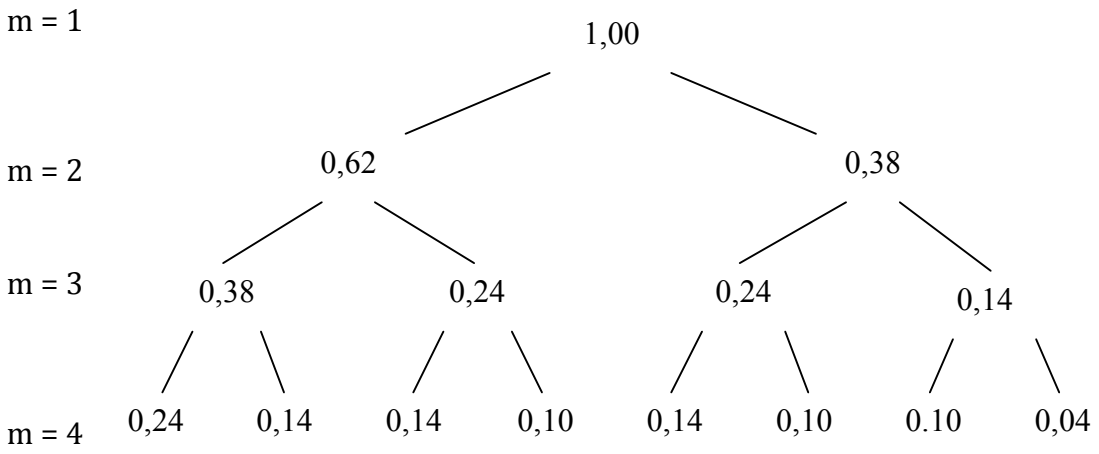

Рис. 6.6. Алгебраическая интерпретация принципа «золотого сечения»

В динамическом аспекте «золотое сечение» проявляется в формировании последовательности чисел по рекурсивному алгоритму: $a_n = a_{n-1} + a_{n-2}$, то есть каждый член последовательности формируется как сумма двух предыдущих. При этом пропорция «золотого сечения» получается в виде $\lim\limits_{x\to\infty}(a_{n-1}/a_n) \approx 0{,}62$. Такая последовательность получила название чисел Фибоначчи, отсюда название технологии.

Предполагается (и это подтверждается многочисленными наблюдениями), что «золотое сечение» является «стержнем» устойчивости всех мировых явлений, а всякого рода отклонения от него чреваты

неприятностями. Продемонстрируем возможность практического применения F-технологий на примере из экономической области.

Заработная плата и штатная структура. Известно, что заработная плата, являясь важным фактором успеха в формировании работоспособного коллектива, выступает источником многочисленных конфликтов (скрытых и явных). При этом уровень конфликтности определяется, как правило, не столько тем, какую зарплату получает тот или иной сотрудник в абсолютном исчислении, а тем, как она соотносится с зарплатами других сотрудников, работающих рядом с ним. Предположим, что некоторая компания «Ω» с пятиуровневой штатной иерархией и численностью 8 сотрудников в процессе своей деятельности успешно прошла первую кризисную точку с объемом продаж 100 000$ и подошла к следующей точке, где объем продаж увеличился в два реза и стал равен 200 000$. При этом численность личного состава также возросла вдвое и составила 16 человек.[42] На сколько следует увеличить фонд заработной платы и как он должен быть распределен между сотрудниками, чтобы обеспечивалась устойчивая работа коллектива в этой новой кризисной точке?

Согласно правилу «золотого сечения» фонд заработной платы должен быть распределен между уровнями штатной иерархии по следующему алгоритму: $Z_{n-1} = 0{,}62 \times Z_n$, где Z_{n-1} – заработная плата сотрудника (n – 1)-го уровня штатной иерархии, Z_n – заработная плата сотрудника n-го уровня штатной иерархии. Следуя этому же правилу, фонд заработной платы в новых условиях (F_2) следует рассчитывать исходя из следующего выражения: $F_2 = 1{,}62^2 \times F_1$, где F_1 – фонд заработной платы в первой критической точке (в нашем примере F_1 = 1796$). Используя приведенные выражения, нетрудно рассчитать новый фонд заработной платы и его оптимальное (с точки зрения методологии «золотого сечения») распределение между сотрудниками компании. Результаты таких расчетов сведены в табл. 6.1.

Таким образом, если компания удвоила объемы продаж и при этом удвоила численность своих сотрудников, то для сохранения устойчивой работы в будущем она должна повысить заработную

[42] Кризисная точка устанавливает соотношение объемов продаж и численности личного состава коммерческой компании, при котором она наиболее близка к развалу (банкротству).

плату каждого сотрудника в 1,62 раза. В случае отклонения от этой нормы — конфликты неизбежны.

Таблица 6.1

Уровни штатной иерархии	Количество сотрудников данного уровня	Заработная плата одного сотрудника ($ / мес.)	Суммарная заработная плата по уровням ($ / мес.)
1	1	686	686
2	4	424	1696
3	6	262	1572
4	4	162	648
5	1	100	100
Итого:	16		4702

Рассмотренный пример помогает уяснить основную идею F-технологий: управление процессами по величине отклонения их реальных параметров от эталона по «золотому сечению». Им далеко не ограничивается область применения таких технологий. Уже сегодня сфера приложения таких технологий распространяется на антикризисное управление, оценку устойчивости рынков в условиях аномальной конкуренции, оптимизацию ассортимента товаров и другие виды деятельности. В целом F-технологии следует признать весьма перспективным направлением развития теории и практики управления конфликтами.

* * *

Обобщая сказанное можно утверждать, что управление конфликтами или конфликтное управление следует рассматривать как наиболее общую форму, включающую в качестве частного случая обычное (неконфликтное) управление. Оно характеризуется такими специфическими особенностями как: многосторонность, нелинейность, необратимость, многоконтурность, иерархичность и анормальность. Эти особенности приводят к расширению традиционных видов, форм и способов управления, а также вынуждают разрабатывать новые управленческие технологии, основанные не на традиционных принципах оптимальности, а на концепции компромисса и переговорных процедурах поиска взаимоприемлемых решений.

В настоящее время теория управления конфликтами находится в стадии становления и здесь важен путь, по которому пойдет ее развитие. В изложенном материале он обозначен двумя ключевыми позициями: преемственностью и планомерным развитием с учетом достижений общей теории управления; ориентацией преимущественно на модельные методы исследования с широким привлечением формального (логико-математического) аппарата. Такой путь не исключает, а наоборот, подчеркивает важность эмпирических знаний, которые, однако, должны не абсолютизироваться, а служить базой для эффективного развития теории управления конфликтными процессами.

Вопросы для самопроверки

1. Что понимается под термином «управление конфликтами»? Изобразите графически структурные модели конфликтного и обычного управления. Поясните, в чем заключается различие между этими формами управления.

2. Назовите типовые технологий управления конфликтами и объясните их содержательную сторону. Ранжируйте эти технологии по критерию их предпочтительности при управлении социальными конфликтами.

3. Что понимается под термином «антикризисное управление»? Приведите известные вам примеры антикризисного управления социальными и производственными процессами.

4. Приведите классификационную схему форм и способов управления конфликтами. Поясните их содержание.

5. В чем заключаются основные отличия координационного управления от обычного? Назовите типовые способы координации и проиллюстрируйте их примерами.

6. Поясните сущность и особенности рефлексивного управления в конфликте. Какие виды рефлексивного управления вам известны?

7. Какие стратегии поведения участников переговоров называются оптимальными по Парето? Какие действия должны совершить субъекты конфликта, чтобы придти к паретовским соглашениям?

8. Какие договоренности называются равновесными по Нешу? Назовите практические способы достижения таких договоренно-

стей. Приведите пример, когда оптимальные по Парето стратегии не являются равновесными по Нешу. Возможен ли вариант, когда равновесные стратегии не являются оптимальными по Парето?

ТЕМА 7. ПРОФИЛАКТИКА И ПРЕДУПРЕЖДЕНИЕ КОНФЛИКТОВ

Каждая организация, всякий человек и любой коллектив заняты повседневной деятельностью, выполняя текущие функции по достижению поставленных целей. Необходимо обеспечить свои физиологические нужды в пище, жилье и в отдыхе. Следует позаботиться о социальных потребностях в любви, в материальном достатке, в возможности учиться и участвовать в общественной жизни. Кроме того, не следует забывать о профессиональной карьере, о своем престиже и реализации собственного творческого потенциала. Эти естественные обстоятельства нормального развития доминируют над условиями противоборства и конфликта, создавая в нашем сознании иллюзию того, что в обыденной жизни доминируют гармония и согласие. Однако, рано или поздно, в нормальное течение событий неминуемо вклинятся конфликты, которые нарушат спокойствие и планомерность, и мы должны быть к этому готовы: хочешь жить в нормальных условиях — готовься к конфликтам.

В литературе по конфликтологии наблюдается смешение таких понятий как профилактика, предупреждение, урегулирование, разрешение и устранение последствий конфликтов, ведущее к путанице. Поэтому целесообразно сопоставить перечисленные понятия рассмотренным выше технологиям управления конфликтами (табл. 7.1).

Таблица 7.1

Технологии управления конфликтами	**Методы и способы, реализующих технологии управления конфликтами**
Антиконфликтная	Профилактика (предпредупреждение конфликтов)
Антиконфрантационная	Предупреждение конфликтов
Антикризисная	Урегулирование конфликтов
Антикатакликтическая	Разрешение конфликтов
Антигибельная	Устранение негативных последствий конфликтов

7.1. МЕТОДЫ ПРОФИЛАКТИКИ И ПРЕДУПРЕЖДЕНИЯ КОНФЛИКТОВ

Профилактика или предпредупреждение конфликтов, по сути, есть антиконфликтная технология управления социальными процессами, осуществляемая с целью их перевода из одного нормального состояния в другое нормальное состояние, минуя все стадии развития конфликта. Провести профилактику конфликта — значит, исключить факторы, способствующие перерастанию противоположностей взаимодействующих систем в противоречия между ними, то есть не дать возникнуть конфликтной ситуации. Предупреждение конфликтов по сути выливается в антиконфрантационные технологии управления конфликтными процессами. Предупредить конфликт — значит, исключить возможность перерастания конфликтной ситуации в латентную стадию конфликта, то есть воспрепятствовать развитию и разрастанию противоречий между взаимодействующими системами.

Практикой выработаны различные методы профилактики и предупреждения конфликтов (рис. 7.1), которые невозможно ранжировать по предпочтительности применительно ко всем конфликтам вообще. Наибольший эффект достигается при их комплексной реализации с учетом специфики и особенностей участников конфликтов, сложившихся традиций и уровня цивилизационного развития. Рассмотрим некоторые из указанных методов.

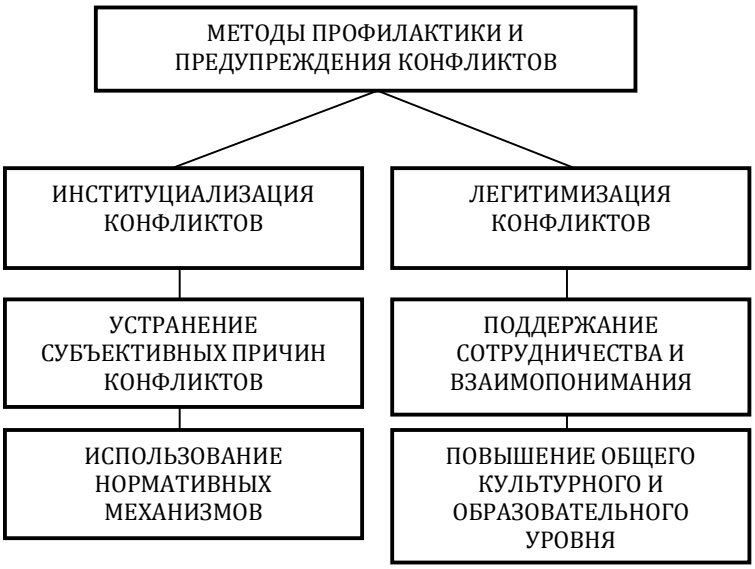

Рис. 7.1. Методы профилактики и предупреждения конфликтов

7.2. ИНСТИТУЦИАЛИЗАЦИЯ КОНФЛИКТОВ

Институциализация как метод профилактики и предупреждения конфликтов предусматривает создание в обществе механизмов для проведения консультаций по спорным вопросам, ведения переговоров и поиска взаимоприемлемых решений, в том числе в рамках законодательной, судебной и исполнительной власти. Суть институциализации конфликтов заключается в следующем. По мере появления первых признаков нарождающейся конфликтной ситуации прилагаются усилия, способствующие возникновению разнообразных комитетов, партий, организаций, стремящихся к выражению и отстаиванию интересов участвующих в конфликте сторон. Этот процесс ведет к упорядочению требований, претензий, устремлений прежде разобщенных и разрозненных участников конфликта. Прилагаются усилия, направленные на формирование посреднических организаций, в состав которых включаются компетентные, нейтральные, демократически настроенные представители неполитических институтов. Институциализация дает возможность поставить под контроль процесс возникновения и развития конфликтной ситуации, и тем самым создать условия необходимые для управления конфликтом на начальных стадиях его развития. Это очень важно, поскольку здесь еще существует достаточно много возможностей и путей избежать деструктивных последствий дальнейшей эскалации конфликта. Вместе с тем институциализация содержит и определенные потенциальные трудности преодоления конфликта. Противоречивость процесса институциализации заключается в том, что организации, возникшие на волне конфликтных событий, могут приобретать свой более узкий интерес, отличный от интересов массы рядовых участников. В целом это осложняет конфликтную ситуацию, а иногда делает ее разрешение просто невозможной до тех пор, пока такие организации сохраняют свой авторитет и влияние.

Поясним ситуацию на примере событий в Чечне. Интересы союзного центра в этом конфликте были в гораздо большей мере достижимы до того периода развития конфликтной ситуации, когда еще не возникли самостоятельные организации, выражающие интересы сепаратистских настроенных слоев населения Чечни. Когда эти организации возникли и их социальные позиции укрепились, ситуация в це-

лом качественно изменилась. Институциональные позиции противостоящих в конфликте сторон выровнялись, что значительно ослабило односторонние преимущества центра, а тем самым и возможности разрешения конфликта в его интересах. Подобные ситуации имели место в Армении, Азербайджане, Грузии, Молдавии.

Вместе с тем, если признать невозможность разрешения конфликтов, с заведомой ориентацией на выигрыш одной из сторон, то институциализация — есть вполне современный, цивилизованный метод их профилактики и предупреждения. Социологи выделяют следующие условия, при которых возможна эффективная институциализация конфликтов:

– существование общественных образований, стремящихся к консультациям и переговорам, изучению интересов, поиску взаимовыгодных решений;

– широкие рамки соглашения насчет того, что может составлять взаимно приемлемые варианты разрешения конфликтных проблем;

– создание условий подавляющих развитие таких свойств конфликтов как кумулятивность и расширяемость;

– большие экономические возможности общества по удовлетворению потребностей своих членов;

– позитивная осведомленность граждан в отношении результатов мирного разрешения предыдущих конфликтов;

– наличие определенного баланса сил, при котором ни одна из сторон не обладает подавляющим преимуществом в способах и средствах достижения своих целей в конфликте;

– преобладающее количество зрелых признаков, способствующих мирному приспособлению, отсутствие тоталитаризма и высокий уровень и демократизации общества.

Последнее особенно важно. В тоталитарном обществе профилактика и предупреждение конфликтов осуществляется весьма своеобразно. Конфликты индивида с государством пресекаются репрессиями. Результаты конфликтов с должностными лицами практически предопределены априори, так как эти конфликты разрешаются самими же чиновниками. Бытовые и личностные конфликты становятся предметом партийного разбирательства. Конфликты, связанные с захватом заложников практически исключены, поскольку заведомо из-

вестен способ их разрешения: немедленное уничтожение террористов, невзирая на потери заложников.

В демократическом обществе, хотя и возрастает число конфликтных ситуаций, но зато существует реальная возможность добиться справедливого разрешения конфликтов в различных судебных инстанциях, вплоть до обращения в обращения в Верховный суд РФ и Международный суд по правам человека. Создаются и развиваются новые институты, предназначенные для профилактики и предупреждения конфликтов. Чаще используется право открыто обсуждать социальные конфликты на самом высоком общественном уровне, в печати и на телевидении. Все это оставляет надежду на то, что с переходом к демократии удастся существенно снизить остроту конфликтных ситуаций и коллективными усилиями выработать новые методы сглаживания конфронтационных настроений в обществе.

7.3. ЛЕГИТИМИЗАЦИЯ КОНФЛИКТОВ

Легитимизацией называется метод профилактики и предупреждения негативных последствий конфликтов путем придания им таких форм, которые могут быть признаны законными на том или ином основании. Хрестоматийным примером легитимных конфликтов на уровне первобытного мышления являются дуэли. Дуэль (франц. *duel*, от лат. *duellum* — война), поединок, бой (с применением оружия) между двумя лицами по вызову одного из них. Правила проведения дуэли заранее устанавливались противниками или их представителями (секундантами) с соблюдением обычаев, традиций и негласных кодексов чести. Сохранить свое достоинство, даже в случае гибели на дуэли, считалось общепризнанной нормой и не противоречило общественному мнению. Наибольшее распространение дуэли получили в средние века, хотя формально запрещались и были наказуемы.

В современном понимании смысл легитимизации заключается в создании условий, способствующих тому, чтобы вероятные конфликты развивались в рамках правового поля и не выходили за выработанные обществом нормы морали и нравственности. Участники будущих столкновений должны отдавать себе отчет о возможных последствиях того или иного поступка и быть уверенными в том, что любое противоправное действие, так или иначе, наказуемо. В случае легитимиза-

ции существуют и действуют общие для конфликтующих сторон правила, согласно которым будут разрешаться противоречия, споры и разногласия. Уже само знание этих правил служит стимулом, побуждающим стороны воздерживаться от деструктивных поступков.

Примером легитимизированного конфликта может служить цивилизованная рыночная экономика в странах Запада, в которой конкуренция поставлена в рамки закона и других договоренностей. Обратный пример являет собой так называемая «теневая экономика», весьма развитая в современной России, которая функционирует на основе понятий, но не закона. Другой пример — выборы представителей в государственные органы власти, крайне конфликтные процессы, легитимизированные Законом о выборах и одновременно институциализированные путем создания разного рода организующих, наблюдающих и контролирующих органов. На схеме рис. 7.2 перечислены условия необходимые для легитимизации конфликтов.

НЕОБХОДИМЫЕ УСЛОВИЯ ДЛЯ ЛЕГИТИМИЗАЦИИ КОНФЛИКТОВ

1. ПРИСУТСТВИЕ ДОБРОЙ ВОЛИ – совокупности культурных, морально-нравственных принципов и духовных ценностей, воплощающих идеи гуманизма и побуждающих будущих участников конфликтов действовать на правовой основе.

2. НАЛИЧИЕ ПРАВОВОЙ БАЗЫ – узаконенных нормативно-правовых актов, регламентирующих конфликтное поведение людей, организаций и социальных групп.

3. СУЩЕСТВОВАНИЕ ДЕЕСПОСОБНЫХ ПРАВОВЫХ, ОБЩЕСТВЕННЫХ И СОЦИАЛЬНЫХ ИНСТИТУТОВ – организаций и объединений, которые, опираясь на добрую волю и правовую базу, способствуют разрешению противоречий, контролируют соблюдение договоренностей и принимают меры к пресечению нарушений принятых договорных обязательств.

4. ИСТОРИЧЕСКИЙ ОПЫТ – информированность общественности в отношении результатов разрешения предыдущих конфликтов и их последствий.

5. СЛЕДОВАНИЕ ДЕМОКРАТИЧЕСКИМ ПРИНЦИПАМ В ОРГАНИЗАЦИИ ОБЩЕСТВЕННЫХ И МЕЖЛИЧНОСТНЫХ ОТНОШЕНИЙ.

Рис. 7.2. Условия, необходимые для легитимизации конфликтов

В целом они подобны условиям, необходимым для их институциализации, но в большей степени ориентированы на использование нормативно-правовой базы.

7.4. УСТРАНЕНИЕ СУБЪЕКТИВНЫХ ПРИЧИН КОНФЛИКТОВ

Выше отмечалось, что в основе конфликтов лежат объективные базовые причины, устранить которые невозможно в принципе. Однако нельзя отрицать того факта, что возникновение подавляющего числа юридических, производственных, трудовых и других конфликтов связано с субъективными причинами, в частности, такими как:

– юридическая безграмотность субъектов конфликта, выражающаяся в незнании или неправильной трактовке положений действующего административного, трудового и уголовного законодательства;

– неорганизованность в управлении, обнаруживающаяся, например, в отсутствии интегрирующих целей в организациях, нечетком распределении функций между управленческим персоналом, а также в отсутствие баланса прав и ответственности при выполнении служебных обязанностей;

– профессиональная некомпетентность руководителей, их неумение использовать различные формы поощрений и мотивации трудовой деятельности подчиненных, неоправданная дифференциация уровня заработной платы;

– невоспитанность и низкий культурный уровень общающихся лиц, а также их неведение относительно общепринятых правил и норм поведения в обществе.

В сфере юриспруденции к субъективным причинам конфликтов следует отнести расхождения и противоречия, имеющие место в нормативно правовых актах — законах, указах, постановлениях и др. Так, например, к началу 2000 года 25% всех законодательных актов субъектов Российской Федерации находились в противоречии с Конституцией России и с федеральным законодательством.[43] Это бывает по разным причинам, например, вследствие расхождения взглядов авторов проек-

[43] Л.И. Никовская. Новые реалии политических конфликтов в современной России. / В материалах симпозиума «Политическая конфликтология между старыми и новыми парадигмами», Воронеж, Воронежский государственный университет, 2001.

тов законодательных актов, ошибок при составлении проектов, изменения ситуации, регулируемой данной нормой права. Несогласованность актов, в свою очередь, порождает конфликты при применении норм права, когда стороны ссылаются на разные правовые акты и притом каждая из них оказывается формально провой. Возникают юридические коллизии, служащие источником злоупотреблений в органах, призванных следить за соблюдением законности и правопорядка.

Устранение субъективных причин конфликтов не исключает конфликты как таковые. Вместе с тем своевременная ликвидация этих причин создает базу для надежных, партнерских взаимоотношений в организациях и трудовых коллективах, не позволяет конфликтным ситуациям перерасти в более деструктивные стадии конфликта, нормализует противоречия в межличностных отношениях.

Приведем несколько важных правил, соблюдение которых способствует снижению уровня конфликтности в различных организационно-управленческих структурах:[44]

P_1 — каждому исполнительному действию должно соответствовать управляющее решение, причем только одно. Согласно P_1 в управленческих структурах должно приниматься ровно столько управляющих решений, сколько действий выполняют (или планируют выполнять) исполнители данного предприятия (учреждения, организации). В случае, когда количество управляющих решений превышает количество исполнительных действии, имеет место избыточность управления, а в случае, когда количество управляющих решений меньше количества исполнительных действии – недостаточность управления. Как то, так и другое приводит к конфликтам, что отрицательно сказывается на эффективности функционирования организации.

P_2 — принятие управляющего решения на совершение действия должно входить в функцию начальника, которому непосредственно подчинен исполнитель, совершающий данное действие. Согласно P_2 в нормально функционирующей управленческой структуре вся ответственность за действия подчиненных должна возлагаться на их непосредственных начальников. Ситуация управления через инстанцию считается допустимой лишь в крайних обстоятельствах, например, в случае недостаточной компетенции непосредственного начальника,

[44] Новосельцев В.И. Системный анализ: современные концепции /второе издание, исправленное и дополненное. — Воронеж: «Кварта», 2003. — 360 с.

или когда он (по какой-либо причине) не может выполнять возложенные на него функции.

P_3 — связанные управляющие решения должны быть согласованы (принято решение по их согласованию), если связи «не очень важные» или «неважные». Согласно P_3 согласующие решения должны обладать более низким рангом важности по сравнению с координирующими. Являясь атрибутом управления, согласующие решения принимаются либо по второстепенным вопросам, либо тогда, когда вышестоящий начальник по какой-либо причине не способен выполнять свои функции по координации действий подчиненных.

P_4 — если связь односторонняя, то инициатором согласования должен быть организационный элемент, принимающий управляющее решение по действию, результат которого зависит от связанного с ним действия.

P_5 — если связь двусторонняя (взаимная) и вредная только для одного организационного элемента, то он должен являться инициатором согласования.

P_6 — если связь двусторонняя (взаимная), то инициатором согласования должен быть элемент, действия которого имеют наибольшую важность.

Согласно P_4, P_5 и P_6 инициативу при согласовании должен проявлять тот начальник, у которого возникают проблемы в процессе управления своими подчиненными, вызванные тем, что эффективность их действий в значительной мере зависит от действий исполнителей, имеющих другого начальника. Во всех случаях ситуация отсутствия инициатора согласования рассматривается как вредящая успеху дела.

P_7 — связанные управляющие решения должны быть скоординированы (принято координирующее решение), если связи «очень важные» или «важные». Согласно P_7 координирующие решения обладают более высоким рангом важности по сравнению с согласующими. Являясь, как и согласующие решения, атрибутом управления, они принимаются по вопросам первостепенной важности и являются прерогативой вышестоящего начальника.

P_8 — при наличии общего непосредственного начальника принятие координирующих решений должно входить в его функции.

P_9 — при отсутствии общего непосредственного начальника при-

нятие координирующего решения должно входить в функцию ближайшего прямого начальника.

Согласно P_8, P_9 качество координации тем выше, чем ниже ранг вышестоящего начальника, осуществляющего координацию.

7.5. РАЗНОВИДНОСТИ НОРМ И ИХ РОЛЬ В ПРОФИЛАКТИКЕ И ПРЕДУПРЕЖДЕНИИ КОНФЛИКТОВ

Нормой (от лат. *norma* — руководящее начало, правило, образец) называется, общепризнанное в определённой социальной среде правило, воззрение; правило поведения людей в обществе, выраженное в законе. Различают морально-нравственные, политические, религиозные и правовые нормы. Воздействия этих норм на поведение участников конфликта весьма многогранны. Этот вопрос удобнее рассмотреть на примере воздействия правовой нормы, механизм которого достаточно хорошо изучен.[45]

Напомним, что норма права — это установленное государством общеобязательное правило общественного поведения. Норма права, как и всё право в целом, направлена на развитие определённых общественных отношений. В правовых нормах указываются условия их исполнения, субъекты регулируемых отношений, их взаимные права и обязанности, а также санкции за неисполнение установленных обязанностей. Нормы права принимаются уполномоченными государственными органами; их общеобязательность обеспечивается государством посредством воспитания правосознания граждан и применения к нарушителям мер государственного принуждения. Совокупность правовых норм в данном обществе составляет его право.

Норма права состоит из трех частей: гипотеза, где излагаются условия, при которых следует руководствоваться данной нормой; диспозиция, где указаны права и обязанности участников отношений, возникающие при обстоятельствах, предусмотренных в гипотезе; санкция, где определены последствия, которые должны наступить для лиц, нарушивших предписания данной нормы. В статьях уголовных законов в норме права обычно различают две части: диспозиция (при-

[45] Основы конфликтологии. Уч. пособие под ред. Кудрявцева В.Н. – М., 1997.

знаки уголовно наказуемого действия) и санкция (мера наказания за совершение данного деяния).

Нормы права классифицируются по юридической силе в зависимости от органов, их издающих (закон, указ и т.п.), по объекту, который они регулируют (отсюда деление — право государственное, гражданское, финансовое и т.д.), по пределам их действия во времени и пространстве и др. Известно также деление норм на императивные, то есть содержащие предписания, обязательные для участников правоотношений, и диспозитивные, предоставляющие им возможность определить свои права и обязанности в пределах, установленных законом (если стороны не оговорили в договоре свои права и обязанности, действует правило, содержащееся в данной норме права).

Норма права, равно как и любая другая социальная норма, имеет несколько каналов (или линий) воздействия на поведение людей. Это, во-первых, информационное воздействие. Норма предлагает индивиду (социальной группе) варианты поведения, одобряемые государством, предупреждает о последствиях того или иного поступка, формирует своеобразную точку отсчета, позволяющую судить о векторе своего поведения. Во-вторых, она оказывает ценностное воздействие, так как декларирует ценности, признаваемые обществом и государством. Нередко в этой связи говорят о «воспитательном воздействии» права. В-третьих, правовая норма обладает принудительной силой в отношении тех, кто игнорирует ее требования. При нарушении нормы вступает в действие правоприменительный механизм, начинают функционировать учреждения и должностные лица, занятые применением права. По всем этим линиям (или каналам) право воздействует: а) на субъективные причины конфликта; б) на его предпосылки (конфликтную ситуацию); в) на его развитие и разрешение; г) на последствия завершения конфликта, включая судьбу участников.

Помимо правовых норм, профилактике и предупреждению конфликтов способствуют нравственные, политические и религиозные нормы. Механизмы их действия достаточно подробно рассмотрены в литературе.[46] На религиозных нормах остановимся особо. По сути, в основе всех мировых религий лежит антиконфликтная концепция. Достаточно вспомнить слова из Нагорной проповеди Иисуса Христа:

---

[46] См., например: Ворожейкин И.Е., Кибанов А.Я., Захаров Д.К. Конфликтология: Учебник. – М., 2000.

«Не судите, да не судимы будите, ибо каким судом судите, таким будете судимы, и какой мерою мерите, такою и вам будут мерить. ...Итак во всем, как хотите, чтобы с вами поступали люди, так поступайте и вы с ними; ибо в этом закон и пророки».

(Евангелие от Матфея 7: 1-14)

Вот уже два тысячелетия люди знают этот «золотой» закон и другие религиозные нормы, но и два тысячелетия они их сознательно нарушают, предпочитая следовать другой логике — законы (нормы) для того и существуют, чтобы их нарушать. Наука пока не может объяснить этот феномен. Однако удивительное постоянство этого явления (знаем, что нехорошо, но делаем) вынуждает предположить, что нарушения религиозных и других социальных норм в какой-то мере необходимы для существования и развития социума. Собственно и религия склоняется к такому же выводу: ведь не захотели Адам и Ева жить вечно в гармонии и благоденствии, предпочтя всем благам райским нашу грешную Землю. Поэтому задача состоит не в искоренении нарушений религиозных, правовых и других норм как таковых, а в приведении этих нарушений в социально приемлемые рамки. Для этого необходимо: а) знание норм, что обеспечивается прежде всего широкой и комплексной гуманитаризацией общеобразовательной системы, в том числе вузовской; б) формирование в обществе таких механизмов действия норм, при которых их нарушение становится неприемлемым (невыгодным) для самих нарушителей; в) выделение узловых норм, то есть норм, не подлежащих нарушению ни при каких обстоятельствах, и придание им статуса закона с соответствующими жесткими санкциями.

* * *

Практическая реализация мер по профилактике, предупреждению, урегулированию и разрешению конфликтов требуют значительных усилий и средств. Вместе с тем существуют частные «рецепты» снижения уровня конфликтности, доступные для всех. Вот некоторые из них.

Иногда о конфликтах говорят: «такое уже было». Говорящий так, либо не вник в ситуацию, либо не совсем понимает, о чем говорит. Отсюда следует, что, разрешая свою собственную конфликтную проблему, не стоит искать подсказок в прошлом, а к советам посторонних можно и

нужно прислушиваться, но в поступках руководствоваться только личными соображениями и конкретными обстоятельствами. При этом не самая худшая линия поведения будет та, которая более всего соответствует принципу: не навреди себе и другому, или по Библии — не веди себя так, что сам не войдешь в Царствие Божие и помешаешь войти другим. Во всяком случае, прежде чем начинать очередную революцию, перестройку или реформу как в собственном доме, так и в государстве — полезно задуматься над смыслом этого принципа.

Находясь в конфликте или приближаясь к нему, вместо тупикового вопроса «Что делать?» лучше задаваться другим вопросом: «Что не надо делать и чего следует опасаться?». По крайней мере, не следует доверять тому, кто говорит: «Я знаю, куда надо идти», а прислушиваться к тому, кто утверждает: «Я не ведаю, куда надо идти, но знаю, куда не следует ходить».

Не бойтесь тюрьмы, не бойтесь сумы,
Не бойтесь мора и глада,
А бойтесь единственно только того,
Кто скажет: «Я знаю, как надо!»
Кто скажет: «Идите, люди, за мной,
Я вас научу, как надо!»

Александр Галич

Эффективный способ снижения разрушительного действия конфликтов заключается в повышении коллективного и индивидуального культурного уровня. Конечно, конфликты от этого не исчезнут, но появится эффективная формула действий. Искусство, музыка, литература — это и есть те слагаемые, которые помогают нормально существовать в конфликтных условиях. Речь идет не о трогательных призывах «стать культурными» — следует понимать, что конфликты так или иначе, но заставят нас двигаться в этом направлении. Чем быстрее мы это поймем, тем меньше будет крови и разрушений.

Кроме культурного есть еще и духовный уровень, который позволяет более или менее позитивно разрешать конфликтные проблемы, по крайней мере не сводить их, как у нас это принято, к кризисам и катаклизмам. Лучшие учебники по управлению конфликтами были написаны давным-давно — на заре человеческой цивилизации. Первый из них — Веды, которые для Западного человека пока terra *incognita*. Второй — Библия, повествующая о том, как вести себя в этом

конфликтном мире. Третий — это Учение Будды, в котором говорится о том, как через познание самого себя, избавиться от страданий и найти некую гармонию с окружающей средой (помните его слова — все несчастья от желаний, умерь желания и ты избавишься от страданий). Четвертый учебник — Коран, в котором рассказывается, как вести себя в очень конфликтном мире.

Вопросы для самопроверки

1. Какие методы профилактики и предупреждения конфликтов Вам известны? Приведите классификационную схему.

2. Поясните содержание понятий «институциализация» и «легитимизация» конфликтов. Перечислите условия, необходимые для институциализации и легитимизации конфликтов.

3. Какие причины конфликтов следует назвать субъективными? Чем они отличаются от объективных причин? Предположим, что в некой социальной структуре ликвидированы все субъективные причины конфликтов. Означает ли это, что она бесконфликтна?

4. Дайте развернутое определение понятию «норма права». В чем заключаются особенности механизмов воздействия правовых норм на конфликтное поведение?

5. Выпишите основные нормы антиконфликтного поведения, содержащиеся в христианстве, буддизме, исламе и иудаизме. Проведите их сравнительный анализ. Укажите общие и отличительные черты этих норм.

6. Предположим, что Вам как сотруднику некой фирмы поручили составить договор купли-продажи между двумя юридическими лицами. Какими нормативными документами Вы при этом будите руководствоваться?

7. Каким образом неорганизованность в структуре организации влияет на ее внутреннюю конфликтность? Приведите примеры, подтверждающие наличие такого влияния.

8. Согласны ли Вы со следующим утверждением, принадлежащим нидерландскому философу Бенедикту Спинозе (1632-1677): «Живущий по руководству разума стремится, насколько возможно, воздавать другому за его ненависть, гнев, презрение и т.д., напротив,

любовью и великодушием».[47] *Как оно соотносится с известной пословицей: «Не делай добра — не получишь зла». Аргументируйте свою точку зрения.*

9. Поясните конфликтологический смысл следующих христианских заповедей (норм поведения):

«Блаженны нищие духом, ибо их есть Царство Небесное».

«Вы слышали, что сказано: «люби ближнего твоего и ненавидь врага твоего». А Я говорю вам: любите врагов ваших, благословляйте проклинающих вас, благотворите ненавидящим вас и молитесь за обижающих вас и гонящих вас».

«Не заботьтесь о завтрашнем дне, ибо завтрашний сам будет заботиться о своем: довольно для каждого дня своей заботы».

---

[47] Спиноза Б. Избранные произведения. – М., 1957, т. 1, стр.492.

ТЕМА 8. ЮРИДИЧЕСКИЕ СПОСОБЫ УРЕГУЛИРОВАНИЯ И РАЗРЕШЕНИЯ КОНФЛИКТОВ

Урегулировать или разрешить возникший конфликт — значит, не допустить его перерастания в катастрофу и исключить гибель его участников. Для этого применяются самые различные способы (дипломатические, экономические, юридические и др.), общий целевой признак которых сводится к приведению отношений между конфликтующими сторонами в состояние, способствующее выходу из кризисного состояния и переходу в нейтралитет, содействие или одну из приемлемых форм эксплуатации.

Юридические способы урегулирования и разрешения конфликтов можно разделить на следующие основные группы: конституционные процедуры, применяемые главным образом при возникновении кризисов в политической сфере; судебное и арбитражное рассмотрение дел; административные процедуры, практикуемые в различных правоприменительных органах; посредничество, включая третейский суд.

8.1. КОНСТИТУЦИОННЫЕ ПРОЦЕДУРЫ

Конфликты и разделение властей. Принцип разделения властей является одной из конституционных основ нашего государства. Его смысл состоит в том, чтобы избежать единовластия, диктатуры одного лица или группы лиц, построить систему «сдержек и противовесов» против возможного возвышения одной из ветвей власти над другими и тем самым гарантировать соблюдение демократических начал в управлении обществом. Законодательная, исполнительная и судебная власть имеет каждая свою компетенцию, самостоятельную систему органов и руководствуется соответствующим законодательством. Однако в реальной жизни функции трех ветвей власти подчас перекрещиваются или вступают во взаимные противоречия; возникают споры о компетенции и конфликты, вплоть до политических кризисов. Примером в этом отношении служат события в новейшей российской истории, произошедшие в 1993 году (табл. 8.1).

Таблица 8.1

Хронология политического кризиса в России 1993 года

1993, январь. Начало политического кризиса, вызванного противостоянием законодательной и исполнительной власти.
1993, 10-13.03. 8-й Внеочередной съезд народных депутатов РФ. Постановление о соблюдении Конституции РФ высшими органами государственной власти и должностными лицами.
1993,20.03. Телевизионное обращение президента РФ Б. Н. Ельцина с изложением Указа № 379 «Об особом порядке управления до преодоления кризиса власти».
1993, 23.03. Заключение Конституционного суда РФ о несоответствии положений Указа № 379 Конституции РФ.
1993, 26-29.03. 9-й Внеочередной съезд народных депутатов РФ. Попытка отрешения президента Б. Н. Ельцина от власти. Решение о проведении референдума о доверии президенту, председателю ВС и депутатскому корпусу.
1993, 25.04. Всероссийский референдум. Большинство участников референдума высказалось за доверие президенту, против досрочных президентских и парламентских выборов.
1993, 01.05. Демонстрация оппозиционных сил в Москве. Столкновение демонстрантов с подразделениями милиции и ОМОНа на Гагаринской площади.
1993, 03.06. Всероссийское конституционное совещание, созванное сторонниками оппозиционных партий и движений.
1993, 04.06. Постановление ВС РФ о порядке согласования и принятия на очередном Съезде народных депутатов (17.11.1993) проекта новой Конституции.
1993, 05.06. Открытие Конституционного совещания, созванного по инициативе Б. Н. Ельцина. Уход с совещания Р. И. Хасбулатова и председателя Конституционного суда В. Д. Зорькина.
1993, 19.08. Заявление Б. Н. Ельцина о деятельности ВС РФ, угрожающей безопасности России.
1993, 21.09. Телевизионное обращение Б. Н. Ельцина с изложением

Указа № 1400 «О поэтапной конституционной реформе» (фактический роспуск Съезда народных депутатов и ВС РФ, назначение выборов в Государственную думу на 11-12.12.1993, наделение Совета федерации функциями палаты Федерального собрания).
Телевизионное выступление Р. И. Хасбулатова с оценкой действий президента как государственного переворота. Экстренные заседания президиума и палат ВС РФ. Постановление о прекращении полномочий Б. Н. Ельцина. Возложение обязанностей президента на Л. В. Руцкого.
1993, 23.09. Указ президента РФ Б. Н. Ельцина о назначении досрочных выборов президента на 12.06.1994. Начало блокады здания ВС РФ. Открытие Съезда народных депутатов РФ (при отсутствии кворума).
1993, 02.10. Столкновения сторонников ВС с милицией и ОМОНом на Смоленской площади Москвы.
1993, 03.10. Захват сторонниками ВС РФ здания мэрии и штурм телецентра в Останкино. Введение чрезвычайного положения в Москве. Указ президента РФ Б. Н. Ельцина об отставке А. В. Руцкого с поста вице-президента. Ввод в Москву войск, верных президенту.
1993, 04.10. Штурм здания ВС РФ. Обращение Б. Н. Ельцина к гражданам России с оценкой событий в Москве как «заранее спланированного фашистско-коммумистического мятежа». Арест А. В. Руцкого, Р. И. Хасбулатова и др.
1993, 12.12. Выборы в Совет федерации и Государственную думу. Референдум по вопросу Конституции РФ (за принятие Конституции высказались 58,4% голосовавших).
1994, 28.04. Начало подписания представителями политических и общественных сил «Договора об общественном согласии».

Как рассматриваются и разрешаются конфликты в области разделения властей? Укажем на пять их особенностей.

1. В демократическом обществе конфликты между ветвями власти должны разрешаться легитимными, конституционными средствами. Ведь именно Конституция описывает с достаточной полнотой

компетенцию каждой из властей и тем самым представляет собой базу для разделения их функций. Нарушение Конституции как раз и порождает конфликт между властями.

2. Даже если конфликт между ветвями власти разрешился неконституционным путем, его завершение должно приобрести юридическую форму. Принимается новая Конституция, назначаются новые парламентские выборы, сменяются Президент или Правительство — все это закрепляется в официальных решениях, имеющих юридическую силу.

3. Над тремя ветвями власти нет никакого более высокого арбитра, чем сам суверенный народ. Поэтому конфликт в сфере разделения властей должен быть рассмотрен и разрешен либо самими этими же властями, либо народом — путем референдума или такого непосредственного волеизъявления, которое характерно для революционных ситуаций.

4. Затянувшийся конфликт между властями создает политический и социальный кризис в обществе и болезненно сказывается на различных сторонах жизни. Поэтому разрешение такого конфликта предполагает достаточно широкое привлечение различных политических сил к участию в сложившейся ситуации. Осенью 1993 г. в системе власти РФ была сделана, в общем, успешная попытка привлечь широкий круг политических партий и общественных организаций к выработке общего политического согласия (консенсуса) и подготовке проекта новой Конституции РФ. Работа Конституционного совещания широко обсуждалась в средствах массовой информации и способствовала снижению противостояния между конфликтовавшими политическими силами. Позднее был подписан Договор общественного согласия и созданы Общественная палата при Президенте РФ контролировавшая выполнение этого договора, а также Согласительная комиссия.

5. Кризисы власти нужно не только своевременно разрешать, но и вовремя предупреждать. Бескризисная деятельность властей, несомненно, предпочтительнее, чем конфронтация между ними. Но для этого необходимо главное условие четкое соблюдение каждым из органов власти своей компетенции предусмотренной Конституцией и законами. Нужно своевременно обращать внимание на зарождающиеся конфликтные ситуации между властями и предотвращать их развитие. На высшем государственном уровне это функция Президента как

гаранта соблюдения Конституции, на нижестоящих уровнях такую сдерживающую роль могут и должны играть главы администрации, представительные и судебные органы и другие учреждения. При этом техника предупреждения и разрешения конфликтов между властями включает систематические переговоры между Темами и представителями соответствующих органов и ведомств (Президентом и парламентом, министрами и депутатами и т.д.), обмен документами, работу согласительных комиссий и т.п.

Конфликты в парламентской деятельности. Парламент — в нашей стране Федеральное Собрание — призван вырабатывать и формулировать общую волю народа на основе анализа и учета различных социальных интересов и принятия единых, обязательных для всех решений в форме законов. Естественно, что при этом достаточно часто возникают конфликты между политическими партиями, фракциями, группами, отдельными депутатами. Разрешение таких конфликтов в самом парламенте требует разработки и использования ряда способов.

Разрешение конфликта в парламенте возможно тремя основными способами. Первый способ — «навязывание» воли одной или нескольких групп депутатов другим участникам. Это происходит главным образом в итоге голосования, при котором принимается решение, одобряемое большинством. Конфликт на сегодня будет разрешен, но, как правило, он этим актом не исчерпан до конца и может возобновиться с прежней силой в дальнейшем. Второй способ — компромисс, для достижения которого используются различные процедуры. И третий — консенсус, представляющий собой разновидность компромисса.

Правила организации и деятельности парламента, закреплены в Конституции, Регламенте палат и иных нормативных актах, создают большие возможности для обсуждения спорных вопросов и разрешения конфликтов демократическим, цивилизованным путем.

Выделяются следующие основные формы работы парламента, во время которых происходят конфликты.

а) *Конфликты в законотворческом процессе.* В соответствии с Конституцией РФ конфликтная ситуация, возникающая из-за отклонения Советом Федерации проекта закона, принятого Государственной Думой, разрешается следующим образом: палаты могут создать согласительную комиссию для преодоления разногласий и в случае успешной работы проект закона повторно рассматривается Государ-

ственной Думой. Эта форма весьма эффективна и применяется во многих странах. Так, в парламенте ФРГ — с 1949 по 1990 гг. согласительные комиссии были созданы при рассмотрении 520 законопроектов и только в 53 случаях согласие не было достигнуто.

Если комиссия не была создана или не пришла к согласованному решению, то Дума может провести повторное голосование законопроекта, который будет считаться принятым, когда за него проголосует не менее 2/3 от общего числа депутатов Думы. Тем самым конфликт будет преодолен «силовым» способом.

Регламент Государственной Думы подробно определяет согласительную процедуру при повторном рассмотрении законов, отклоненных Советом Федерации. В нем говорится об условиях и порядке создания и работы согласительной комиссии, процессе принятия решений комиссией и процедуре повторного голосования в Думе. После этого голосования законопроект направляется уже не в Совет Федерации, а Президенту РФ. Тем самым в парламенте конфликт уже не будет возобновлен. Порядок преодоления разногласий с Думой описан также и в Регламенте Совета Федерации.

б) *Парламентские дебаты.* Во время парламентской дискуссии в каждой из палат также нередко возникают конфликты между депутатами, подчас принимающие бурный характер. Это касается не только пленарных сессий, палат, но и заседаний комитетов, комиссий, депутатских фракций и групп. Основой рассмотрения и разрешения конфликтов во всех таких случаях являются регламенты и иные нормативные акты палат, которые регулируют порядок рассмотрения различных вопросов, проведения слушаний и дискуссий.

Некоторые нормы содержат правила депутатской этики, имеющие прямое отношение к поведению сторон во время конфликта (например, запрет на оскорбительные выражения, на призывы к незаконным действиям или на использование ложной информации). Предусмотрены и санкции к нарушителям: лишение слова, лишение права на выступления в течение дня, предупреждение, указание, а также удаление из зала приглашенных на заседание лиц. В регламентах устанавливаются продолжительность выступления, порядок внесения предложений, очередность их обсуждения и т.д.

в) *Конфликты при голосовании.* Они нередко возникают как в силу обострения эмоций депутатов в этот ответственный момент, так и

из-за ошибок и недоразумений, допускаемых при голосовании. В практике нашего Федерального Собрания были случаи незаконного голосования за других, отсутствующих, депутатов, самовольных поправок текста уже проголосованного проекта, внесения поправок в обсуждаемый проект «с голоса», то есть без ознакомления депутатов с предложенным текстом поправки, и т.д. Всего этого можно избежать лишь при тщательной регламентации процедуры голосования, которая достигается как принятием необходимых нормативных документов (правил), так и долголетней практикой. Постепенно и то, и другое внедряется в работу обеих палат Федерального Собрания, и теперь процедуры голосования более или менее отработаны. В частности, большое значение имеет принятие закона в результате проведения трех так называемых чтений законопроекта, то есть трехкратного обсуждения его и внесения соответствующих поправок на каждом из «чтений». Этот порядок позволяет постепенно свести на нет конфликтные ситуации, связанные с обсуждаемым законопроектом, а в конечном счете и «отсечь» их посредством голосования.

Многое в процессе разрешения парламентских конфликтов зависит и от порядка голосования, принятого депутатами применительно к конкретному вопросу (открытое, поименное или тайное). Влияя на атмосферу обсуждения, тот или иной порядок может либо притушить наметившийся конфликт, либо, напротив, обострить его.

Конституционное правосудие. Хотя Конституционный Суд есть орган судебной власти и использует специфические судебные средства при разрешении подведомственных ему конфликтов, все же целесообразнее рассмотреть его деятельность в данном разделе, посвященном конституционным процедурам. Конфликты, разрешаемые Конституционным Судом, весьма специфичны и отличается от тех конфликтов, которые рассматривают обычные и арбитражные суды. Речь здесь идет, как правило, о конфликте политических институтов, связанном с нарушением Конституции.

Конституционное судопроизводство, наряду с парламентскими процедурами — одна из форм разрешения разногласий между ветвями власти и устранения конфликтов, возникающих в законодательной и исполнительной деятельности. Можно сказать, что Конституционный Суд в специфической форме контролирует соблюдение Конституции другими государственными органами. В известном смысле

можно отнести его к числу тех механизмов, которые поддерживают баланс трех ветвей власти и играют важную роль в сохранении и укреплении принципов демократического правового государства.

Конституционный Суд разрешает конфликты, возникающие:

а) между законодательными и исполнительными органами;

б) между государственными органами Федерации и ее субъектов; в) между государственными органами и гражданами.

Общее основание для рассмотрения этих конфликтов заключается в том, что во всех случаях они связаны с действительным или предполагаемым нарушением норм и принципов Конституции РФ. Существование Конституционного Суда играет важную предупредительную, сдерживающую роль уже при зарождении политических конфликтов. Если конфликт все же произошел, то Конституционный Суд разрешает его, опираясь на нормы Закона о Конституционном Суде. Упомянем об основных процедурах, применяемых Конституционным Судом РФ при разрешении конфликтов, входящих в его, компетенцию.

В предмет ведения Конституционного Суда РФ входит рассмотрение дел о соответствии федеральных законов, нормативных актов Президента РФ, Совета Федерации, Государственной Думы, Правительства РФ, Конституции РФ. Суд решает также дела о соответствии конституций республик, уставов, законов и иных нормативны актов субъектов Российской Федерации Конституции РФ, а также договоров, заключенных ими между собой и с Федерацией. Он рассматривает и споры между органами государственной власти. Наконец, Конституционный Суд рассматривает международные договоры РФ и нарушения конституционных прав и свобод граждан.

Процедура работы Конституционного Суда закреплена в юридических нормах, что обеспечивает упорядоченное рассмотрение конфликта и вынесение законного и обоснованного решения. Важно отметить, что решение, вынесенное Конституционным Судом, не подлежит пересмотру и является для всех обязательным. Стало быть, юридический конфликт завершается (хотя, разумеется, его причины, мотивы и действующие силы могут вновь проявиться в новом конфликте).

Нормативно-правовые акты — законы, указы Президента, постановления Правительства и др. — не всегда соответствуют друг другу

и решают все вопросы одинаково. Это случается по разным причинам: расхождение взглядов авторов проектов законодательных актов, ошибки при составлении проектов, изменение ситуации, регулируемой данной нормой права и др. Как уже отмечалось, несогласованность актов, порождает конфликты при применении права, когда стороны ссылаются на разные правовые акты, и притом каждая из них оказывается формально правой. Разрешение конфликтов такого рода требует в качестве необходимого условия согласования самих актов, приведения их к единому содержанию.

Согласование правовых актов возможно в различных формах. Основными из них являются: отмена одного или обоих конкурирующих актов; признание акта недействительным; внесение в него поправок или дополнений; издание нового акта. Все эти действия могут быть совершены лишь соответствующими законодательными, исполнительными или судебными органами, издавшими акты, либо вышестоящими для них инстанциями. Поэтому разрешению конфликта, в основе которого лежат противоречия в правовых нормах, должно предшествовать или сопутствовать согласование позиций учреждений и лиц, ответственных за эти нормы. Для устранения противоречий между актами на федеральном уровне используются парламентские слушания, встречи и переписка между представителями законодательной и исполнительной властей, достижение компромиссов между точками зрения государственных учреждений. Полезную роль играет деятельность Министерства юстиции, которое регистрирует все ведомственные нормативные акты и следит за их соответствием действующему законодательству.

Не меньшее значение имеет согласование федерального законодательства и нормативных актов субъектов Федерации. Именно здесь зарождается большое число юридических конфликтов, для разрешения которых нередко требуется вмешательство Конституционного Суда. Согласно ст. 85 Конституции РФ, Президент РФ вправе приостанавливать действие актов субъектов Российской Федерации, если они противоречат действующим законам, а ст. 115 дает право Президенту отменять постановления и распоряжения федерального Правительства в случае их несоответствия Конституции, законам и нормативным указам. Эти юридические механизмы способны разрешить

возникший конфликт законным путем и помочь в выработке правильного решения.

Для предупреждения издания несогласованных нормативных актов важное значение имеют планирование законодательной деятельности в федеральном и региональном масштабах, ознакомление широкой общественности с проектами актов и хорошо налаженная информационная служба в системе государственных учреждений и общественных организаций. Все это дает возможность приостановить зарождение конфликта или пресечь его в самом начале.

8.2. СУДЕБНОЕ РАССМОТРЕНИЕ ДЕЛ

Судопроизводство, включая арбитражный процесс, — специфическая форма разрешения споров и конфликтов, выработанная многовековой человеческой практикой. Эта форма имеет ряд преимуществ по сравнению с рассмотренными выше конституционными процедурами. К ним относятся:

а) рассмотрение конфликта независимым от других властей органом, который по своему предназначению и положению не должен быть заинтересован в исходе дела;

б) четко разработанная процедура установления и проверки фактических обстоятельств и принятия решения;

в) нормативная основа всей деятельности суда, который руководствуется законом и своим внутренним убеждением;

г) обязательность принятых решений для исполнения как сторонами конфликта, так и другими юридическими и физическими лицами.

В нашей стране существует четыре вида судопроизводства (не считая рассмотренного выше Конституционного Суда): гражданское, уголовное, административное, а также арбитражный процесс. Они различаются предметом судебного разбирательства, а в связи с этим процедурой рассмотрения дела и характером принимаемых решений.

Гражданское судопроизводство функционирует при рассмотрении имущественных споров, трудовых конфликтов, земельных отношений, семейных и наследственных дел. Ежегодно в судах рассматривается более 3 млн. исков в порядке гражданского судопроизводства; большое распространение получили иски о защите чести и достоинства граждан.

Гражданский процесс создает достаточно благоприятные возможности для мирного разрешения и урегулирования конфликтов. Во-первых, стороны наделены равными процессуальными правами: они могут собирать и представлять доказательства по делу, заявлять ходатайства и отводы, оспаривать доводы другой стороны, обжаловать судебное решение и др. Суд призван вынести законное и обоснованное решение на основе всех представленных сторонами и рассмотренных им материалов дела и тем самым разрешить конфликт в соответствии с законом. Во-вторых, существенной нормой гражданского процессуального кодекса является возможность окончить дело мировым соглашением, которое не является всего лишь частным соглашением сторон, а представляет собой в данном случае акт судебной власти: оно проверяется и утверждается судом, должно соответствовать закону и не может нарушать чьи-либо права и законные интересы. С вопроса о том, не хотят ли стороны закончить свой спор таким соглашением, и начинается рассмотрение дела в суде первой инстанции. В-третьих, возможно исправление судебных ошибок путем кассационного обжалования судебного решения, а также пересмотра его в порядке надзора.

Все это дает возможность привести конфликт между истцом и ответчиком к окончательному и притом справедливому разрешению. Конечно, и эти формы не являются гарантией против возобновления конфликта, если остается не устраненной его основная причина. Известны достаточно многочисленные случаи многолетних жалоб во все судебные и иные инстанции граждан, недовольных состоявшимся решением. Но здесь уже юридические средства разрешения конфликта оказываются исчерпанными.

С длительной волокитой могут быть связаны и случаи затяжки с исполнением принятых судом решений, в том числе по причине финансовой несостоятельности проигравшей стороны. Чтобы избежать такого исхода, суды должны своевременно обращать внимание на обеспечение исполнения решения и на совершенствование исполнительного производства (активизации службы судебных приставов и др.).

Арбитражный процесс. Гражданское судопроизводство имеет дело, как правило, с физическими лицами (гражданами). В арбитражном процессе участвуют в основном организации (учреждения, предприятия, фирмы, акционерные общества, товарищества и т.д.).

Арбитражные суды разрешают преимущественно конфликты, возникающие при осуществлении предпринимательской деятельности. Понятно, что роль арбитражных судов заметно возросла при переходе к рыночной экономике. В 1994-1995 гг. ими в России разрешалось в год свыше 300 тыс. споров.

Арбитраж (от франц. *arbitrage*): 1) Способ разрешения споров, при котором стороны обращаются не в судебные органы, а к отдельным лицам — арбитрам или третейским судьям. Арбитры избираются самими сторонами или назначаются в порядке, обусловленном в их соглашении или установленном законом. Арбитраж используется главным образом для разрешения имущественных споров, возникающих при осуществлении торговых операций, перевозке грузов, поставке товаров и т.п. 2) Специальный орган для разрешения имущественных и связанных с ними неимущественных споров. Обычно различают: случайный (или изолированный) арбитраж и постоянно действующий (или перманентный) арбитраж. Случайный, или изолированный, арбитраж (третейский суд) образуется только для разрешения какого-либо конкретного дела. Его состав утверждается по соглашению сторон или в порядке, определяемом ими. Это первая в истории форма арбитража, возникшая в средние века. Однако в XIX-XX вв. ведущее место занял постоянно действующий арбитраж, который рассматривает все споры, возникающие между сторонами и вносимые ими на его рассмотрение, по вопросам, отнесённым к его компетенции. Такой арбитраж образуется при торговых палатах, государственных органах, различных ассоциациях и т. д. из числа лиц, включенных на определённый срок или бессрочно в список арбитров (составляется руководящим органом той организации, при которой состоит данный арбитраж). Если постоянно действующий арбитраж предназначается для разрешения споров между любыми сторонами, которые захотят к нему обратиться, он относится к категории открытых, если же арбитраж может разрешать споры только между членами соответствующей организации (объединения, системы органов), он является закрытым. Одним из видов арбитража является международный арбитраж, сторонами в котором выступают, как правило, юридические и физические лица разных государств, а иногда и непосредственно государство в лице своих органов. Конфликтующие стороны обращаются в арбитраж постольку, поскольку не могут преодолеть спорную си-

туацию своими силами. Эта ситуация имеет две разновидности: а) экономические споры между предпринимателями и б) споры между предпринимателями и органами государственной власти и управления. Предприниматель, в том числе и гражданин, вправе обратиться в арбитражный суд с жалобой на акты и действия государственных органов, которые противоречат закону и нарушают их права.

Арбитражный порядок рассмотрения экономических конфликтов не является единственно возможным: стороны вправе провести между собой прямые переговоры, заключить компромиссное соглашение, обратиться к консультантам, посредникам, третейским судьям (частному коммерческому арбитражу) и др. Предприниматель вправе, таким образом, выбирать между государственным и негосударственным порядком разрешения конфликта. В последние годы нередки попытки прибегнуть для этой цели и к незаконным методам («разборки» с участием криминальных структур).

Однако при всех возможных выгодах негосударственной формы решения экономического конфликта (простота, неформальность, быстрота и анонимность) лишь арбитражный процесс был и останется наиболее надежным способом законного завершения спора. Только он гарантирует государственную поддержку и обеспечение принятого арбитражем решения. Без него трудно, если не невозможно, разрешить дело, связанное с несовершенством законодательства, неясностью юридического толкования или его противоречивостью. Арбитражный суд также в состоянии помочь преодолеть конфликтную ситуацию юридически неподготовленным лицам.

Процедура рассмотрения дела арбитражным судом близка к гражданскому процессу; это особенно проявилось после принятия Арбитражного процессуального кодекса 1995 г. Вместе с тем есть и отличия, из числа которых упомянем следующие:

а) в арбитраже часто применяется процедура досудебного урегулирования конфликта;

б) спорящие стороны могут передавать из арбитража любой спор (кроме спора с государственными органами) в третейский суд по их усмотрению;

в) арбитражный суд обязан при рассмотрении дела помочь сторонам найти компромиссное решение.

Как и применительно к судам общей юрисдикции, слабым местом работы арбитражных судов является не своевременное исполнение решений, особенно, когда речь идет о применении мер воздействия к недобросовестным ответчикам, число которых в нашей экономической системе, к сожалению, не сокращается.

Уголовное судопроизводство. Судебному производству по уголовным делам предшествует так называемый криминальный конфликт, который представляет собой преступление, совершенное одним или несколькими лицами. В одних случаях это конфликт между преступником и потерпевшим гражданином (например, при краже), в других — между преступником и государством (при даче или получении взятки), но во всех случаях — конфликт с законом, а следовательно, и с правоохранительными органами. В суде этот конфликт превращается, как правило, в конфликт участников процесса: обвиняемого и его защитника, с одной стороны, и обвинителя (прокурора) и потерпевшего, с другой. Достаточно редкие исключения, при которых процессуальный конфликт не принимает открытой формы, — это явка с повинной и чистосердечное раскаяние. Но и при этом криминальный конфликт — преступление нельзя сделать несуществующим.

Уголовно-процессуальный кодекс требует от суда и органов предварительного следствия неуклонно применять закон с тем, чтобы каждый совершивший преступление был подвергнут справедливому наказанию и ни один невиновный не был привлечен к уголовной ответственности и осужден.

В отличие от гражданского судопроизводства, в ходе которого разрешается имущественный или иной спор, криминальный конфликт обычно так или иначе уже закончен до начала уголовного процесса (потерпевший убит, вещь украдена, возможно возвращена и т.д.). Задача уголовного суда в том, чтобы:

установить, был ли на самом деле тот криминальный конфликт, который послужил снованием для судебного рассмотрения;

опираясь на имеющуюся и получаемую в ходе судебного разбирательства информацию восстановить объективную динамику произошедшего конфликта;

выяснить степень виновности подсудимого, и в зависимости от этого, при прочих необходимых условиях, решить вопрос о его наказании.

Таким образом, в уголовном судопроизводстве конфликт большей частью заканчивается «силовым» решением — применением меры государственного принуждения. Мирный исход здесь является исключением: по делам так называемого частного обвинения (побои, оскорбления и клевета) до и в ходе судебного разбирательства допускается примирение обвиняемого с потерпевшим. В других случаях совершенное преступление не может рассматриваться как частное дело потерпевшего и конфликт преступника с законом подлежит принудительному завершению.

Существуют различные точки зрения о том, является ли уголовный процесс конфликтом между сторонами — обвинителем и обвиняемым (и защитником), или он представляет собой взаимодействие — сотрудничество — сторон в деле отыскания истины. Дело в том, что, с одной стороны, обвинитель и защитник выполняют противоположные функции, а с другой — все участники процесса должны обеспечить всестороннее, полное и объективное исследование обстоятельств дела. Представляется, что в действительности одно не противоречит другому. Уголовный процесс есть конфликт, в котором каждая сторона стремится к истине, но своим путем. Обвинитель доказывает обстоятельства совершенного преступления, защитник их опровергает; все это элементы единого целого, из которых складывается истина. Но конфликтность процесса отрицать невозможно; именно она является основой принципа состязательности сторон.

Важный элемент обеспечения состязательности — предоставление необходимого набора прав участникам процесса, а также существование процессуальных мер, обеспечивающих объективность расследования и судебного рассмотрения дела (в том числе мер пресечения). Таким образом, уже в ходе уголовного процесса осуществляется государственное принуждение, направленное на то, чтобы помешать противодействию со стороны вероятного преступника установлению истины, а с другой стороны, исключить незаконное давление правоохранительных органов на подозреваемого (обвиняемого, подсудимого).

Допустимо ли применение различного рода тактических приемов и средств разрешения процессуального конфликта со стороны следователя, прокурора, судей? Не вызывает сомнения запрет на любое физическое воздействие по отношению к любому участнику процесса (кроме законного ареста). Но могут ли быть применены такие меры

психического воздействия, как угрозы, обман, умолчание о важных обстоятельствах и т.п.? Мнения специалистов расходятся. Представляется справедливой точка зрения, что психическое воздействие в принципе допустимо, но его не следует отождествлять с психическим насилием, представляющим собою такое воздействие на волю и чувства личности, при котором подавляется возможность свободно избирать тот или иной вариант поведения сообразно своим интересам. В Уголовном кодексе прямо говорится, что запрещается домогаться показаний обвиняемого и других участвующих в деле лиц путем насилия, угроз и иных незаконных мер.

Распространенная ошибка состоит в отождествлении обвиняемого (подсудимого), а иногда и подозреваемого — с преступником. Между тем человек, сидящий на скамье подсудимых, вполне может оказаться невиновным и процессуальный конфликт с ним — беспредметным. Только суд в приговоре может признать гражданина лицом, совершившим преступление. В этом заключается презумпция невиновности, включенная в текст Конституции РФ (ст. 49).

Административное производство. Многие юридические конфликты разрешаются государственными органами, как коллегиальными (например, административной инспекцией), так и единоличными (например, инспектором ГАИ). Такого рода порядок рассмотрения и разрешения конфликтов не является наилучшим. В этих случаях государственный орган, принадлежащий к исполнительной власти, рассматривает конфликт гражданина с этой же властью. Так, инспектор ГАИ сам фиксирует нарушение правил дорожного движения, сам принимает решение о наказании виновного и сам же штрафует его. Но еще древние римляне считали, что никто не может быть судьей в собственном деле.

С учетом этого обстоятельства в последние годы стал все более широко применяться не только гражданско-правовой, но и административный судебный порядок рассмотрения споров. Особенно важная роль принадлежит сейчас предусмотренному Конституцией РФ праву граждан обжаловать в суде решения и действия любого органа государственной власти, органов местного самоуправления, общественных объединений и должностных лиц (ст. 46). Конфликт гражданина с названными органами или лицами рассматривается и разре-

шается судебной властью, которая независима от других властей, а это гарантирует законность и обоснованность решения.

Существенно и другое положение ст. 46 Конституции РФ: каждый вправе в соответствии с международными договорами Российской Федерации обращаться в межгосударственные органы по защите прав и свобод человека, если исчерпаны все имеющиеся внутригосударственные средства правовой защиты. Эта норма способствует включению РФ в международную юридическую систему, вхождению в единое правовое пространство мирового сообщества.

8.3. ПОСРЕДНИЧЕСТВО

Достаточно эффективным способом урегулирования конфликтов является посредничество. В западной теории этот способ носит название «конфликтный медиаторинг». В его рамках рассматриваются разнообразные теоретические и практические вопросы от границ применения института посредничества до требований, предъявляемых к личности самого посредника.

В социальных конфликтах крупного масштаба, имеющих большое политическое звучание, роль посредника может играть государство в лице любой из правительственных организаций. Стороны, принимающие участие в конфликте, как правило, охотно идут навстречу подобным организациям по ряду причин:

1) правительственные учреждения располагают материальными и другими ресурсами, имеющими большое значение в жизни людей, и целевое использование этих ресурсов может существенно повлиять на динамику конфликта вплоть до его существенного ограничения или полного прекращения;

2) государственные организации имеют законные возможности применять насилие — экономические санкции, политическое преследование, административное воздействие или даже вооруженную силу;

3) правительство, концентрируя в своих руках преимущественную долю социальной информации, объективно оказывается гораздо лучше осведомлено о фактическом положении дел, ставших причиной социального конфликта и может эффективно распорядиться этой информацией, призывая стороны конфликта к мирному обсуждению волнующих их проблем;

4) кроме компетентности, посреднические возможности правительства опираются на прочные традиции авторитета законной власти, традиции послушания и гражданского повиновения;

5) правительство везде признается необходимым институтом, подчинение которому рассматривается как вполне нормальное явление и не вызывает затаенных чувств мести и реванша, как это бывает в случае вынужденного подчинения победителю, оказавшемуся более сильным и удачливым в данном противостоянии.

Посреднические функции в конфликте могут выполнять не только правительственные, но и любые другие учреждения, организации или отдельные лица. Практика показывает, что удачно подобранный посредник может урегулировать конфликт там, где без его усилий согласие между сторонами было бы вообще невозможно. Часто роль посредника в социальных конфликтах с успехом выполняют отдельные лица, обладающие авторитетом, безупречной нравственностью, профессиональной компетенцией, знанием психологии, высоким интеллектом и занимающие нейтральную позицию по отношению к участникам конфликта.

Посредник может выступать в качестве неофициального участника процесса, рекомендации и решения которого не носят обязательного характера для сторон, участвующих в конфликте, но и в этом случае посреднические усилия могут помочь достигнуть соглашения. Статус третьей стороны может иметь и другой, например, официальный, характер. В этом случае уместно говорить о посредничестве в форме арбитража, причем речь может идти о двух его разновидностях: когда приглашение посредника необходимо, а исполнение его решений не обязательно или, наоборот, когда обращаться к нему не обязательно, но в случае приглашения, подчинение ему необходимо.

Результаты посреднических усилий в конфликте во многом зависят от позиции, которую занимает сам посредник, от его собственных интересов, а также от того, к каким средствам он прибегает, чтобы не допустить разрастания конфликта и его негативных последствий. Как правило, в распоряжении посредника имеются весьма ограниченный набор средств противодействия начавшемуся конфликту, тем более что штампы и готовые рецепты здесь мало эффективны. Однако два обстоятельства следует учитывать практически в любой ситуации. Это, во-первых, возможную реакцию, какую могут вызвать посредни-

ческие усилия, как со стороны непосредственных участников конфликта, так и сил, соблюдающих временный нейтралитет. И, во-вторых, устойчивые нормы морали, привычки и обычаи, господствующие в конфликтной среде и регулирующие поведение людей как в спокойной обстановке, так и в моменты конфликтов. Целесообразно считаться с реальными возможностями, конкретной ситуацией и общественным мнением. Следует избегать средств как крайне слабых, так и крайне сильных по своему воздействию. Наиболее эффективными чаще всего оказываются средства, основанные на умеренной реакции, поскольку именно они бывают вполне достаточными.

Интерес представляет опыт США, где посредническая деятельность в решении конфликтов давно стала одной из важнейших функций государственной власти. С первой половины прошлого столетия в роли регуляторов социальных конфликтов здесь выступали государственные ведомства — Национальное управление по трудовым отношениям (НУТО) и Федеральная служба посредничества и примирения (ФСПП). За 50 лет работы на счету ФСПП более 511 тыс. разрешенных конфликтов. Фигура посредника является ключевой в работе этой службы. В его функции входит:[48]

1) привлечение сторон к переговорам, а при тупиковой ситуации, когда стороны отказываются от встреч, осуществление контактов между ними;

2) действуя как нейтральное лицо, медиатор должен снять или свести до минимума эмоциональное напряжение для обеспечения нормального хода переговоров;

3) на раздельных встречах медиатор побуждает конфликтующие стороны к внимательной оценке новых предложений и альтернативных решений, в том числе выдвинутых самим медиатором, причем каждая из сторон, по сути дела, ведет переговоры с самим посредником, как бы представляющим другую сторону (медиатор старается указать на завышенные претензии каждого участника переговоров);

4) медиатор стремится найти такие решения, которые удовлетворили бы и общественное мнение, складывающееся вокруг конфликта;

5) если трудовой спор представляется неразрешимым, медиатор может предложить необходимую, по его мнению, альтернативу заба-

стовке или локауту, к примеру, продлить срок действия договора, создать согласительный комитет для изучения фактологии конфликта, предложить услуги арбитража.

Вопросы для самопроверки

1. Чем отличается посредничество в конфликте от гражданского и арбитражного судебных процессов? Назовите задачи и функции юриста, выступающего посредником в конфликте между двумя физическими лицами.

2. Считаете ли Вы целесообразным создание специализированных конфликтологических консультаций в системе юридических услуг, оказываемых хозяйствующим субъектам и частным лицам? Аргументируйте свою точку зрения.

3. Дайте развернутое определение понятию «арбитраж». Укажите основные отличия процедуры рассмотрения дела арбитражным судом по сравнению с гражданским процессом.

---

[48] Подробнее см.: Роспшашвили К.Д. Федеральная служба посредничества и примирения // США. Экономика, политика, идеология. 1991, № 4, стр. 109-110.

ЗАКЛЮЧЕНИЕ

Во всей мировой художественной литературе, в изобразительном искусстве, кинематографии, периодической печати и на телевидении конфликты выступают одной из главных тем, сравнимой по популярности лишь с темами о любви и Боге. И это не случайно — наша жизнь и все, что нас окружает, буквально пронизано конфликтами разного масштаба и значимости. Тысячелетиями люди боялись конфликтов, боролись с ними, но так и не смогли избавиться от них, всякий раз разжигая новые, еще более разрушительные. Вся история человеческой цивилизации — это непрерывная череда социальных противоборств и военных конфликтов. Сегодня удалось в какой-то мере отодвинуть угрозу мировой ядерной войны, но военные конфликты от этого не исчезли. Они трансформировались, приобретя форму терроризма и перманентных войн локального характера. В последнее время выходят на арену и набирают силу чрезвычайно опасные экологические и техногенные конфликты, образованные непродуманными поступками человека и ответными действиями сил природы (естественной и искусственной).

Почему человеческое сообщество, желая того или нет, постоянно пребывает в ситуациях внешней и внутренней конфликтности?

Конфликты жизненно важны как индивиду, так и обществу. Без них нет развития, самоорганизации, прогресса и вообще всякого движения вперед. Конечно, конфликтность предполагает жесткий путь развития, усыпанный как жертвами и разрушениями, так и любовью и гармонией. Но, по-видимому, мы с вами живем не в лучшем из миров. В нем нет других более мягких механизмов, способных эффективно двигать эволюционный процесс: все в нем рождается, развивается, процветает и погибает через противоположности, противоречия и конфликты.

Тем не менее, это наш мир. Поэтому проблема заключается не в уничтожении конфликтов как таковых (это деструктивная утопия), а в поиске способов бескризисного существования и процветания в конфликтных условиях.

Для того чтобы воплотить эту идею в жизнь, недостаточно провозгласить лозунг — необходимо познать функции, свойства, закономерности динамики, фундаментальные причины возникновения кон-

фликтов, научиться моделировать конфликты и выработать технологии управления ими, обратив эти знания себе на пользу. Следует наконец-то уйти от средневековой методологии умозрительности и эмпиризма, отказаться от пагубного «метода проб и ошибок» и перейти к научному изучению конфликтов на базе современных методов моделирования. Ведь не отвергли же мы такое очень опасное явление, как электричество. А стало это возможным благодаря тому, что ученые познали его свойства и закономерности, научились строить модели этого явления. Не случись этого, мы бы до сих пор крестились при виде разрядов молнии и жили бы при свете лучин.

Вместе с тем, любые методы изучения конфликтов будут бесплодными, если не выработать конструктивную точку зрения на эти явления и не понять, что конфликты представляют собой не только и не столько негативное противоборство социальных и природных сил, сколько многогранное системное явление, имеющее бесконечное многообразие форм своего проявления.

Обобщая знания о конфликтах различной природы, системную суть этого явления можно отразить следующими гранями.

Конфликт — это специфическая форма взаимодействия двух и более систем или нескольких компонентов одной системы в ходе их совместного функционирования, которая порождается ресурсно-коммуникационными противоречиями между ними, развивает эти противоречия, разрешает возникшие противоречия кризисным или бескризисным путем и порождает новые противоречия.

В таком понимании конфликт есть не что иное, как новая система или, как говорят, надсистема, образованная конфликтующими сторонами и обладающая уже другими свойствами и качествами, чем каждый из участников конфликта в отдельности. Следовательно, изучать конфликты надо так же, как изучают любые другие системы: разложение на части, изучение значения каждой части, изучение соотношения с окружающей средой, построение модели или комплекса моделей, проведение компьютерных модельных экспериментов, объединение результатов и, в конце концов, понимание на основании всего этого глубинного существа конфликтных процессов и определение способов рационального управления ими.

Конфликт — это разветвляющийся самоуправляемый процесс перехода количества в качество, который ведет к нарушению устойчивого функционирования системы и завершается либо ее возвратом в прежнее устойчивое состояние, либо образованием в ней нового устойчивого состояния, либо ее катастрофой и гибелью.

Мы привыкли изучать системы, имеющие вполне определенную цель, то есть точку или область устойчивого равновесия, в которую система стремится попасть в процессе своего функционирования, и эта точка (область) известна исследователю и самой системе. В конфликтующих же системах области и точки устойчивости неизвестны ни исследователю, ни системе, поскольку они формируются и распадаются в ходе развития конфликта. Образно говоря, конфликты — это процессы, теряющие контроль над самими собой. В конфликтах периоды стабильного развития чередуются с интервалами, где система как бы «выбирает» направление своего дальнейшего движения, причем эти моменты не подчиняются какой-либо статистической закономерности, а определяются характером взаимодействия конфликтующих сторон и частичным действием случайных факторов. Подчеркнем, что конфликты представляют собой не хаотичные и не предопределенные кем-то свыше процессы. Они управляемы, но управление здесь особое, основанное не на принципе оптимальности, а на поиске компромисса и применении специальных технологий ухода от конфронтации, кризисов, катаклизмов и сглаживания противоречий.

Конфликт — это динамическое явление, в котором будущее не входит составной частью в прошлое, то есть всякое данное состояние конфликтующей системы не может быть объяснимо только из предшествовавших ему. Конфликт по ходу своего развития порождает принципиально новые состояния взаимодействующих систем, которые невозможно предвидеть заранее.

Многие полагают, что, изучая прошлое, можно найти некие «золотые» правила, которые позволят предупредить, избежать, урегулировать любой конфликт. Это — иллюзия. В конфликтах наши знания о прошлом часто становятся не союзником, а врагом человека. Конечно, их не надо игнорировать, но в конфликтных ситуациях следует

руководствоваться только личными соображениями, отдавая себе отчет в том, что лучший способ предвидеть то, что будет, изучать то, что было, но знать, что всё, бывшее прежде нас, никогда уже не повторится с абсолютной точностью. Феноменология конфликтов такова, что в них нет и быть не может«золотых правил», но зато конфликтам присущи свойства, функции и закономерности в развитии, знание которых позволяет человеку нормально жить в конфликтных условиях и даже разворачивать их себе на пользу. Положительным примером в этом отношении может служить использование в развитых странах законов конфликтной по своей природе рыночной экономики для урегулирования конкурентных отношений в интересах потребителя и вообще для стабилизации экономики. Отрицательный пример тоже есть — деятельность отечественных так называемых «практикующих конфликтологов». Не отягощенные знаниями теории конфликта, но раскусившие психологию нашего обывателя, они без тени смущения берутся разрешать любые конфликтные проблемы за вознаграждение, не унижающее их собственное достоинство. В результате возникает реальная опасность «американизации» науки о конфликтах — превращения ее в доходный бизнес, делающий деньги на бедах, несчастьях и пороках людей, но не разрешающей насущные проблемы личности и общества.

Конфликт — это регулирующая часть самоорганизации систем любой природы, обуславливающая неустойчивый, нелинейный, необратимый характер процессов их внутреннего развития и взаимодействия со средой. Без конфликтов невозможна самоорганизация систем, предполагающая самостоятельное формирование их состава, структуры, свойств и вообще движение без принуждающего влияния извне.

В таком аспекте конфликтные процессы выступают уже не только в качестве негатива, который нужно искоренить из нашей жизни, но и как явления, несущего в себе потенциал созидания и совершенствования природы и общества, через разрушение всего старого, непригодного и отжившего, через продвижение всего нового прогрессивного жизнеспособного. Другой вопрос, в каких формах реализуется этот созидательный потенциал. Пока социальные конфликты вы-

ливаются чаще всего в конфронтацию, кризисы, противоборства и катастрофы, воплощая известный принцип: вначале нужно разрушить, а потом уже строить. Уродливые антигуманные формы конфликтов будут существовать до тех пор, пока человек в своем эволюционном развитии не достигнет определенного духовного, культурного и интеллектуального уровня и не научится жить не по понятиям, а на основе норм права.

Конфликт — это атрибутивное (неотъемлемое) свойство всех форм движения материи, выступающее основным фактором и движущей силой эволюционного процесса в социальных, биологических, физических, технических, технологических и других системах.

Конфликты как явления не являются прерогативой человечества. Человек разумный сам является продуктом борьбы за существование — природных конфликтов. Образовав в процессе своей эволюции социум, он продолжил дело, начатое природой: сам стал источником и причиной социальных конфликтов. Эти конфликты имеют уже иное качество и принимают другие формы. Вместе с тем, они эволюционно объединены с природными, а следовательно, путь к постижению сущности конфликтов, связанных с деятельностью человека, проходит через познание конфликтности как атрибутивного свойства всех форм движения материи. Отсюда следует, что научно-теоретический базис конфликтологии должен быть значительно шире концептуальных оснований любой отдельно взятой гуманитарной или естественнонаучной дисциплины, а следовательно, основу ее методологического аппарата должен составлять системный подход к изучению природных и общественных явлений.

При проведении юридических, экономических, социологических, военных, психологических, медицинских, экологических и других исследований допустимо любое частное определение конфликта, отражающее специфику данной предметной области и глубину познания происходящих в ней конфликтных процессов. Однако при практическом использовании этих определений всегда необходимо осознавать их неполноту и как минимум учитывать системные трактовки функций, свойств, динамики и причинной обусловленности конфликтов.

ГЛОССАРИЙ

АГРЕССИЯ — поведение в конфликте, направленное на нанесение ущерба одним из субъектов конфликта другому.

АНТАГОНИЗМ — предельная степень противодействия в конфликте, при котором достижение цели одним субъектом исключает достижение цели другим субъектом (компромисс невозможен).

АРБИТР — третья сторона в конфликте, наделенная определенными функциями для его урегулирования.

АРБИТРАЖ — способ разрешения споров, состоящий в обращении субъектов конфликта к арбитру.

АФФЕКТ — сильное и относительное кратковременное эмоциональное состояние, связанное с резким изменением важных для человека жизненных обстоятельств. В основе аффекта лежит переживаемое человеком состояние внутреннего конфликта.

БОРЬБА — форма противодействия, в которой субъекты конфликта умышленно затрудняют друг другу достижение целей, усиливают давление, создают принудительные ситуации, критические положения для противной стороны.

ВЗАИМОДЕЙСТВИЕ — процесс непосредственного или опосредованного воздействия субъектов друг на друга, порождающий взаимозависимость результатов их функционирования.

ВОЗДЕЙСТВИЕ — действие, имеющее результат.

ГЕНЕЗИС КОНФЛИКТА — момент зарождения, возникновения и последующий процесс развития конфликта.

ГИБЕЛЬ — финальная стадия конфликта, при которой конфликтующие субъекты (один, несколько или все) безвозвратно теряют способность выполнять свою основную функции.

ГРАНИЦЫ КОНФЛИКТА — рамки и пределы конфликта, касающиеся количества его участников, территории, на которой происходит конфликт, и его продолжительности.

ДИАГНОСТИКА КОНФЛИКТА — исследование конфликта с целью описания его сущности, содержания, функций и других характеристик.

ДИНАМИКА КОНФЛИКТА — развитие конфликта, включающее его основные стадии и состояния.

ДОМИНИРОВАНИЕ — намерение установить контроль над оппонентом и использовать его в своих интересах, навязывая ему свою волю. Доминирование характеризует такой тип отношений, который основывается на возвышении или унижении, на принципе главенства.

ЕДИНСТВО — предельная степень содействия, при которой цели компонентов системы сливаются в одну общую цель, то есть интересы частей полностью совпадают с интересами целого, и наоборот, интересы целого полностью совпадают с интересами частей.

ИНСТИТУЦИАЛИЗАЦИЯ КОНФЛИКТОВ — метод профилактики и предупреждения конфликтов, предусматривающий создание в обществе специализированных организаций (институтов) и соответствующих механизмов для проведения консультаций по спорным вопросам, ведения переговоров и поиска взаимоприемлемых решений, в том числе в рамках законодательной, судебной и исполнительной власти. В случае институциализации конфликтов существуют и действуют общие для сторон правила, согласно которым будут разрешаться противоречия, споры и разногласия. Уже само существование этих организаций и знание этих правил служит стимулом, побуждающим стороны воздерживаться от деструктивных поступков.

ИНТРИГА — скрытое, обычно неблаговидное действие в разных формах (происки, козни и т.д.), для достижения какой-либо цели.

ИНЦИДЕНТ — действие субъекта, направленное на овладение какой-либо позицией, вещью или социальной нормой, провоцирующие конфликт.

ИРРАЦИОНАЛЬНОЕ — находящееся за пределами разума, алогическое, неинтеллектуальное, несоизмеримое с рациональным мышлением или даже противоречащее ему, обычно противопоставляется понятию рационального.

КАТАСТРОФА — предфинальная стадия конфликта, находясь в которой конфликтующие субъекты (один, несколько или все) временно теряют способность выполнять свою основную функцию.

КВАЗИПЕРИОДИЧНОСТЬ КОНФЛИКТА — свойство конфликта развиваться в виде чередующейся последовательность взаимно-ответных действий сторон, обладающей некоторой периодичностью.

КОАЛИЦИЯ — разновидность объединения взаимно содействующих компонентов системы без образования общесистемной цели, допускающая частичную противоречивость целей по второстепенным для всей системы вопросам.

КОЛЛИЗИЯ — столкновение противоположных взглядов, стремлений, интересов; расхождение между отдельными законами одного государства или противоречие законов, судебных решений различных государств.

КОМПРОМИСС — соглашение на основе взаимных уступок.

КОНКУРЕНЦИЯ — разновидность противодействия, для которого характерна борьба за овладение чем-либо.

КОНСЕНСУС — принцип коллегиального решения, обратный праву вето, предполагающий разрешение конфликтов на основе согласования позиций, компромисса, сотрудничества.

КОНФЛИКТ (в узком смысле) — противоборство сторон имеющих противоположно направленные мотивы, цели и интересы.

КОНФЛИКТ (системн.) — 1) необходимое и естественное явление в самоорганизации систем любой природы, обусловливающее неравновес-

ность состояний и нелинейный характер протекания процессов их внутреннего развития; 2) надсистемное взаимодействие двух и более систем, порождаемое противоречиями между ними, разрешающее возникшие противоречия и порождающее новые противоречия; 3) самоорганизующийся процесс зарождения, становления, развития и разрешения противоречий, завершающийся возвратом системы в прежнее устойчивое состояние, образованием в ней нового устойчивого состояния или ее катастрофой (разрушением, потерей системных свойств); 4) атрибутивное свойство всех форм движения (существования) материи, неразрывно связанное с ее самоорганизацией и эволюцией.

КОНФЛИКТНАЯ СИТУАЦИЯ — начальная (нулевая) стадия конфликта, содержательная сторона которой заключается в формировании условий (факторов), необходимых для возникновения и развития конфликта.

КОНФЛИКТОГЕННЫЕ ФАКТОРЫ — субъективные и объективные обстоятельства (факторы), обусловливающие возникновение конфликта и провоцирующие конфликтующие стороны на борьбу и обострение противоречий в конфликте.

КОНФЛИКТОФОБИЯ — страх перед конфликтом.

КОНФРОНТАЦИЯ — противостояние субъектов конфликта.

КООРДИНАЦИЯ — разновидность управления в иерархических многоуровневых системах, между компонентами которых есть конфликт, но нет антагонизма.

КРИЗИС — стадия конфликта, характерная резким (скачкообразным) изменением характера его развития, после которого наступает качественное изменение ситуации.

КУМУЛЯТИВНОСТЬ КОНФЛИКТА — свойство конфликта, выражающееся в способности сосредоточенно действовать в одну и ту же «болевую точку» до тех пор, пока в системе что-то не изменится, и ее скрытые качества не проявятся наружу.

ЛАТЕНТНАЯ СТАДИЯ — стадия конфликта, характерная образованием конфронтации между субъектами.

ЛЕГИТИМИЗАЦИЯ КОНФЛИКТОВ — метод профилактики и предупреждения конфликтов путем придания им таких форм, которые могут быть признаны законными на том или ином основании.

ЛИЗИС — постепенное (плавное) количественное изменение, не затрагивающее качество.

МАНИПУЛЯЦИЯ — сознательное или бессознательное влияние субъектов конфликта друг на друга, основанное на слабых или сильных качествах другого, с целью направить его энергию для достижения собственных целей.

МЕДИАТОР — посредник в конфликте.

МЕДИАЦИЯ — посредничество в конфликте третьей, не участвующей в нем стороны.

НАСИЛИЕ — воздействие, направленное на лишение жизненно необходимых условий существования субъекта конфликта, нанесение ему физических повреждений, применение угроз, эмоционально-психологическое и интеллектуальное давление, лишение жизни.

НЕОПРЕДЕЛЕННОСТЬ КОНФЛИКТА — комплексное свойство конфликта, обусловленное следующими компонентами: а) незнанием субъектами конфликта намерений, планов, ресурсов и возможных стратегий поведения противостоящей стороны; б) неизвестностью результатов исхода конфликта и его стадий; в) нелинейностью — возможностью резкого скачкообразного изменения траектории развития конфликта под влиянием неконтролируемых факторов; г) несоизмеримостью понятий, которыми оперируют конфликтующие субъекты; д) неадекватностью восприятия ими складывающейся обстановки; е) случайностью.

НЕЙТРАЛИТЕТ — состояние конфликта, при котором субъекты конфликта не оказывают непосредственного влияния на функционирование друг друга.

НЕСТРОГОЕ СОПЕРНИЧЕСТВО — состояние противодействия, находясь в котором, субъекты конфликта хотя и оказывают отрицательное влияние друг на друга, но, тем не менее, способны на основе компромисса достичь своих целей, хотя возможно не в полной мере.

НОРМА — минимальное или предельное количество чего-либо, допускаемое к использованию в процессе достижения целей, например, норма времени, норма ресурсов, в том числе не только природных, но и социальных, информационных, организационных и т. п.

НОРМА ПРАВА — установленное государством общеобязательное правило общественного поведения.

ОТСУТСТВИЕ ОПТИМАЛЬНОСТИ — свойство конфликта, выражающееся в том, что его субъекты не способны найти каждый для себя оптимального (наилучшего) решения проблемы. В конфликте возможен только компромисс.

ПАРТНЕРСТВО В КОНФЛИКТЕ — отношение между субъектами конфликта, основанное на принципах взаимопомощи и содействия.

ПЕРЕГОВОРЫ — способ разрешения (урегулирования) конфликтов, совместная деятельность субъектов конфликта по нахождению взаимоприемлемого решения проблемы.

ПОВЕДЕНИЕ АНТИКОНФЛИКТНОЕ — совокупность действий, направленных на устранение источника конфликта, сглаживание противоречий и, в конечном счете, способствующих восстановлению нормальных отношений между субъектами конфликта.

ПОВЕДЕНИЕ КОНФЛИКТНОЕ — совокупность действий в конфликте, направленных на то, чтобы прямо или косвенно блокировать действия противостоящей стороны, препятствовать ей в достижении целей и реализации.

ПОСРЕДНИК — третья сторона в конфликте, призванная обеспечить конструктивное обсуждение и разрешение конфликта, однако сам посредник не имеет полномочий принимать решение.

ПРЕДУПРЕЖДЕНИЕ КОНФЛИКТА — комплекс мер, направленный на недопущение конфронтации в конфликте.

ПРИМИРИТЕЛЬНЫЕ ПРОЦЕДУРЫ — условия и методы (согласительная комиссия, переговоры, посредничество, арбитраж) урегулирования и разрешения конфликтов.

ПРОТИВОДЕЙСТВИЕ — состояние взаимодействия субъектов конфликта, для которого характерно взаимно отрицательное влияние сторон на функционирование друг друга.

ПРОФИЛАКТИКА КОНФЛИКТА — комплекс мер, направленных на недопущения конфликтной ситуации, путем исключение причин и факторов, обусловливающих возникновение конфликта.

РАЗРЕШЕНИЕ КОНФЛИКТА — комплекс мер, направленных на устранение кризисных явлений в процессе развития конфликта, нормализацию отношений между конфликтующими субъектами и поиск устойчивых компромиссных договоренностей по спорным вопросам.

РАСШИРЯЕМОСТЬ КОНФЛИКТА — свойство конфликта, выражающееся в его способности втягивать в свою сферу субъекты, между которыми ранее отсутствовали какие-либо противоречия.

РЕФЛЕКСИЯ В КОНФЛИКТЕ — процесс формирования конфликтующими субъектами линии своего поведения на основе отражения, моделирования возможных вариантов поведения противостоящей стороны.

РИСК В КОНФЛИКТЕ — связанный с опасностью способ действия субъектов конфликта, необходимый для того, чтобы избежать еще большей опасности.

САМООРГАНИЗАЦИЯ — процесс взаимодействия компонентов системы, в результате которого без принуждающего влияния извне меняется ее состав, образуется новая структура и, как следствие, возникают новые свойства.

САМОРЕГУЛИРОВАНИЕ — способность системы самостоятельно компенсировать внешние воздействия, нарушающие ее нормальное функционирование. Саморегулирование достигается с помощью отрицательных обратных связей и осуществляется в форме самонастройки и самоорганизации.

СИМБИОЗ — разновидность содействия, при котором взаимодействующие компоненты системы объединены единством цели, но вклад в ее достижение у каждого из них разный (у одних компонентов он больше, у других — меньше).

СИНЕРГИЧЕСКИЙ ЭФФЕКТ — эффект, в котором результат работы группы, превышает простую сумму результатов работы ее отдельных членов.

СИНКРЕТИЗМ — форма защиты в конфликте, заключающаяся в том, что один из субъектов пытается свои собственные убеждения растворить в убеждения других субъектов, с целью ужиться с ними.

СИСТЕМА — совокупность взаимосвязанных компонентов, образующих определенную целостность, в которой в результате взаимодействия возникают новые свойства, отсутствующие у составных частей. Основные признаки системы: целостность, членимость, связность составных частей, несводимость свойств целого к свойствам компонентов.

СКРЫТНОСТЬ КОНФЛИКТА — свойство конфликта, выражающееся в том, что его причины и движущие силы не всегда доступны для наблюдения, а намерения и действия сторон специально маскируются, утаиваются и умышленно искажаются.

СЛАБАЯ ПРЕДСКАЗУЕМОСТЬ КОНФЛИКТА — свойство конфликта, заключающееся в невозможности однозначного предсказания характера его развития ни при каком сколь угодно глубоком и полном знании морфологии конфликта (состава участников и характера взаимоотношений между ними), ни при каком сколь угодно длительном наблюдении за его развитием.

СОДЕЙСТВИЕ В КОНФЛИКТЕ — состояние взаимодействия субъектов конфликта, для которого характерно положительное влияние сторон на функционирование друг друга.

СОДРУЖЕСТВО — разновидность содействия, при котором цели содействующих компонентов системы различны, но эти различия не выходят за рамки определенных границ, то есть каждый компонент преследует свои интересы, но они не противоречат системным интересам.

СОТРУДНИЧЕСТВО — стратегия поведения субъектов конфликта, характеризующаяся ориентацией на совместный поиск решений возникающих проблем.

СТРЕСС (англ. «*stress*» — нажим, давление) — психическая реакция, особое состояние человека в период «перехода» или приспособления к новым условиям существования. Это любое более или менее выраженное напряжение организма, связанное с его жизнедеятельностью, возникает при любых воздействиях, вовлекающих в реакцию эмоциональную сферу.

СТРЕССОУСТОЙЧИВОСТЬ — сознательно выработанные (натренированные) реакции, позволяющие субъекту сохранять не только эмоционально-психологическую стабильность в экстремальных ситуациях (ситуации неопределенности, высокого риска и в конфликте), но и способность ясно мыслить и принимать те решения, которые соответствуют поставленным целям и задачам.

СТРОГОЕ СОПЕРНИЧЕСТВО — разновидность противодействия, при котором наибольшая эффективность функционирования одной стороны достигается при наименьшей эффективности другой. При строгом соперничестве наблюдается такая форма противодействия, в которой взаимоотношения субъектов конфликта хотя и противоположны, но неантаго-

нистичны, то есть, несмотря на противоречия или расхождения в позициях, у них имеются точки соприкосновения, где возможны локальные компромиссы.

СТРУКТУРА КОНФЛИКТА — совокупность устойчивых связей между компонентами конфликта, образующих целостную систему.

СУБЪЕКТ КОНФЛИКТА — непосредственный участник конфликта.

ТИПОЛОГИЯ КОНФЛИКТОВ — классификация конфликтов в соответствии с выделенными признаками.

ТОТАЛИТАРИЗМ — система насильственного политического господства, характеризующаяся полным подчинением общества, всех сфер его жизни власти господствующей элиты, организованной и целостный военно-бюрократический аппарат и возглавляемый лидером.

ТРЕТЕЙСКИЙ СУДЬЯ — третья сторона в конфликте, решения которой являются обязательными для оппонентов.

УПРАВЛЕНИЕ КОНФЛИКТОМ — целенаправленная совокупность действий, направленных на приведение конфликта в желаемое состояние.

УРЕГУЛИРОВАНИЕ КОНФЛИКТА — комплекс мер, направленных на снятие остроты конфликта без устранения причин, обусловивших его возникновение.

УСТОЙЧИВОСТЬ КОНФЛИКТА — свойство конфликта, отражающее его способность к самодвижению, ведущему систему, где он происходит: а) к восстановлению прежнего доконфликтного состояния; б) к приобретению качественно нового состояния; в) к катастрофе или гибели.

ЭКСПЛУАТАЦИЯ — состояние взаимодействия, характеризующееся одновременно как противодействием, так и содействием. Находясь в этом состоянии, каждый субъект конфликта преследует свои цели, которые противоречивы, но в тоже время, ни одна из сторон не может достигнуть своих целей без другой. Несмотря на существующие противоречия, каждая из сторон обладает чем-то необходимым для другой стороны и уступает это «что-то» в обмен на уменьшение противодействия. Вокруг такого обмена и развивается конфликт.

ЭСКАЛАЦИЯ КОНФЛИКТА — нарастание остроты и размаха конфликтных действий, обусловленное обострением противоречий между субъектами конфликта.

ТЕСТЫ

Вопрос №1

Что является объектом изучения системной (или общей) конфликтологии?
Все виды конфликтов в природе и в обществе во всех их специфических проявлениях
Политические и экономические противоречия в самых разнообразных своих проявлениях во всех сферах общества
Социальные противоречия и социальные конфликты в самых разнообразных своих проявлениях во всех сферах общества
Духовные противоречия и социальные конфликты в самых разнообразных своих проявлениях в социальной сфере общества

Вопрос №2

Что является предметом изучения системной (или общей) конфликтологии?
Закономерности в функциях, свойствах, динамике и причинах возникновения конфликтов, а также технологии управления конфликтами, способы их профилактики, предупреждения, разрешения и урегулирования
Причины возникновения и механизмы действия конфликтов в обществе
Технологий выявления, отслеживания, урегулирования и разрешения конфликтов
Способы сглаживания и урегулирования межличностных и внутриличностных конфликтов

Вопрос №3

Какой подход к типологии конфликтов получил наибольшее распространение при системных конфликтологических исследованиях?
Ориентированный на создание единой, универсальной классификации конфликтов, учитывающей всё многообразие их свойств и проявлений
Предполагающий классификации конфликтов в интересах целей и задач их изучения
Предполагающий разработку классификаций, подтверждающих сложившуюся или общепринятую систему методических, идеологических, политических и других взглядов на конфликт

Вопрос №4

Системная системная конфликтология – это:
Самостоятельная наука
Раздел психологии
Раздел социологии
Раздел юриспруденции

Вопрос №5

Юридические конфликты – это: (2 верных ответа)
Основной способ цивилизованного разрешения социальных противоречий на основе норм права
Противоборства между субъектами, образующими систему юриспруденции
Любые конфликты, в которых спор, так или иначе, связан с правовыми отношениями сторон

Вопрос №6

Ядро социального конфликта – это:
Противоречия между субъектами конфликта
Конфликтующие стороны с их интересами и потребностями
Материальная, социальная или духовная ценность, к обладанию или пользованию которой стремятся конфликтующие стороны
Информационная борьба

Вопрос №7

На какой стадии взаимоотношения человека и природы возникают и развиваются современные экологические конфликты?
Приспособительная
Утилитарная
Коэволюционная

Вопрос №8

Существуют ли неконфликтные социальные процессы?
Да
Нет
И «да» и «нет» в зависимости от точки зрения субъекта, от понимания им сути происходящего и от обстоятельств, в которые он поставлен утилитарными интересами

Вопрос №9

Какие главные признаки дают основания считать системную конфликтологию наукой? (2 верных ответа)
Инвариантность (нечувствительность) к идеологии
Неканонизируемость – возможность принципиального опровержения базовых положений
Наличие предмета и объекта изучения
Существование развитой методологии

Вопрос №10

Какие стили конфликтного поведения людей отражаются в «сетке» Томаса-Килмена?
Уклонение, приспособление, конфронтация, сотрудничество и компромисс
Избегание конфликта, боязнь ошибки, агрессивность, жажда власти, стремление к превосходству

Вопрос №11

Кому принадлежит утверждение: «Конфликты — это не только нормальная, но и исключительно важная форма социального взаимодействия, это импульс, стимулирующий социальные изменения, благодаря которым общество становится жизнеспособным»?
Георгу Зиммелю
Льюису Козеру
Кеннету Боулдингу
Талкотту Парсонсу

Вопрос №12

Что служит социальной базой для существования коррупции в нашей стране?
Отсутствие эффективного антикоррупционного законодательства
Доминирующий социальный принцип: «люди для власти, а не власть для людей»
Особенности российского менталитета
Низкая правовая культура населения, терпимость к нарушителям законов

Вопрос №13

Назовите факторы, под действием которых в природе и в обществе возникают и развиваются самоорганизующиеся процессы: (3 верных ответа)
Предопределенность
Конфликтность
Выживаемость
Защищенность
Случайность
Стремление к развитию

Вопрос №14

Кому принадлежит высказывание: «Каждая цивилизация в своем развитии проходит четыре этапа: зарождение (становление), расцвет, упадок и гибель, общая продолжительность которых составляет от полутора до двух тысячелетий»?
Роберту Мертону
Льву Гумилеву
Карлу Марксу
Адаму Смиту.
Льву Толстому

Вопрос №15

На какой вопрос нельзя дать научно обоснованный ответ при прогнозировании социальных конфликтов?
Что будет?
Что может быть?
Что вероятно будет?

Вопрос №16

Какой конфликтологический принцип определяет характер социального и экономического развития современного общества?
Конфликты, которые не приводят к гибели системы, делают ее более устойчивой к различным возмущениям
Конфликты и кризисы предвестники неминуемого краха социально-экономической системы

Вопрос №17

Риск в конфликте – это:
Поступок наугад, в надежде на счастливую случайность получить выигрыш, размеры которого превышают затраченные усилия
Акт, направленный на удовлетворение своих низменных патологических потребностей, утверждения собственного «Я»
Связанный с опасностью способ действия, необходимый для того, чтобы избежать еще большей опасности

Вопрос №18

Назовите виды рисков, принятые в системной конфликтологии (3 верных ответа)
Вероятностные риски
Страховые риски
Ситуационные риски
Чистые риски
Оперативные риски
Облигатные риски
Природные риски
Катастрофические риски

Вопрос №19

Назовите принятые в системной конфликтологии точки зрения (концепции) на причинную обусловленность конфликтов (4 верных ответа)
Философская
Национал-социалистическая
Социальная
Психологическая
Марксистско-ленинская (материалистическая)
Идеалистическая
Прагматическая

Вопрос №20

Какая из мировых религий рассматривает желания (потребности) как главную причину несчастий человека?
Индуизм
Ислам
Христианство
Буддизм
Иудаизм

Вопрос №21

Перечислите потребности человека согласно иерархии Маслоу (5 верных ответов)
Физиологические или биологические потребности
Спонтанные потребности
Социальные потребности
Эстетические потребности
Потребности в самореализации и самовыражении
Генетические потребности
Потребности в безопасности
Латентные (скрытые) потребности
Потребности в уважении

Вопрос №22

Кому принадлежит высказывание: «Любые общественные логически стройные теории и идеологии являются только ширмой, которая скрывает действия людей, продиктованные иррациональными пластами человеческой психики»?
Зигмунду Фрейду
Кеннету Боулдингу
Вильфредо Парето

Вопрос №23

Кому принадлежат слова: «… В человеке лишь интеллект по природе своей склонен к вражде, ибо он утверждает себя как величину, отдельную от всех остальных, и именно в нем заключается корень разъединения, вечно возобновляющийся источник отчуждения человека от человека»?
Анне Безант
Анри Бергсону
Марку Шагалу
Иосифу Бродскому
Густаву Юнгу

Вопрос №24

Инстинкт – это: (2 верных ответа)
Записанные на генетическом уровне правила поведения человека в конфликтных ситуациях
Рудимент психики, который со временем должен отмереть.
Первичные бессознательные биологические и социальные влечения, определяющие функционирование глубинного уровня психики

Вопрос №25

Как называются логические правила построения умозаключений «от частного к частному»?
Традуктивные
Индуктивные
Дедуктивные

Вопрос №26

Кому принадлежат слова: «Единственной причиной социальных изменений, войн и революций является биологическая природа человека, его инстинктивные влечения, которые периодически прорываются сквозь социальные ограничения, вызывая соответствующие трансформации или деформации социального порядка»?
Зигмунду Фрейду
Кеннету Боулдингу
Анри Бергсону
Фридриху Энгельсу

Вопрос №27

Назовите рациональные способы выбора стратегии в антагонистическом конфликте (3 верных ответа)
Игровой
Ситуационный
Оперативный
Случайный
Подражательный

Вопрос №28

Компромисс в конфликте – это:
Соглашение на основе взаимных уступок
Соглашение на основе принуждения оппонента
Соглашение на основе отказа сторон от борьбы

Вопрос №29

Какие стратегии (линии) поведения конфликтующих сторон на переговорах по спорным вопросам называются оптимальными по Парето?
Стратегия, которая ни для кого из участников переговоров не будет наихудшей
Стратегия, которая для всех участников переговоров будет наилучшей
Стратегия, которая соответствует интересам наиболее авторитетных участников переговоров

Вопрос №30

Какие договоренности на переговорах по спорным вопросам называются устойчивыми по Нэшу?
Договоренности, нарушение которых не выгодно ни одной из договаривающихся сторон
Договоренности, нарушение которых не ведет к эскалации конфликта
Договоренности, соблюдение которых влечет за собой прекращение конфликта

Вопрос №31

Назовите наиболее сложный из механизмов, используемых для реализации управления в конфликтах
Подражательный
Программный
Адаптивный
Рефлексивный

Вопрос №32

В чем заключается конечная цель антагонистических информационных конфликтов?
Обеспечить превосходство в управлении над противником
Дезинформировать противника относительно своих намерений
Срыть от противника свои истинные намерения

Вопрос №33

Кому принадлежит утверждение: «Живущий по руководству разума стремится, насколько возможно, воздавать другому за его ненависть, гнев, презрение и т.д., напротив, любовью и великодушием»
Льву Толстому
Френсису Бэкону
Федору Достоевскому
Бенедикту Спинозе

Вопрос №34

Назовите стадию конфликта, соответствующую наивысшему уровню конфликтности в обществе
Конфликтная ситуация
Латентная стадия
Кризис
Катастрофа

Вопрос №35

В системном понимании конфликт – это: (4 верных ответа)
Ситуация, в которой каждый участник осознает несовместимость своих интенций с интенциями своих противников и желает добиться целей, несовместимых с целями своих противников
Необходимое и естественное явление в самоорганизации систем любой природы, обусловливающее неравновесность состояний и нелинейный характер протекания процессов их внутреннего развития
Надсистемное взаимодействие двух и более систем, порождаемое противоречиями между ними, разрешающее возникшие противоречия и порождающее новые противоречия
Противоборство сторон имеющих противоположно направленные мотивы, цели и интересы
Самоорганизующийся процесс зарождения, становления, развития и разрешения противоречий, завершающийся возвратом системы в прежнее устойчивое состояние, образованием в ней нового устойчивого состояния или ее катастрофой (разрушением, потерей системных свойств)
Атрибутивное свойство всех форм движения (существования) материи, неразрывно связанное с ее самоорганизацией и эволюцией

Вопрос №36

Наиболее важное правило самоконтроля эмоций в конфликте заключается в том, чтобы:
Попытаться понять мотивы соперника
Отвлечься от ненужной информации
Спокойно реагировать на эмоциональные действия соперника
Сменить тему разговора
Попытаться рационально воспринимать соперника

Вопрос №37

Кому из ученых принадлежит разработка учения об экстраверсии и интроверсии, как объективной природе внутриличностных конфликтов?
Э. Фромму
З. Фрейду
А. Адлеру
К. Юнгу
К. Левину

Вопрос №38

Какие бывают конфликты в организациях по степени их коммуникативной направленности?
Закрытые, открытые
Кратковременные, долговременные.
Вертикальные, горизонтальные

Вопрос №39

Легитимизация конфликта – это:
Метод профилактики и предупреждения конфликтов путем придания им таких форм, которые могут быть признаны законными на том или ином основании
Создание соответствующих органов и рабочих групп по регулированию конфликтного взаимодействия
Придание конфликту широкой огласки с помощью средств массовой информации
Определение места и времени переговоров по разрешению конфликта

Вопрос №40

Институциализация конфликта – это:
Достижение соглашения между конфликтующими сторонами по признанию и соблюдению уставных норм и правил поведения в конфликте
Метод профилактики и предупреждения конфликтов, предусматривающий создание в обществе организаций и механизмов для проведения консультаций по спорным вопросам, ведения переговоров и поиска взаимоприемлемых решений, в том числе в рамках законодательной, судебной и исполнительной власти
Форма привлечения общественности для разрешения конфликта
Обращение в третейский (арбитражный) суд

Вопрос №41

Конфликтная ситуация – это:
Накопившиеся противоречия, связанные с деятельностью субъектов социального взаимодействия, которые создают почву для противоборства между ними
Процесс противоборства между субъектами социального взаимодействия, направленный на выяснение отношений
Случайные столкновения интересов субъектов социального взаимодействия
Причина конфликта
Начальная стадия конфликта, содержательная сторона которой заключается в формировании условий (факторов), необходимых для возникновения и развития конфликта

Вопрос №42

Кризис в конфликте – это:
Стадия конфликта, характерная резким (скачкообразным) изменением характера его развития, после которого наступает качественное изменение ситуации
Процесс постепенного (плавного) изменения состояния конфликта
Воздействие, направленное на лишение жизненно необходимых условий существования субъектов конфликта
Прямое противоборство конфликтующих сторон

Вопрос №43

Антагонизм в конфликте – это:
Предельная степень противодействия, при котором достижение цели одним субъектом исключает достижение цели другим субъектом (компромисс невозможен)
Поведение, направленное на нанесение ущерба одним из субъекто другому
Форма противодействия, в которой субъекты конфликта умышленно затрудняют друг другу достижение целей, усиливают давление, создают принудительные ситуации, критические положения для противной стороны
Намерение установить контроль над оппонентом и использовать его в своих интересах

Вопрос №44

Квазипериодичность конфликта – это:
Повторяемость конфликта через определенные промежутки времени
Способность конфликта к самовоспроизведению
Свойство конфликта развиваться в виде чередующейся последовательность взаимно-ответных действий сторон, обладающей некоторой периодичностью

Вопрос №45

Посредник в конфликте – это:
Третья сторона, призванная обеспечить конструктивное обсуждение и разрешение конфликта, не наделенная полномочиями принимать решения
Третья сторона, наделенная полномочиями принимать решения по урегулированию разногласий в конфликте
Третья сторона в конфликте, призванная наблюдать за развитием конфликта

Вопрос №46

Как называется комплекс мер, направленных на снятие остроты конфликта без устранения причин, обусловивших его возникновение?
Урегулирование конфликта
Разрешение конфликта
Мониторинг конфликта
Прогнозирование конфликта

Вопрос №47

Как называется состояние взаимодействия в конфликте, характеризующееся одновременно как противодействием, так и содействием?
Нейтралитет
Конкуренция
Эксплуатация
Противоборство

Вопрос №48

Эскалация конфликта — это:
Нарастание остроты и размаха конфликтных действий, обусловленное обострением противоречий между субъектами конфликта
Увеличение временной продолжительности конфликта
Усугубление физического и морального состояния участников конфликта

Вопрос №49

Стрессоустойчивость в конфликте — это:
Врожденная способность человека игнорировать деструктивные проявления в конфликтном взаимодействии
Сознательно выработанные (натренированные) реакции, позволяющие субъекту конфликта сохранять не только эмоционально-психологическую стабильность, но и способность ясно мыслить и принимать те решения, которые соответствуют поставленным целям и задачам
Способность психики подавлять возникновение неврозов, связанных с внутриличностными и межличностными конфликтами

Вопрос №50

Как называется разновидность противодействия в конфликте, при которой наибольшая эффективность функционирования одной стороны достигается при наименьшей эффективности другой?
Эксплуатация
Конкуренция
Строгое противодействие
Нейтралитет

Вопрос №51

Как называется свойство конфликта, выражающееся в том, что его причины и движущие силы не всегда доступны для наблюдения, а намерения и действия сторон специально маскируются, утаиваются и умышленно искажаются
Скрытность
Неопределенность
Кумулятивность
Слабая предсказуемость

Вопрос №52

Как называется комплекс мер, направленных на устранение кризисных явлений в процессе развития конфликта, нормализацию отношений между конфликтующими субъектами и поиск устойчивых компромиссных договоренностей по спорным вопросам
Управление конфликтом
Урегулирование конфликта
Профилактика конфликта
Разрешение конфликта

Вопрос №53

Какой из приведенных методов является наиболее перспективным при изучении конфликтов?
Метод компьютерного моделирования
Метод тестирования
Метод натурного эксперимента
Социометрический метод

Вопрос №54

Какое утверждение является правильным?
Кризис – это составная, но не обязательная часть конфликта
Кризис – это самостоятельное явление, не имеющее отношение к конфликту
Кризис – это неотъемлемая составная часть любого конфликта

Вопрос №55

В конфликтологическом понимании рефлексия — это:
Информационный процесс формирования конфликтующими сторонами линии своего поведения на основе отражения, моделирования возможных вариантов поведения противостоящей стороны
Форма теоретической деятельности человека, направленная на осмысление своих собственных действий
Деятельность самопознания, направленная на раскрытие специфики духовного мира человека

Вопрос №56

В каком религиозном источнике содержится заповедь: «Мирись с соперником твоим скорее, пока ты еще на пути с ним»
Ригведа
Коран
Библия

Вопрос №57

Синкретизм – это:
Совокупность действий в конфликте, направленных на то, чтобы прямо или косвенно блокировать действия противостоящей стороны
Форма защиты в конфликте, заключающаяся в том, что один из субъектов пытается свои собственные убеждения растворить в убеждения других субъектов, с целью ужиться с ними
Способ выигрыша в конфликте, основанный на убеждении противника в своей правоте

Вопрос №58

К какому типу процессов, изучаемых современной наукой, относятся конфликты?
Детерминированные
Стохастические
Хаотические (полифуркационные)

Вопрос №59

Как называется состояние общества, для которого характерно явное расхождение между ожиданиями и возможностями их удовлетворения?
Смута
Конфронтация
Депривация

Вопрос №60

Какие из перечисленных ниже функций не относятся к конфликтам?
Маскирующая – демаскирующая
Интегрирующая – дифференцирующая
Ускоряющая – замедляющая
Информирующая – дезинформирующая
Позитивная – негативная

Вопрос №61

Денежно-кредитные кризисы характеризуются:
Резким падением курсов валют одних стран по отношению к валютам других
Нарушением сбалансированности между фактической и объявленной стоимостью государственных и иных ценных бумаг
Возникновением и резким нарастанием бюджетного дефицита

Вопрос №62

Как называется биологический конфликт, в котором один из видов оказывает отрицательное воздействие на рост другого, хотя сам не испытывает влияния с его стороны?
Хищничество
Комменсализм
Аменсализм

Вопрос №63

Кому принадлежит высказывание: «*Все подчиняется экстремальным принципам лишь потому, что мы с вами живем в лучшем из миров»*
Рене Декарту
Исааку Ньютону
Готфриду Лейбницу

Вопрос №64

Кому принадлежат следующие поэтические строфы: «*В воде, на суше, в воздухе — могила,* *Всеобщая всё кровь собой покрыла!* *Повсюду стрелы смерти голод разметал,* *И мир одной огромной бойней стал»*
Иоганну Вольфгангу Гёте
Александру Пушкину
Эразму Дарвину

Вопрос №65

Какой из перечисленных ниже слоев не входит в состав механизма интеллектуального принятия решения?
Слой генерации альтернатив
Слой оценки альтернатив
Слой апробации альтернатив
Слой выбора альтернатив

Вопрос №66

Продолжите предложение: «Всякое управленческое решение становится более надежным и устойчивым, если, лицо его принимающее, …
Пессимист – считает, что какое решение он бы ни принял, всё равно будет плохо
Прагматик – надеется на лучшее, но исходит из худшего
Оптимист – уповает на благоприятное стечение обстоятельств

Вопрос №67

Бытие (с системно-конфликтологической точки зрения) — это:
Либо конфликт, либо подготовка к конфликту, либо устранение последствий конфликта
Эволюционный процесс всестороннего совершенствования нашей жизни
Процесс непрерывного образования новых, заранее неопределимых свойств и качеств, обусловливающих развитие социума и личности

Вопрос №68

Продолжите предложение: «С повышением уровня конфликтности горизонт прогнозирования наблюдаемого явления …
Увеличивается
Остается прежним
Уменьшается

ЛИТЕРАТУРА

1. *Алферов В.И., Баркалов С.А., Бурков В.Н., Новосельцев В.И., Сычев А.П.* Модели и механизмы управления в самоорганизующихся системах / Под ред. В.Н. Буркова. – Воронеж: Научная книга, 2008. – 300 с.

2. *Анцупов А.Я.,* Шипилов А.И. Конфликтология: Учебник для вузов. 2-е изд., перераб., доп. – М.: ЮНИТИ, 2002. – 591 с.

3. *Баркалов С.А., Бурков В.Н., Курочка П.Н., Новосельцев В.И., Шульгин В.В.* Системный анализ и его приложения: учебное пособие // Под ред. В.Н. Буркова. – Воронеж: «Научная книга», 2008. – 439 с.

4. *Баркалов С.А., Новиков Д.А., Новосельцев В.И., Половинкина А.И., Шипилов В.Н.* Модели управления конфликтами и рисками / Под ред. Д.А. Новикова. – Воронеж: Научная книга, 2008. – 470 с.

5. *Ворожейкин И.Е., Кибанов А.Я., Захаров Д.К.* Конфликтология: Учебник. – М.: Инфра-М, 2001. – 224 с. – (Серия: «Высшее образование»). – 280 с.

6. *Глухова А.В.* Политические конфликты: Основания, типология, динамика: Теоретико-методологический анализ. – М.: Эдиториал УРСС, 2000. – 280 с.

7. *Громова О.Н.* Конфликтология: Курс лекций. – М.: Ассоц. авторов и издателей «Тандем», Изд-во ЭКМОС, 2000. – 320 с.

8. *Десятов Д.Б., Новосельцев В.И.* Теория конфликта. – Воронеж: Научная книга, 2008. – 346 с.

9. *Дмитриев А.В.* Конфликтология: учеб. пособие для студентов вузов. – М.: Гардарики, 2002. – 320 с.

10. *Дружинин В.В., Конторов Д.С., Конторов М.Д.* Введение в теорию конфликта. – М.: Радио и связь, 1989. – 288 с.

11. *Козер Л.* Функции социального конфликта / Пер. с англ. О. Назаровой; Под общ ред. Л.Г. Ионина. – М.: Идея-Пресс, Дом интеллект. кн., 2000. – 205 с. (Университет. б-ка. Социология). – Пер. изд.: The functions of social conflict / Lewis A. Coser. – Free Press, 1956.

12. *Новиков Д.А., Чхартишвили А.Г.* Рефлексивные игры. – М.: СИНТЕГ, 2003. – 149 с.

13. *Новосельцев В.И.* Системный анализ: современные концепции /второе издание, исправленное и дополненное. – Воронеж: «Кварта», 2003. — 360 с.

14. *Новосельцев В.И.* Теория конфликта и ее приложения / монография / *М.В. Аржаков, Н.В. Аржакова, Б.Е. Демин* / Под ред. В.И. Новосельцева / – Воронеж: Изд-во Кварта, 2005. – 252 с.

15. *Новосельцев В.И.* Управление конфликтами / *М.В. Аржаков, Н.В. Аржакова* / Под ред. В.И. Новосельцева / – Воронеж: Изд-во Кварта, 2005. – 180 с.

16. *Новосельцев В.И., Полевой Ю.В.* Системно-конфликтологические модели рефлексивного управления – Воронеж: Изд-во «Кварта», 2008. – 108 с.

17. *Новосельцев В.И., Полевой Ю.Л.* Конфликтология // Связи с общественностью. Базовые понятия: Уч. пособие под ред. В.В. Тулупова., Ю.Л. Полевого. — Воронеж: «Кварта», 2003. – С. 201-226.

18. Основы конфликтологии: Учебное пособие / Под ред. В.Н. Кудрявцева. – М.: Юристъ, 1997. – 200 с.

19. *Светлов В.А.* Аналитика конфликта / Учебное пособие. – СПб, 2001. – 512 с.

20. *Сысоев В.В.* Конфликт. Сотрудничество. Независимость. Системное взаимодействие в структурно-параметрическом представлении. – М.: Радиотехника, 1999. – 186 с.

21. *Уткин Э.А.* Конфликтология: Теория и практика. – М.: Ассоциация авторов и издателей ТАНДЕМ; Изд-во ЭКМОС, 2000. – 272 с.

Учебное издание

Виктор Иванович НОВОСЕЛЬЦЕВ

КОНФЛИКТОЛОГИЯ

Курс лекций

Ответственный редактор: Н. А. Чернова

Верстка: Н. А. Чернова

Подписано к печати 18.03.2011. Формат 60 х 84 1/16.
Усл. печ. л. 36,75. Тираж 100 экз. Заказ № __

ООО ИПЦ «Научная книга»
394030, г. Воронеж, ул. Кольцовская, д. 23/1.
тел. (4732) 610-475, 610-485, 29-79-69
http:// www.n-kniga.ru. E-mail: zakaz@ n-kniga.ru

Отпечатано в ООО ИПЦ «Научная книга»
394030, г. Воронеж, ул. Кольцовская, д. 23/1.
тел. (4732) 610-475, 610-485, 29-79-69
http:// www.n-kniga.ru. E-mail: zakaz@ n-kniga.ru